johnson
ELECTRODOMÉSTICOS

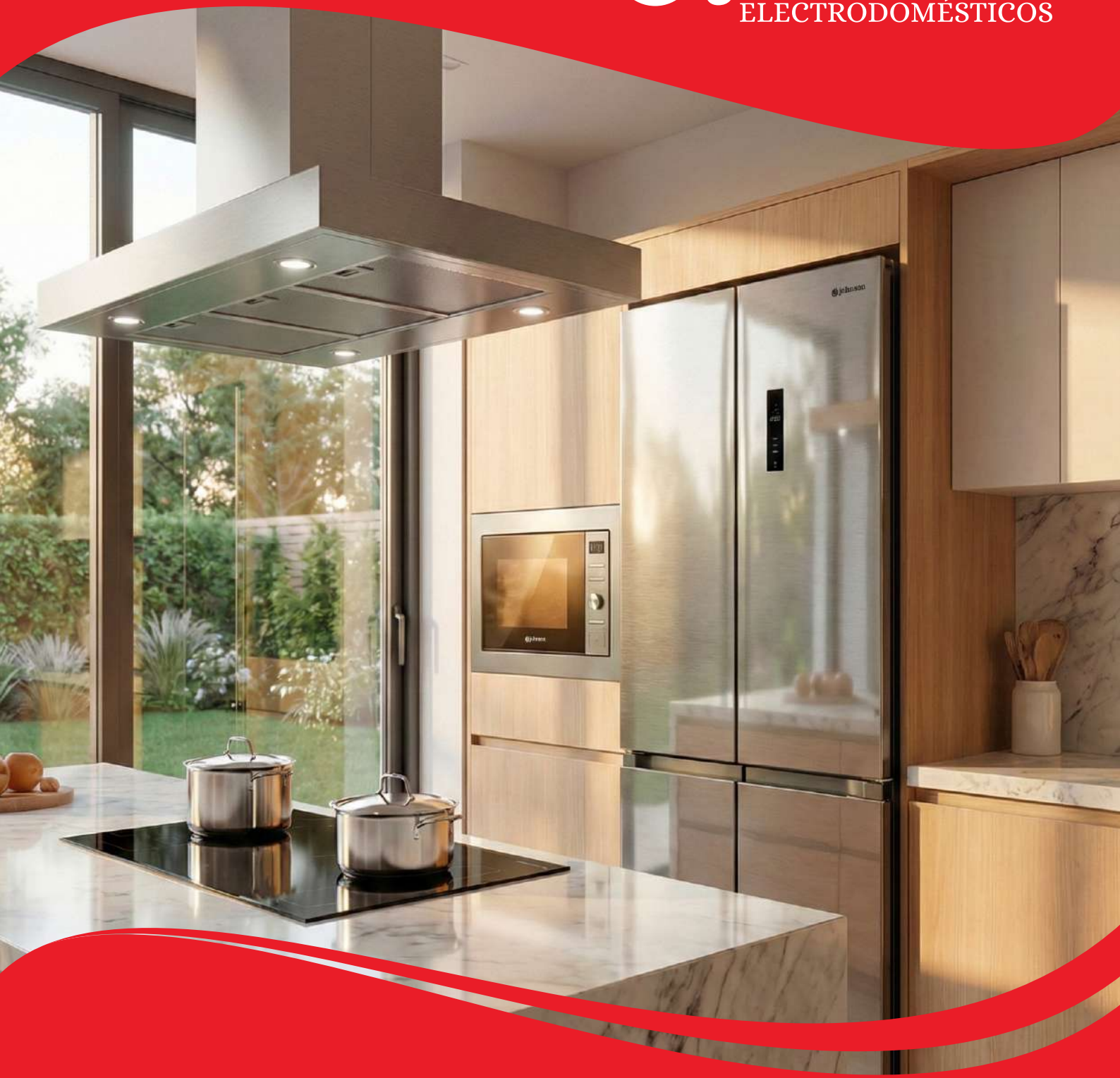

Catálogo General
2026

ponjohnsonentuvida.es



En Johnson ofrecemos una forma de vivir, una vida confortable, que resuelve tus necesidades y que hace que cada momento cotidiano, se convierta en algo especial. Como cada año, innovamos ofreciéndote las soluciones más vanguardistas, con las más avanzadas prestaciones, un diseño elegante y compacto, así como la máxima eficiencia, pues la reducción del consumo eléctrico y el cuidado del planeta conforman un compromiso que en Johnson tenemos contigo y con la sociedad.

Los días normales son los que conforman tu vida. En Johnson apostamos por conseguir que esos momentos sean únicos e inigualables y por ello trabajamos en ofrecer las mejores soluciones tu hogar Al final, la felicidad está en las pequeñas cosas y en Johnson queremos contribuir a ello. ¿Te unes?

Tu vida, con **Johnson.**

TELEVISORES 4

HORNOS Y MICROONDAS 10

PLACAS 30

COCINAS 52

CAMPANAS 64

PEQUEÑO APARATO ELECTRODOMÉSTICO 82

LAVAVAJILLAS 94

LAVADO Y SECADO 112

REFRIGERACIÓN 138

VENTILACIÓN Y CALEFACCIÓN DOMÉSTICA 192

AGUA CALIENTE SANITARIA 202

DIAGRAMAS DE ENCASTRE 208

ESTAMOS CONTIGO 238

CONDICIONES DE VENTA Y GARANTÍA 240





TELEVISORES

SERIE CORONA QLED CON ANDROID TV



J55QE *(Hasta fin de stock)*
EAN 8435666509703

Smart TV con sistema Android V11
Longitud diagonal 55" 139 cm
Pantalla QLED HDR10+
Resolución 4K Ultra HD 3840x2160
Procesador QuadCore
Sintonizador digital y satélite: DVB-T2/C/S2(HEVC H.265)
Tasa de refresco: 50Hz
VESA: 200x200
Dimensiones con pie (cm) - An: 123,3 x Al: 77,3 x Fon: 25
Dimensiones sin pie (cm) - An: 123,3 x Al: 71,2 x Fon: 8,7
Consumo: 64 kWh/1000h - Consumo HDR: 124 kWh/1000h
Clase energética: E - Clase energética HDR: G

J50QE *(Hasta fin de stock)*
EAN 8435666509697

Smart TV con sistema Android V11
Longitud diagonal 50" 126 cm
Pantalla QLED HDR10+
Resolución 4K Ultra HD 3840x2160
Procesador QuadCore
Sintonizador digital y satélite: DVB-T2/C/S2(HEVC H.265)
Tasa de refresco: 50Hz
VESA: 200x200
Dimensiones con pie (cm) - An: 112 x Al: 70,4 x Fon: 23,5
Dimensiones sin pie (cm) - An: 112 x Al: 64,8 x Fon: 8,7
Consumo: 54 kWh/1000h - Consumo HDR: 104 kWh/1000h
Clase energética: E - Clase energética HDR: G



ESPECIFICACIONES

Video
QLED
4K Upscaler
Tecnología HDR10+
Dolby Vision HDR
MEMC
Hybrid Log Gamma
Micro Dimming
Súper Resolución
Blue Stretcht
De-Contour

Conectividad
Conexión Wi-Fi
Conexión Bluetooth
Compatible con HDMI ARC y HDMI CEC
3 x HDMI 2.1 para la función Gaming
2 x Puertos USB
1 x LAN-Ethernet RJ45
1 x Ranura CI+
1 x Salida de auriculares
1 x Salida audio digital óptica

Sonido
Salida de audio 2x8W
Dolby Atmos
Ger (D) + Nicam Stereo
Dolby Digital Plus
Ecualizador de 5 bandas

Servicios Smart
Google Cast: envía contenido a tu TV desde tu móvil, tablet o PC
Controla tu televisor con el Asistente de Google a través de Google Home desde tu smartphone
Acceso directo a: NETFLIX 4K / Prime Video / Youtube 4K / Google Play
HbbTV

Otros
USB Grabador
Reproductor multimedia
Teletexto
Bloqueo infantil
Temporizador

**Los productos, características e imágenes que se muestran son válidos salvo error de edición*

SERIE PÚLSAR CON VIDAA



J32SNV *(Hasta fin de stock)*
EAN 8435666512598

Smart TV con sistema VIDAA
Longitud diagonal 32" 80 cm
Pantalla DLED
Resolución HD Ready 1.366x768
Procesador QuadCore
Sintonizador digital y satélite: DVB-T2/C/S2(HEVC H.265)
Tasa de refresco: 50Hz
VESA: 75x75
Dimensiones con pie (cm) - An: 71,6 x Al: 46 x Fon: 16,7
Dimensiones sin pie (cm) - An: 71,6 x Al: 41,9 x Fon: 7,7
Consumo: 21 kWh/1000h - Consumo HDR: 36 kWh/1000h
Clase energética: D - Clase energética HDR: G

Especificaciones

Video
DLED
HDR10
Hybrid Log Gamma
Micro Dimming
Súper Resolución
Blue Stretcht

Sonido
Salida de audio 2x4W
Ger (D) + Nicam Stereo
Dolby Digital Plus
Dolby Audio
Ecualizador de 5 bandas

Conectividad
Conexión Wi-Fi
Compatible con HDMI ARC y HDMI CEC
2 x HDMI
1 x Puerto USB
1 x LAN-Ethernet RJ45
1 x Ranura CI+
1 x Salida de auriculares
1 x Salida audio digital coaxial

Servicios Smart
Miracast: envía contenido a tu TV desde tu móvil, tablet o PC
Acceso directo a: NETFLIX/Prime Video/Youtube/Disney+/Plex
HbbTV

Otros
Modo Hotel
USB Grabador
Reproductor multimedia
Teletexto
Bloqueo infantil
Temporizador



SERIE BOREAL CON ANDROID TV



J32SWS *(Hasta fin de stock)*

EAN 8435666508997

Smart TV con sistema Android V11
Longitud diagonal 32" 80 cm
Color Blanco
Pantalla DLED
Resolución HD Ready 1.366x768
Procesador QuadCore
Sintonizador digital y satélite: DVB-T2/C/S2(HEVC H.265)
Tasa de refresco: 50Hz
VESA: 75x75
Dimensiones con pie (cm) - An: 72,8 x Al: 47,4 x Fon: 18,4
Dimensiones sin pie (cm) - An: 72,8 x Al: 43,1 x Fon: 7,6
Consumo: 26 kWh/1000h - Consumo HDR: 45 kWh/1000h
Clase energética: E - Clase energética HDR: G

Especificaciones

Video

DLED
Hybrid Log Gamma
Micro Dimming
Súper Resolución
Blue Stretcht

Sonido

Salida de audio 2x6W
Ger (D) + Nicam Stereo
Dolby Audio DAP
Dolby Digital Plus
Ecualizador de 5 bandas

Conectividad

Conexión Wi-Fi
Conexión Bluetooth
Compatible con HDMI ARC y HDMI CEC
2 x HDMI
1 x Puerto USB
1 x LAN-Ethernet RJ45
1 x Ranura CI+
1 x Salida de auriculares
1 x Salida audio digital coaxial

Servicios Smart

Google Cast: envía contenido a tu TV desde tu móvil, tablet o PC
Controla tu televisor con el Asistente de Google a través de Google Home desde tu smartphone
Acceso directo a: NETFLIX/Prime Video/Youtube/Google Play HbbTV

Otros

USB Grabador
Reproductor multimedia
Teletexto
Bloqueo infantil
Temporizador



J24SN1 *(Hasta fin de stock)*

EAN 8435666509796

Smart TV con sistema Android V11
Longitud diagonal 24" 60 cm
Pantalla DLED HDR10
Resolución HD Ready 1.366x768
Procesador QuadCore
Sintonizador digital y satélite: DVB-T2/C/S2(HEVC H.265)
Tasa de refresco: 50Hz
VESA: 75x75
Dimensiones con pie (cm) - An: 55,3 x Al: 36,3 x Fon: 13,5
Dimensiones sin pie (cm) - An: 55,3 x Al: 33,4 x Fon: 4,2-6,3
Consumo: 16 kWh/1000h - Consumo HDR: 28 kWh/1000h
Clase energética: E - Clase energética HDR: G

Especificaciones

Video

DLED
Hybrid Log Gamma
Micro Dimming
Súper Resolución
Blue Stretcht

Sonido

Salida de audio 2x2,5W
Ger (D) + Nicam Stereo
Dolby Audio DAP
Dolby Digital Plus
Ecualizador de 5 bandas

Conectividad

Conexión Wi-Fi
Conexión Bluetooth
Compatible con HDMI ARC y HDMI CEC
2 x HDMI
1 x Puerto USB
1 x LAN-Ethernet RJ45
1 x Ranura CI+
1 x Salida de auriculares
1 x Salida audio digital coaxial

Servicios Smart

Google Cast: envía contenido a tu TV desde tu móvil, tablet o PC
Controla tu televisor con el Asistente de google a través de Google Home desde tu smartphone
Acceso directo a: NETFLIX / Prime Video / Youtube / Google Play HbbTV

Otros

USB Grabador
Reproductor multimedia
Teletexto
Bloqueo infantil

**Los productos, características e imágenes que se muestran son válidos salvo error de edición*

SERIE PÚLSAR CON LINUX TV



J24SW1 *(Hasta fin de stock)*
EAN 8435666509802

Smart TV con sistema Android V11
Longitud diagonal 24" 60 cm
Pantalla DLED HDR10
Resolución HD Ready 1.366x768
Procesador QuadCore
Sintonizador digital y satélite: DVB-T2/C/S2(HEVC H.265)
Tasa de refresco: 50Hz
VESA: 75x75
Dimensiones con pie (cm) - An: 55,3 x Al: 36,3 x Fon: 13,5
Dimensiones sin pie (cm) - An: 55,3 x Al: 33,4 x Fon: 4,2-6,3
Consumo: 16 kWh/1000h - Consumo HDR: 28 kWh/1000h
Clase energética: E - Clase energética HDR: G

Especificaciones

Video
DLED
Hybrid Log Gamma
Micro Dimming
Súper Resolución
Blue Stretcht

Sonido
Salida de audio 2x2,5W
Ger (D) + Nicam Stereo
Dolby Audio DAP
Dolby Digital Plus
Ecualizador de 5 bandas

Conectividad
Conexión Wi-Fi
Conexión Bluetooth
Compatible con HDMI ARC y HDMI CEC
2 x HDMI
1 x Puerto USB
1 x LAN-Ethernet RJ45
1 x Ranura CI+
1 x Salida de auriculares
1 x Salida audio digital coaxial

Servicios Smart
Google Cast: envía contenido a tu TV desde tu móvil, tablet o PC
Controla tu televisor con el Asistente de google a través de Google Home desde tu smartphone
Acceso directo a: NETFLIX / Prime Video / Youtube / Google Play
HbbTV

Otros
USB Grabador
Reproductor multimedia
Teletexto
Bloqueo infantil

SERIE HALO



J32HDS *(Hasta fin de stock)*
EAN 8435666508973

TV LED 32" 80 cm
Pantalla DLED
Resolución HD Ready 1.366x768
Procesador SingleCore
Sintonizador digital y satélite: DVB-T2/C/S2(HEVC H.265)
Tasa de refresco: 50Hz
VESA: 75x75
Dimensiones con pie (cm) - An: 72,8 x Al: 48,1 x Fon: 16,7
Dimensiones sin pie (cm) - An: 72,8 x Al: 43 x Fon: 7,6
Consumo: 26 kWh/1000h
Clase energética: E

Especificaciones

Video
DLED

Sonido
Salida de audio 2x6W
Ger (D) + Nicam Stereo
Dolby Digital Plus
Ecualizador de 5 bandas

Conectividad
Compatible con HDMI ARC y HDMI CEC
2 x HDMI
1 x Puerto USB
1 x Ranura CI+
1 x RCA
1 x Salida de auriculares
1 x Salida audio digital coaxial

Otros
Reproductor multimedia
Función clonar lista de canales
Modo Hotel
Teletexto
Bloqueo infantil

**Los productos, características e imágenes que se muestran son válidos salvo error de edición*


F
12:30



HORNOS
Y MICROONDAS

Hornos y Microondas Compactos 45 cm



NOVEDAD

JOR45TN
EAN 8435666513656

A Energía | 45cm Altura | 45l Capacidad | 8 MODOS Modos de Cocción | Turbo | Convección Envolvente

Características

Horno compacto 45 cm
Cristal Negro
Capacidad 45 litros
Clase energética A
Convección envolvente
Turbo Ventilador
Ventilación Forzada
8 Modos de cocción: Descongelación/Calor Inferior/Cocción convencional/Convección/ Convencional + Ventilador/ Doble Grill/ Doble Grill + Ventilador/ Pizza
Temporizador electrónico
Bloqueo infantil
Tirador metálico
Display Digital LED
Incluye rejilla y bandeja
Guías telescópicas
Puerta y guías desmontables
Dimensiones (AlxAnxFon cm): 45x59,5x56,5



NOVEDAD

JOR45TB
EAN 8435666513649

A Energía | 45cm Altura | 45l Capacidad | 8 MODOS Modos de Cocción | Turbo | Convección Envolvente

Características

Horno compacto 45 cm
Cristal Blanco
Capacidad 45 litros
Clase energética A
Convección envolvente
Turbo Ventilador
Ventilación Forzada
8 Modos de cocción: Descongelación/Calor Inferior/Cocción convencional/Convección/ Convencional + Ventilador/ Doble Grill/ Doble Grill + Ventilador/ Pizza
Temporizador electrónico
Bloqueo infantil
Tirador metálico
Display Digital LED
Incluye rejilla y bandeja
Guías telescópicas
Puerta y guías desmontables
Dimensiones (AlxAnxFon cm): 45x59,5x56,5

**Los productos, características e imágenes que se muestran son válidos salvo error de edición*



NOVEDAD

JOR45TX

EAN 8435666513632

A Energía | 45cm Altura | 45l Capacidad | 8 MODOS Modos de Cocción | Turbo | Convección Envolvente

Características

Horno compacto 45 cm
Inox y Cristal Negro
Capacidad 45 litros
Clase energética A
Convección envolvente
Turbo Ventilador
Ventilación Forzada
8 Modos de cocción: Descongelación/Calor Inferior/Cocción convencional/Convección/ Convencional + Ventilador/ Doble Grill/ Doble Grill + Ventilador/ Pizza
Temporizador electrónico
Bloqueo infantil
Tirador metálico
Display Digital LED
Incluye rejilla y bandeja
Guías telescópicas
Puerta y guías desmontables
Dimensiones (AlxAnxFon cm): 45x59,5x56,5



**Los productos, características e imágenes que se muestran son válidos salvo error de edición*



JOR50
EAN 8435666503589

A Energía | 45cm Altura | 50l Capacidad | 11 MODOS Modos de Cocción | Turbo | Convección Envolvente

Características

Horno compacto 45 cm
Cristal Negro
Capacidad 50 litros
Clase energética A
Convección envolvente
Función precalentamiento
Función Inicio/Pausa/Cancelación
Turbo Ventilador
Ventilación Forzada
11 Modos de cocción: Descongelación/Calor Inferior/Cocción convencional/Convección/ Convección + ECO Convencional + Ventilador/Grill/ Doble Grill + Ventilador/Doble Grill/Pizza/ Fermentar masas
Temporizador electrónico
Bloqueo infantil
Tirador metálico
Display Digital LED
Incluye rejilla y bandeja
Puerta y cristal desmontables
Dimensiones (AlxAnxFon cm): 45,4x59,5x56,8



JOR50MI
EAN 8435666503596

45cm Altura | 50l Capacidad | 13 MODOS Modos de Cocción | 900W Potencia Microondas | 2.200W Potencia Grill | 1.700W Convección Envolvente

Características

Microondas + Grill + Función Horno Convección
Cristal Negro
Capacidad 50 litros
Potencia microondas 900W
Potencia grill máxima: 2.200W
Función Convección hasta 250ºC: 1.700W
Función microondas, grill y horno convección combinables
Función precalentamiento
Función Inicio/Pausa/Cancelación
Turbo Ventilador
Ventilación Forzada
Automenú con 13 recetas disponibles
13 Modos de cocción: Descongelación/Calor Inferior/ Cocción convencional/Convección/ Convencional + Ventilador/Grill/ Doble Grill/Doble Grill + Ventilador/ Pizza/Microondas/Microondas + Convección Microondas + Doble Grill + Ventilador/ Microondas + Pizza
5 niveles de potencia de microondas
Temporizador electrónico
Bloqueo infantil
Tirador metálico
Display Digital LED
Control táctil y perillas
Incluye bandeja, bandeja de cristal y rejilla grill
Dimensiones (AlxAnxFon cm): 45,4x59,5x56,8

**Los productos, características e imágenes que se muestran son válidos salvo error de edición*

Cafetera integración Compacta 45 cm



JCOFFE45
EAN 8435666508232

45 cm Altura | 19 BARES Presión | Café molido y en grano | 6 Bebidas disponibles | 3 Niveles de intensidad

Características

Cafetera automática integrable 45 cm
Cristal Negro
Café en grano y café molido
Depósito de café en grano de 250g
6 Bebidas disponibles: Café/Capuccino/Latte/Expresso/
Leche Caliente/Espuma de Leche
Regulación del aroma del café: Suave/Medio/Intenso
Programación de encendido y apagado automático
Selección de cantidad de bebida: 30cc a 240cc
Dos temperaturas seleccionables
Bomba de 19 bares de presión
Sistema automático de mantenimiento
Indicador de limpieza y descalcificación
Extracción telescópica para fácil acceso a los depósitos
Depósito de agua extraíble de 1,8 litros
Dimensiones (AlxAnxFon cm): 44,9x59,2x45,4

Calientaplatos



JORKEEP
EAN 8435666503602

14,1 cm Altura | 22l Capacidad | 2 MODOS Modos de Calentamiento | 1.000W Potencia Máxima | Control táctil

Características

Calientaplatos
Cristal Negro
Capacidad 22 litros
Altura: 14,1 cm
Rango de temperatura 40-80ºC
Potencia máxima: 1.000W
Función Calentamiento de tazas y vasos
Función Calentamiento de platos
Función mantener caliente
Temporizador electrónico
Display Digital LED
Control táctil
Sistema de apertura push
Dimensiones (AlxAnxFon cm): 14,1x59,5x56,1

**Los productos, características e imágenes que se muestran son válidos salvo error de edición*

Hornos 60 centímetros



JOR70NQ
EAN 8435666504425

A+ Energía | 72l Capacidad | Autolimpieza Pirolítica | 11 MODOS Modos de Cocción | Turbo | Convección Envolvente | Función AirFry

Características

Horno Multifunción con función AirFry
Cristal Negro
Capacidad 72 litros
Clase energética A+
Convección envolvente
Función precalentamiento rápido
Función AirFry
Turbo Ventilador
Ventilación Forzada
11 Modos de cocción: Descongelación/Calor Inferior/ Cocción convencional/ Convencional + Ventilador/Grill/ Doble Grill/ Doble Grill + Ventilador/Pizza Convección/ECO/Fermentación
Función Menú automático con 10 recetas predefinidas
Autolimpieza pirolítica
Temporizador electrónico
Inicio diferido
Función recordatorio
Posibilidad de cambiar el modo y tiempo de cocción y temperatura durante el funcionamiento
Bloqueo infantil
Iluminación interior
Tirador metálico
Display Digital LED
Control táctil y mandos
Incluye rejilla, bandeja y cesto AirFry
Puerta cristal cuádruple reforzado
Cristal interior desmontable para una fácil limpieza
Guías telescópicas desmontables
Dimensiones (AlxAnxFon cm): 59,6x59,5x56,5



JOR70XP
EAN 8435666504418

A Energía | 70l Capacidad | Autolimpieza Pirolítica | 9 MODOS Modos de Cocción | Turbo | Convección Envolvente

Características

Horno Multifunción
Inox y Cristal negro
Capacidad 70 litros
Clase energética A
Convección envolvente
Turbo Ventilador
Ventilación Forzada
9 Modos de cocción: Descongelación/Calor Inferior/ Cocción convencional/Convencional + Ventilador/ Grill/Doble Grill/ Doble Grill + Ventilador/ Convección/ECO
Autolimpieza pirolítica
Temporizador electrónico
Inicio diferido
Función recordatorio
Función consulta
Función Inicio/Pausa/Cancelación
Función de ahorro de energía
Función de reserva
Bloqueo infantil
Detección de puerta abierta
Iluminación interior
Tirador metálico
Display Digital LED
Control táctil
Mandos ocultables
Incluye rejilla y bandeja
Puerta cristal cuádruple reforzado
Guías telescópicas desmontables
Dimensiones (AlxAnxFon cm): 59,5x59,5x57,5

**Los productos, características e imágenes que se muestran son válidos salvo error de edición*



JOR70N
EAN 8435666503565

A Energía | 70l Capacidad | 8 MODOS Modos de Cocción | Turbo

Características

Horno Multifunción
Cristal Negro
Capacidad 70 litros
Clase energética A
Turbo Ventilador
Ventilación Forzada
8 Modos de cocción: Descongelación/Calor Inferior/ Cocción convencional/ Convencional + Ventilador/Grill/ Doble Grill/ Doble Grill + Ventilador/ECO
Temporizador electrónico
Función recordatorio
Función consulta
Función Inicio/Pausa/Cancelación
Función de ahorro de energía
Bloqueo infantil
Iluminación interior
Tirador metálico
Display Digital LED
Control táctil
Mandos ocultables
Incluye rejilla y bandeja
Guías telescópicas desmontables
Dimensiones (AlxAnxFon cm): 59,5x59,5x57,5



JOR70B
EAN 8435666505330

A Energía | 70l Capacidad | 8 MODOS Modos de Cocción | Turbo

Características

Horno Multifunción
Cristal Blanco
Capacidad 70 litros
Clase energética A
Turbo Ventilador
Ventilación Forzada
8 Modos de cocción: Descongelación/Calor Inferior/ Cocción convencional/ Convencional + Ventilador/Grill/ Doble Grill/ Doble Grill + Ventilador/ECO
Temporizador electrónico
Función recordatorio
Función consulta
Función Inicio/Pausa/Cancelación
Función de ahorro de energía
Bloqueo infantil
Iluminación interior
Tirador metálico
Display Digital LED
Control táctil
Mandos ocultables
Incluye rejilla y bandeja
Guías telescópicas desmontables
Dimensiones (AlxAnxFon cm): 59,5x59,5x57,5

**Los productos, características e imágenes que se muestran son válidos salvo error de edición*



JOR70X
EAN 8435666503558

A Energía | 70l Capacidad | 8 MODOS Modos de Cocción | Turbo

Características

Horno Multifunción
Inox y Cristal Negro
Capacidad 70 litros
Clase energética A
Turbo Ventilador
Ventilación Forzada
8 Modos de cocción: Descongelación/Calor Inferior/ Cocción convencional/ Convencional + Ventilador/Grill/ Doble Grill/ Doble Grill + Ventilador/ECO
Temporizador electrónico
Función recordatorio
Función consulta
Función Inicio/Pausa/Cancelación
Función de ahorro de energía
Bloqueo infantil
Iluminación interior
Tirador metálico
Display Digital LED
Control táctil
Mandos ocultables
Incluye rejilla y bandeja
Guías telescópicas desmontables
Dimensiones (AlxAnxFon cm): 59,5x59,5x57,5



JOR65N
EAN 8435666503541

A Energía | 65l Capacidad | Autolimpieza AquaClean | 8 MODOS Modos de Cocción | Turbo

Características

Horno Multifunción
Cristal Negro
Capacidad 65 litros
Clase energética A
Turbo Ventilador
Ventilación Forzada
Función AquaClean de autolimpieza
8 Modos de cocción: Descongelación/Calor Inferior/ Cocción convencional/Convencional + Ventilador/ Grill/ECO/Doble Grill/Doble Grill + Ventilador
Temporizador mecánico
Iluminación interior
Tirador metálico
Control con mandos
Incluye rejilla y bandeja
Dimensiones (AlxAnxFon cm): 59,5x59,5x57,5

Los productos, características e imágenes que se muestran son válidos salvo error de edición



JOR65X
EAN 8435666504401

A Energía | 65l Capacidad | Autolimpieza AquaClean | 8 MODOS Modos de Cocción | Turbo

Características

Horno Multifunción
Inox y Cristal negro
Capacidad 65 litros
Clase energética A
Turbo Ventilador
Ventilación Forzada
Función AquaClean de autolimpieza
8 Modos de cocción: Descongelación/Calor Inferior/
Cocción convencional/Convencional + Ventilador/
Grill/ECO/Doble Grill/Doble Grill + Ventilador
Temporizador mecánico
Iluminación interior
Tirador metálico
Control con mandos
Incluye rejilla y bandeja
Dimensiones (AlxAnxFon cm): 59,5x59,5x57,5



JOR70CB
EAN 8435666509673

A Energía | 70l Capacidad | Autolimpieza AquaClean | 4 MODOS Modos de Cocción

Características

Horno convencional
Color Blanco
Capacidad 70 litros
Clase energética A
Ventilación Forzada
Función AquaClean de autolimpieza
4 Modos de cocción: Calor Superior/ Cocción convencional/
Calor Inferior/ECO
Temporizador mecánico
Iluminación interior
Tirador metálico
Control con mandos
Puerta y cristal desmontables
Incluye rejilla y bandeja
Dimensiones (AlxAnxFon cm): 59,5x59,5x57,5

**Los productos, características e imágenes que se muestran son válidos salvo error de edición*



JOR70CX
EAN 8435666505323

A Energía | 70l Capacidad | Autolimpieza AquaClean | 4 MODOS Modos de Cocción

Características

Horno convencional
Inox y Cristal Negro
Capacidad 70 litros
Clase energética A
Ventilación Forzada
Función AquaClean de autolimpieza
4 Modos de cocción: Calor Superior/ Cocción convencional/ Calor Inferior/ECO
Temporizador mecánico
Iluminación interior
Tirador metálico
Control con mandos
Incluye rejilla y bandeja
Dimensiones (AlxAnxFon cm): 59,5x59,5x57,5

Hornos 60 centímetros estilo rústico



JOR56RN
EAN 8435666505309

A Energía | 56l Capacidad | 6 MODOS Modos de Cocción | Turbo

Características

Horno Multifunción
Color Negro
Capacidad 56 litros
Clase energética A
Turbo Ventilador
Ventilación Forzada
6 Modos de cocción: Descongelación/Cocción convencional/ Cocción convencional suave/Calor superior/ Grill/Grill + Ventilador
Temporizador analógico
Tirador metálico en color dorado
Control con mandos en color dorado
Incluye rejilla y bandeja
Recubrimiento interior cerámico para una limpieza más sencilla
Guías telescópicas desmontables
Dimensiones (AlxAnxFon cm): 59,5x59,2x51,5

**Los productos, características e imágenes que se muestran son válidos salvo error de edición*

Hornos de sobremesa



JOS50R
EAN 8435666505279

50l Capacidad | 1.500W Potencia | Turbo | 1.000W Potencia Grill | Temporizador | Luz interior | Resistencia en M | Accesorio asador de pollos

Características

Horno sobremesa
Color Negro
Capacidad 50 litros
Potencia 1.500 W
Termostato ajustable máx. 250 ºC
Función Turbo
Función Grill
3 Modos de cocción: Calor Inferior/ Cocción convencional/ Calor superior
Temporizador 90 minutos
Iluminación interior
Tirador metálico
Control con mandos
Resistencia en M
Doble pared con aislamiento
Cristal doble
Accesorio asador de pollos
Incluye rejilla y bandeja
Diseñado bajo la normativa de seguridad A13
Dimensiones (AlxAnxFon cm): 36,5x58,3x49,2





JOS28
EAN 8435666505293

28l Capacidad | 1.300W Potencia | Turbo | 1.000W Potencia Grill | Temporizador | Luz interior | Resistencia en M

Características

Horno sobremesa
Color Negro
Capacidad 28 litros
Potencia 1.300 W
Termostato ajustable máx. 250 ºC
Función Turbo
Función Grill
3 Modos de cocción: Calor Inferior/ Cocción convencional/ Calor superior
Temporizador 90 minutos
Iluminación interior
Tirador metálico
Control con mandos
Resistencia en M
Doble pared con aislamiento
Cristal doble
Incluye rejilla y bandeja
Diseñado bajo la normativa de seguridad A13
Dimensiones (AlxAnxFon cm): 32,9x50,4x34,2

**Los productos, características e imágenes que se muestran son válidos salvo error de edición*



JOS38
EAN 8435666505286

38l Capacidad
1.300W Potencia
Turbo
1.000W Potencia Grill
Temporizador
Luz interior
Resistencia en M

Características

Horno sobremesa
Color Negro
Capacidad 38 litros
Potencia 1.300 W
Termostato ajustable máx. 250 ºC
Función Turbo
Función Grill
3 Modos de cocción: Calor Inferior/ Cocción convencional/ Calor superior
Temporizador 90 minutos
Iluminación interior
Tirador metálico
Control con mandos
Resistencia en M
Doble pared con aislamiento
Cristal doble
Incluye rejilla y bandeja
Diseñado bajo la normativa de seguridad A13
Dimensiones (AlxAnxFon cm): 33,7x52,7x44,9



**Los productos, características e imágenes que se muestran son válidos salvo error de edición*

Microondas integrables



JOMI28NINT
EAN 8435666503619

28l Capacidad | 900W Potencia Microondas | 1.000W Potencia Grill | Integrable

Características

Microondas Integrable
Cristal Negro
Cavidad interior de acero inoxidable
Capacidad 28 litros
Potencia Microondas: 900W
Potencia Grill: 1.000W
Control táctil
Display Digital LED
Iluminación interior
Grill Simultáneo
Grill de Cuarzo
5 niveles de potencia
2 niveles de combinación Microondas+Grill
Temporizador electrónico
Función descongelación por tiempo y peso
Función cocción rápida
Función cocción en varias fases
Función de consulta
Automenú con 21 recetas disponibles
Bloqueo infantil
Instalación encastrable sin marco
Incluye rejilla de grill
Dimensiones del plato: 288mm
Dimensiones (AlxAnxFon cm): 38,2x59,4x37





JOMI28BINT
EAN 8435666505392

28l Capacidad | 900W Potencia Microondas | 1.000W Potencia Grill | Integrable

Características

Microondas Integrable
Cristal Blanco
Cavidad interior de acero inoxidable
Capacidad 28 litros
Potencia Microondas: 900W
Potencia Grill: 1.000W
Control táctil
Display Digital LED
Iluminación interior
Grill Simultáneo
Grill de Cuarzo
5 niveles de potencia
2 niveles de combinación Microondas+Grill
Temporizador electrónico
Función descongelación por tiempo y peso
Función cocción rápida
Función cocción en varias fases
Función de consulta
Automenú con 21 recetas disponibles
Bloqueo infantil
Instalación encastrable sin marco
Incluye rejilla de grill
Dimensiones del plato: 288mm
Dimensiones (AlxAnxFon cm): 38,2x59,4x37

Los productos, características e imágenes que se muestran son válidos salvo error de edición



JOMI28XINT
EAN 8435666503626

28l Capacidad | 900W Potencia Microondas | 1.000W Potencia Grill | Integrable

Características

Microondas Integrable
Inox
Cavidad interior de acero inoxidable
Capacidad 28 litros
Potencia Microondas: 900W
Potencia Grill: 1.000W
Control electrónico
Display Digital LED
Iluminación interior
Grill Simultáneo
Grill de Cuarzo
5 niveles de potencia
2 niveles de combinación Microondas+Grill
Temporizador electrónico
Función descongelación por tiempo y peso
Función cocción rápida
Función cocción en varias fases
Función de consulta
Automenú con 21 recetas disponibles
Bloqueo infantil
Instalación encastrable
Incluye rejilla de grill
Dimensiones del plato: 288mm
Dimensiones (AlxAnxFon cm): 38,2x59,4x37





JOMI20NINT
EAN 8435666507907

20l Capacidad | 800W Potencia Microondas | 1.000W Potencia Grill | Integrable

Características

Microondas Integrable
Cristal Negro
Cavidad interior de acero inoxidable
Capacidad 20 litros
Potencia Microondas: 800W
Potencia Grill: 1.000W
Control táctil
Display Digital LED
Iluminación interior
Grill Simultáneo
Grill de Cuarzo
5 niveles de potencia
2 niveles de combinación Microondas+Grill
Temporizador electrónico
Función descongelación por tiempo y peso
Función cocción rápida
Función cocción en varias fases
Función de consulta
Automenú con 21 recetas disponibles
Bloqueo infantil
Instalación encastrable sin marco
Incluye rejilla de grill
Dimensiones del plato: 255mm
Dimensiones (AlxAnxFon cm): 38,6x59,4x31,7

Los productos, características e imágenes que se muestran son válidos salvo error de edición



JOMI20BINT
EAN 8435666507891

20l Capacidad | 800W Potencia Microondas | 1.000W Potencia Grill | Integrable

Características

Microondas Integrable
Cristal Blanco
Cavidad interior de acero inoxidable
Capacidad 20 litros
Potencia Microondas: 800W
Potencia Grill: 1.000W
Control táctil
Display Digital LED
Iluminación interior
Grill Simultáneo
Grill de Cuarzo
5 niveles de potencia
2 niveles de combinación Microondas+Grill
Temporizador electrónico
Función descongelación por tiempo y peso
Función cocción rápida
Función cocción en varias fases
Función de consulta
Automenú con 21 recetas disponibles
Bloqueo infantil
Instalación encastrable sin marco
Incluye rejilla de grill
Dimensiones del plato: 255mm
Dimensiones (AlxAnxFon cm): 38,6x59,4x31,7





JOMI20XINT
EAN 8435666507884

20l Capacidad | 800W Potencia Microondas | 1.000W Potencia Grill | Integrable

Características

Microondas Integrable
Inox
Cavidad interior de acero inoxidable
Capacidad 20 litros
Potencia Microondas: 800W
Potencia Grill: 1.000W
Control electrónico
Display Digital LED
Iluminación interior
Grill Simultáneo
Grill de Cuarzo
5 niveles de potencia
2 niveles de combinación Microondas+Grill
Temporizador electrónico
Función descongelación por tiempo y peso
Función cocción rápida
Función cocción en varias fases
Función de consulta
Automenú con 21 recetas disponibles
Bloqueo infantil
Instalación encastrable
Incluye rejilla de grill
Dimensiones del plato: 245mm
Dimensiones (AlxAnxFon cm): 38,8x59,5x34,4

Los productos, características e imágenes que se muestran son válidos salvo error de edición

Microondas libre instalación



JOMI30DGN
EAN 8435666505385

30l Capacidad
900W Potencia Microondas
1.000W Potencia Grill
Mando giratorio

Características

Microondas Libre Instalación
Color Negro
Capacidad 30 litros
Potencia Microondas: 900W
Potencia Grill: 1.000W
Control electrónico
Display Digital LED
Grill simultáneo
Grill de cuarzo
5 niveles de potencia
2 niveles de combinación Microondas+Grill
Temporizador electrónico
Función descongelación por tiempo y peso
Función cocción rápida
Función cocción en varias fases
Función de consulta
Automenú con 8 recetas disponibles
Bloqueo infantil
Dimensiones del plato: 288 mm
Dimensiones (AlxAnxFon cm): 29x49,5x39,5



**Los productos, características e imágenes que se muestran son válidos salvo error de edición*



JOMI25DGN
EAN 8435666505378

25l Capacidad | 900W Potencia Microondas | 1.000W Potencia Grill | Mando giratorio

Características

Microondas Libre Instalación
Color Negro
Capacidad 25 litros
Potencia Microondas: 900W
Potencia Grill: 1.000W
Control electrónico
Display Digital LED
Iluminación interior
Grill simultáneo
Grill de cuarzo
5 niveles de potencia
2 niveles de combinación Microondas+Grill
Temporizador electrónico
Función descongelación por tiempo y peso
Función cocción rápida
Función cocción en varias fases
Función de consulta
Automenú con 8 recetas disponibles
Bloqueo infantil
Dimensiones del plato: 288 mm
Dimensiones (AlxAnxFon cm): 28x46,9x37,7





JOMI20GDX
EAN 8435666506092

20l Capacidad | 700W Potencia Microondas | 1.000W Potencia Grill | Mando giratorio

Características

Microondas Libre Instalación
Inox
Capacidad 20 litros
Potencia Microondas: 700W
Potencia Grill: 1.000W
Control electrónico
Display Digital LED
Iluminación interior
Grill simultáneo
Grill de cuarzo
5 niveles de potencia
2 niveles de combinación Microondas+Grill
Temporizador electrónico
Función descongelación por tiempo y peso
Función cocción rápida
Función cocción en varias fases
Función de consulta
Automenú con 8 recetas disponibles
Bloqueo infantil
Doble señal recordatoria de fin de cocinado
Dimensiones del plato: 255 mm
Dimensiones (AlxAnxFon cm): 25,9x44x34

Los productos, características e imágenes que se muestran son válidos salvo error de edición



JOMI20GN
EAN 8435666505361

20l Capacidad | 700W Potencia Microondas | 1.000W Potencia Grill | Mando giratorio

Características

Microondas Libre Instalación
Color Negro
Capacidad 20 litros
Potencia Microondas: 700W
Potencia Grill: 1.000W
Control mecánico
Iluminación interior
Grill simultáneo
Grill de cuarzo
5 niveles de potencia
3 niveles de combinación Microondas+Grill
Temporizador
Función descongelación por tiempo y peso
Dimensiones del plato: 255mm
Dimensiones (AlxAnxFon cm): 25,9x44x33,5





JOMI20GB
EAN 8435666505354

20l Capacidad | 700W Potencia Microondas | 1.000W Potencia Grill | Mando giratorio

Características

Microondas Libre Instalación
Color Blanco
Capacidad 20 litros
Potencia Microondas: 700W
Potencia Grill: 1.000W
Control mecánico
Iluminación interior
Grill simultáneo
Grill de cuarzo
5 niveles de potencia
3 niveles de combinación Microondas+Grill
Temporizador
Función descongelación por tiempo y peso
Dimensiones del plato: 255mm
Dimensiones (AlxAnxFon cm): 25,9x44x33,5

Los productos, características e imágenes que se muestran son válidos salvo error de edición



JOMI20B1
EAN 8435666511218

20l Capacidad
700W Potencia Microondas
Mando giratorio

Características

Microondas Libre Instalación
Color Blanco
Capacidad 20 litros
Potencia Microondas: 700W
Control mecánico
Iluminación interior
5 niveles de potencia
Temporizador
Función descongelación por tiempo y peso
Dimensiones del plato: 245mm
Dimensiones (AlxAnxFon cm): 24,1x43,4x32,9



**Los productos, caracter[illegible]icas e imágenes que se muestran son válid[illegible]olvo error de edición*





PLACAS

Placa de inducción con extracción

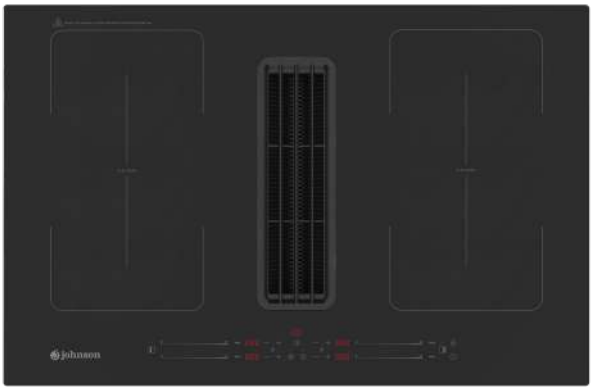



NOVEDAD

XPER80F
EAN 8435666513021



Características

Características generales
Motor Inverter
Bloqueo infantil
Dimensiones (AlxAnxFon cm): 23x80x52
Dimensiones nicho (cm): 75x49
Dimensiones salida de ventilación (cm): 22x8

Placa de Inducción
Cristal Negro
2 Zonas Flexibles de Cocinado
-Zona izquierda: 220x380mm(3.300/3.700W boost)
-Zona derecha: 220x380mm (3.300/3.700W boost)
Hasta 4 Zonas independientes:
- Zona izquierda posterior: 220mm (2.200/3.300W boost)
- Zona izquierda frontal: 220mm (2.200/3.300W boost)
- Zona derecha posterior: 220mm (2.200/3.300W boost)
- Zona derecha frontal: 220mm (2.200/3.300W boost)
Función Booster en todas las zonas
Control deslizante
Control táctil independiente
Canto redondeado
Indicador de calor residual
Función de gestión de potencia
Detector de recipientes
Interruptor de apagado automático de seguridad
Potencia total 7,4 kW
15 Niveles de potencia
Temporizador hasta 99 min.
Temporizador individual

Extractor
Sistema de extracción manual y automático
Tres niveles de potencia
Función Turbo
Capacidad de extracción: 645 m^3/h
(Mín: 327 m^3/h - Máx: 518 m^3/h - Turbo: 645 m^3/h)
Interruptor de apagado automático de seguridad
Clase energética A
Potencia motor 160W
Potencia sonora 65 dB
Preparada para recirculación
Posibilidad de extracción al exterior
Filtros reemplazo 3 años anti impurezas regenerable en el horno XPER80-FILTRO incluido

*Los productos, características e imágenes que se muestran son válidos salvo error de edición





NOVEDAD

XPER60F
EAN 8435666513809



Características

Características generales
Motor Inverter
Bloqueo infantil
Dimensiones (AlxAnxFon cm): 23x60x52
Dimensiones nicho (cm): 56x48
Dimensiones salida de ventilación: 22,74x9,5

Placa de Inducción
Cristal Negro
1 Zona Flexible de Cocinado
-Zona derecha: 210x370mm(3.300/3.700W boost)
Hasta 4 Zonas independientes:
- Zona izquierda posterior: 150mm (1.400/2.000W boost)
- Zona izquierda frontal: 180mm (2.200/3.300W boost)
-Zona derecha posterior: 210x185mm(2.200/3.300W boost)
-Zona derecha frontal: 210x185mm(2.200/3.300W boost)
Función Booster en todas las zonas
Cocción continua a bajo niveles de potencia en zona izquierda para un cocinado más homogéneo
Control deslizante y táctil independiente
Canto redondeado
Detector de recipientes
Indicador de calor residual
Botón de pausa
Función mantener caliente
Función transferencia entre zonas para guardar ajustes preseleccionados
Interruptor de apagado automático de seguridad
Protección de desbordamiento de agua
Potencia total 7,4 kW
9 Niveles de potencia
Temporizador individual hasta 99 min.

Extractor
Sistema de extracción manual y automático
Función Turbo
Capacidad de extracción: 683,4 m^3/h
(Mín: 245,3 m^3/h - Máx: 512,8 m^3/h - Turbo: 683,4 m^3/h)
Función de apagado diferido
Indicador de cambio de filtro
Interruptor de apagado automático de seguridad
Clase energética A++
Potencia motor 250W
Potencia sonora 61 dB
Preparada para recirculación
Posibilidad de extracción al exterior
Filtros reemplazo 5 años anti impurezas lavable y regenerable en el horno XPER60-FILTRO incluido



Los productos, características e imágenes que se muestran son válidos salvo error de edición

Placas de Inducción

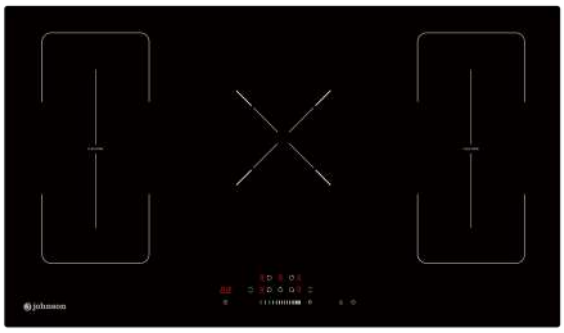

JINDU529FLEX
EAN 8435666503695

90cm Ancho | 9 Niveles de Potencia | 29cm Zona Doble Gigante | Temporizador | Control táctil Deslizante | Función Booster

Características

Placa de Inducción
Cristal Negro
2 Zonas Flexibles de Cocinado
-Zona izquierda: (3.000/3.600W boost)
-Zona derecha: (3.000/3.600W boost)
Hasta 5 Zonas independientes
- Zona izquierda posterior: 180mm (1.800/2.300W boost)
- Zona izquierda frontal: 180mm (1.800/2.300W boost)
- Zona frontal: 290mm (2.200/3.000W boost)
- Zona derecha posterior: 180mm (1.800/2.300W boost)
- Zona derecha frontal: 180mm (1.800/2.300W boost)
Función Booster en todas las zonas
Control deslizante
Control táctil independiente
Zona doble de hasta 29 cm
Frontal biselado
Detector de recipientes
Interruptor de apagado automático de seguridad
Bloqueo infantil
Potencia total 9,4 kW
9 Niveles de potencia
Temporizador hasta 99 min.
Temporizador individual
Indicador de calor residual
Dimensiones (AlxAnxFon cm): 6x90x52
Dimensiones nicho (cm): 87,4x49,4



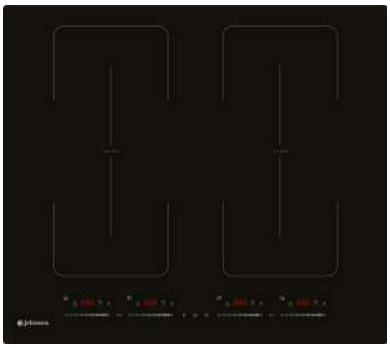

JINDU600FLEX *(Hasta fin de stock)*
EAN 8435666508218

60cm Ancho | 9 Niveles de Potencia | Temporizador | Control táctil Deslizante | Función Booster

Características

Placa de Inducción
Cristal Negro
2 Zonas Flexibles de Cocinado
-Zona izquierda: 220x380 mm (3.300/3.700W boost)
-Zona derecha: 220x380 mm (3.300/3.700W boost)
Hasta 4 Zonas independientes
- Zona izquierda posterior: 220mm (2.200/3.300W boost)
- Zona izquierda frontal: 220mm (2.200/3.300W boost)
- Zona derecha posterior: 220mm (2.200/3.300W boost)
- Zona derecha frontal: 220mm (2.200/3.300W boost)
Función Booster en todas las zonas
Función transferencia de ajustes entre zonas de cocción
Control táctil deslizante independiente
Detector de recipientes
Interruptor de apagado automático de seguridad
Botón de pausa
Bloqueo infantil
Potencia total 7,4 kW
9 Niveles de potencia
Temporizador hasta 8 horas
Indicador de calor residual
Dimensiones (AlxAnxFon cm): 5,3x59x52
Dimensiones nicho (cm): 56x48

**Los productos, características e imágenes que se muestran son válidos salvo error de edición*

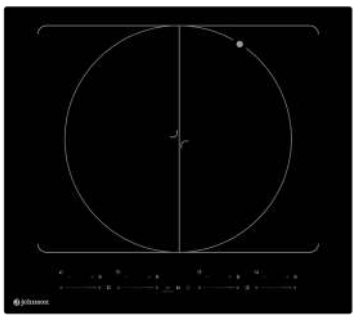

NOVEDAD

JINDUTOTAL
EAN 8435666513762

60cm Ancho | 9 Niveles de Potencia | Zona Gigante para paella 37 cm | Temporizador | Control táctil Deslizante | Función Booster

Características

Placa de Inducción
Cristal Negro
2 Zonas Flexibles de Cocinado
-Zona izquierda: 230x385mm(3.300/3.700W boost)
-Zona derecha: 230x385mm(3.300/3.700W boost)
Hasta 5 Zonas independientes
- Zona central: 385mm (4.000/5.000W boost)
- Zona izquierda posterior: 230x192,5mm (2.200/3.300W boost)
- Zona izquierda frontal: 230x192,5mm (2.200/3.300W boost)
- Zona derecha posterior: 230x192,5mm (2.200/3.300W boost)
- Zona derecha frontal: 230x192,5mm (2.200/3.300W boost)
Función Booster en todas las zonas
Cocción continua a bajo niveles de potencia en una zona
Control táctil deslizante independiente
Detector de recipientes
Interruptor de apagado automático de seguridad
Botón de pausa
Bloqueo infantil
Potencia total 7,4 kW
9 Niveles de potencia
Temporizador hasta 8 horas
Indicador de calor residual
Dimensiones (AlxAnxFon cm): 5,3x59x52
Dimensiones nicho (cm): 56x48



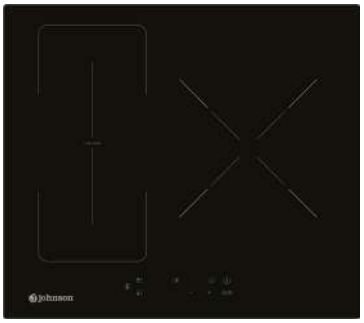

JINDU332FLEX *(Hasta fin de stock)*
EAN 8435666506153

60cm Ancho | 9 Niveles de Potencia | 32cm Zona Doble Gigante | Temporizador | Función Booster

Características

Placa de Inducción
Cristal Negro
1 Zona Flexible de Cocinado: (3.000/3.600W boost)
Hasta 3 Zonas independientes:
- Zona izquierda posterior: 180mm (1.500/2.100W boost)
- Zona izquierda frontal: 180mm (1.500/2.100W boost)
- Zona derecha doble: 320mm (3.000/3.800W boost)
Función Booster en todas las zonas
Control táctil independiente
Zona doble de hasta 32 cm
Canto redondeado
Modo pausa
Función de gestión de potencia
Detector de recipientes
Interruptor de apagado automático de seguridad
Bloqueo infantil
Potencia total 7,4 kW
9 Niveles de potencia
Temporizador hasta 99 min.
Temporizador individual
Dimensiones (AlxAnxFon cm): 6x59x52
Dimensiones nicho (cm): 56x49

**Los productos, características e imágenes que se muestran son válidos salvo error de edición*

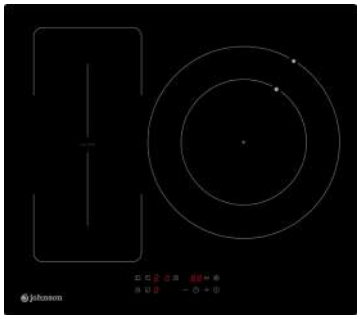

NOVEDAD

JINDU3Z32FLEX
EAN 8435666513779

60cm Ancho | 9 Niveles de Potencia | 32cm Zona Doble Gigante | Temporizador | Control táctil Deslizante | Función Booster

Características

Placa de Inducción
Cristal Negro
1 Zona Flexible de Cocinado
-Zona izquierda: 220x390 mm (3.300/3.700W boost)
Hasta 3 Zonas independientes
- Zona izquierda posterior: 180mm (1.800/2.000W boost)
- Zona izquierda frontal: 180mm (1.800/2.000W boost)
- Zona derecha: 210/320mm (3.000/3.700W boost)
Diseño con ventilación trasera: Se necesitan solo 15 mm de ventilación en la parte inferior
Función Booster en todas las zonas
Función de gestión de la potencia
Cocción continua a bajo niveles de potencia en zona izquierda
Control táctil independiente
Detector de recipientes
Interruptor de apagado automático de seguridad
Protección por sobrecalentamiento
Protección por bajo o alto voltaje
Botón de pausa
Señal acústica activable/desactivable
Protección por desbordamiento de agua
Bloqueo infantil
Potencia total 7,4 kW
9 Niveles de potencia
Temporizador individual hasta 99 min.
Indicador de calor residual
Clase II: No requiere de toma de tierra
Dimensiones (AlxAnxFon cm): 5,8x59x52
Dimensiones nicho (cm): 56x48-49



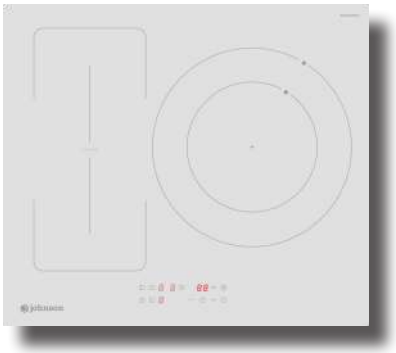

NOVEDAD

JINDU3Z32FLEXB
EAN 8435666513793

60cm Ancho | 9 Niveles de Potencia | 32cm Zona Doble Gigante | Temporizador | Control táctil Deslizante | Función Booster

Características

Placa de Inducción
Cristal Blanco Eurokera
1 Zona Flexible de Cocinado
-Zona izquierda: 220x390 mm (3.300/3.700W boost)
Hasta 3 Zonas independientes
- Zona izquierda posterior: 180mm (1.800/2.000W boost)
- Zona izquierda frontal: 180mm (1.800/2.000W boost)
- Zona derecha: 210/320mm (3.000/3.700W boost)
Diseño con ventilación trasera: Se necesitan solo 15 mm de ventilación en la parte inferior
Función Booster en todas las zonas
Función de gestión de la potencia
Cocción continua a bajo niveles de potencia en zona izquierda
Control táctil independiente
Detector de recipientes
Interruptor de apagado automático de seguridad
Protección por sobrecalentamiento
Protección por bajo o alto voltaje
Botón de pausa
Señal acústica activable/desactivable
Protección por desbordamiento de agua
Bloqueo infantil
Potencia total 7,4 kW
9 Niveles de potencia
Temporizador individual hasta 99 min.
Indicador de calor residual
Clase II: No requiere de toma de tierra
Dimensiones (AlxAnxFon cm): 5,8x59x52
Dimensiones nicho (cm): 56x48-49

**Los productos, características e imágenes que se muestran son válidos salvo error de edición*

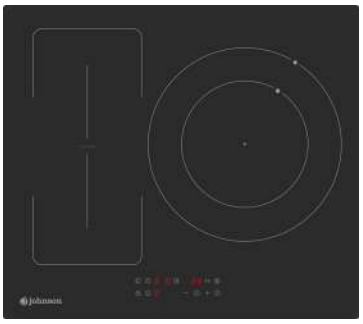

NOVEDAD

JINDU3Z32FLEXM
EAN 8435666513786

60cm Ancho | 9 Niveles de Potencia | 32cm Zona Doble Gigante | Temporizador | Control táctil Deslizante | Función Booster

Características

Placa de Inducción
Cristal Negro Mate
1 Zona Flexible de Cocinado
-Zona izquierda: 220x390 mm (3.300/3.700W boost)
Hasta 3 Zonas independientes
- Zona izquierda posterior: 180mm (1.800/2.000W boost)
- Zona izquierda frontal: 180mm (1.800/2.000W boost)
- Zona derecha: 210/320mm (3.000/3.700W boost)
Diseño con ventilación trasera: Se necesitan solo 15 mm de ventilación en la parte inferior
Función Booster en todas las zonas
Función de gestión de la potencia
Cocción continua a bajo niveles de potencia en zona izquierda
Control táctil independiente
Detector de recipientes
Interruptor de apagado automático de seguridad
Protección por sobrecalentamiento
Protección por bajo o alto voltaje
Botón de pausa
Señal acústica activable/desactivable
Protección por desbordamiento de agua
Bloqueo infantil
Potencia total 7,4 kW
9 Niveles de potencia
Temporizador individual hasta 99 min.
Indicador de calor residual
Clase II: No requiere de toma de tierra
Dimensiones (AlxAnxFon cm): 5,8x59x52
Dimensiones nicho (cm): 56x48-49



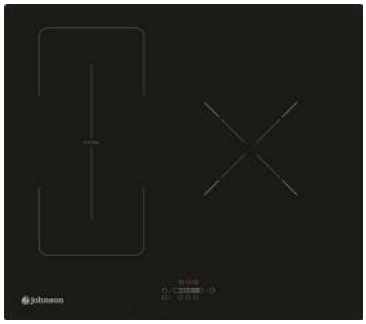

JINDU329FLEX *(Hasta fin de stock)*
EAN 8435666503688

60cm Ancho | 9 Niveles de Potencia | 29cm Zona Doble Gigante | Temporizador | Control táctil Deslizante | Función Booster

Características

Placa de Inducción
Cristal Negro
1 Zona Flexible de Cocinado: (3.000/3.600W boost)
Hasta 3 Zonas independientes:
- Zona izquierda posterior: 180mm (1.900/2.000W boost)
- Zona izquierda frontal: 180mm (1.900/2.000W boost)
- Zona derecha doble: 290mm (3.000/3.600W boost)
Función Booster en todas las zonas
Control deslizante
Control táctil independiente
Zona doble de hasta 29 cm
Canto redondeado
Detector de recipientes
Interruptor de apagado automático de seguridad
Bloqueo infantil
Diseño resistente al agua
Potencia total 7,4 kW
9 Niveles de potencia
Temporizador hasta 99 min.
Temporizador individual
Indicador de calor residual
Dimensiones (AlxAnxFon cm): 6,2x59x52
Dimensiones nicho (cm): 56x49

**Los productos, características e imágenes que se muestran son válidos salvo error de edición*

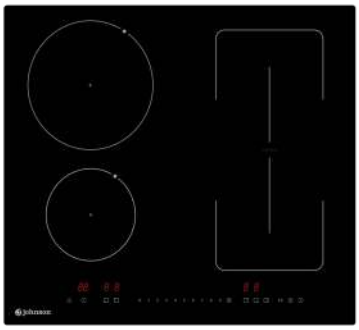

NOVEDAD

JINDU4FLEX
EAN 8435666513816

60cm Ancho | 9 Niveles de Potencia | Temporizador | Función Booster

Características

Placa de Inducción
Cristal Negro
1 Zona Flexible de Cocinado
-Zona izquierda: 220x380 mm (3.300/3.600W boost)
Hasta 4 Zonas independientes
- Zona izquierda posterior: 210mm (2.300/2.500W boost)
- Zona izquierda frontal: 150mm (1.200/1.500W boost)
- Zona derecha posterior: 180mm (1.800/2.000W boost)
- Zona derecha frontal: 180mm (1.800/2.000W boost)
Diseño con ventilación trasera: Se necesitan solo 15 mm de ventilación en la parte inferior
Función Booster en todas las zonas
Cocción continua a bajo niveles de potencia
Función mantener caliente
Control táctil independiente
Detector de recipientes
Interruptor de apagado automático de seguridad
Protección por sobrecalentamiento
Protección por bajo o alto voltaje
Botón de pausa
Protección por desbordamiento de agua
Bloqueo infantil
Potencia total 7,4 kW
9 Niveles de potencia
Temporizador individual hasta 99 min.
Indicador de calor residual
Clase II: No requiere de toma de tierra
Dimensiones (AlxAnxFon cm): 5,8x59x52
Dimensiones nicho (cm): 56x48





JINDU3292 *(Hasta fin de stock)*
EAN 8435666511362

60cm Ancho | 9 Niveles de Potencia | 29cm Zona Doble Gigante | Temporizador | Función Booster

Características

Placa de Inducción
Cristal Negro
3 Zonas de Cocinado
- Zona izquierda posterior: 180mm (2.100W)
- Zona izquierda frontal: 160 mm (1.500W)
- Zona derecha doble: 290mm (3.000/3.800W boost)
Función Booster
Control táctil independiente
Zona doble de hasta 29 cm
Canto redondeado
Detector de recipientes
Interruptor de apagado automático de seguridad
Bloqueo infantil
Potencia total 7,4 kW
9 Niveles de potencia
Temporizador hasta 99 min.
Temporizador individual
Indicador de calor residual
Dimensiones (AlxAnxFon cm): 6,3x59x52
Dimensiones nicho (cm): 56x49

**Los productos, características e imágenes que se muestran son válidos salvo error de edición*



JINDU3292B *(Hasta fin de stock)*
EAN 8435666511430

60 cm Ancho | 9 Niveles de Potencia | 29cm Zona Doble Gigante | Temporizador | Función Booster

Características

Placa de Inducción
Cristal Blanco Eurokera
3 Zonas de Cocinado
- Zona izquierda posterior: 180mm (2.100W)
- Zona izquierda frontal: 160 mm (1.500W)
- Zona derecha doble: 290mm (3.000/3.800W boost)
Función Booster
Control táctil independiente
Zona doble de hasta 29 cm
Canto redondeado

Detector de recipientes
Interruptor de apagado automático de seguridad
Bloqueo infantil
Potencia total 7,4 kW
9 Niveles de potencia
Temporizador hasta 99 min.
Temporizador individual
Indicador de calor residual
Dimensiones (AlxAnxFon cm): 6,3x59x52
Dimensiones nicho (cm): 56x49



*Los productos, características e imágenes que se muestran son válidos salvo error de edición



NOVEDAD

JINDU3Z
EAN 8435666513007

60cm Ancho | 9 Niveles de Potencia | 29cm Zona Doble Gigante | Temporizador | Función Booster

Características

Placa de Inducción
Cristal Negro
3 Zonas de Cocinado
- Zona izquierda posterior: 210 mm (2.400/2.600W) boost)
- Zona izquierda frontal: 160 mm (1.400/1.500W boost)
- Zona derecha doble: 290mm (3.000/3.600W boost)

Función Booster
Cocción continua a bajo niveles de potencia en las zonas izquierdas para un cocinado más homogéneo
Control deslizante
Control táctil independiente
Zona doble de hasta 29 cm
Canto redondeado
Detector de recipientes
Interruptor de apagado automático de seguridad
Bloqueo infantil
Potencia total 7,4 kW
9 Niveles de potencia
Temporizador hasta 99 min.
Temporizador individual
Indicador de calor residual
Dimensiones (AlxAnxFon cm): 6,2x59x52
Dimensiones nicho (cm): 56x49



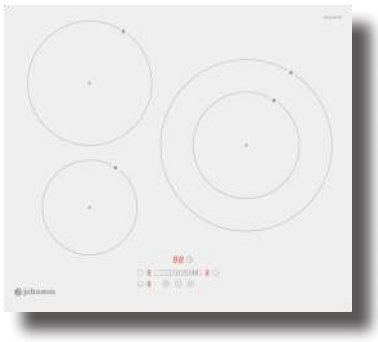

NOVEDAD

JINDU3ZB
EAN 8435666513014

60cm Ancho | 9 Niveles de Potencia | 29cm Zona Doble Gigante | Temporizador | Función Booster

Características

Placa de Inducción
Cristal Blanco
3 Zonas de Cocinado
- Zona izquierda posterior: 210 mm (2.400/2.600W) boost)
- Zona izquierda frontal: 160 mm (1.400/1.500W boost)
- Zona derecha doble: 290mm (3.000/3.600W boost)

Función Booster
Cocción continua a bajo niveles de potencia en las zonas izquierdas para un cocinado más homogéneo
Control deslizante
Control táctil independiente
Zona doble de hasta 29 cm
Canto redondeado
Detector de recipientes
Interruptor de apagado automático de seguridad
Bloqueo infantil
Potencia total 7,4 kW
9 Niveles de potencia
Temporizador hasta 99 min.
Temporizador individual
Indicador de calor residual
Dimensiones (AlxAnxFon cm): 6,2x59x52
Dimensiones nicho (cm): 56x49

**Los productos, características e imágenes que se muestran son válidos salvo error de edición*



JINDU230 *(Hasta fin de stock)*
EAN 8435666508225

30cm Ancho | 9 Niveles de Potencia | Temporizador | Función Booster

Características

Placa de Inducción
Cristal Negro
2 Zonas de Cocinado
- Zona posterior: 180mm (1.800/2.000W boost)
- Zona frontal: 160mm (1.300/1.500W boost)
Función Booster en todas las zonas
Control táctil independiente
Canto redondeado
Modo pausa

Detector de recipientes
Interruptor de apagado automático de seguridad
Bloqueo infantil
Potencia total 3,5 kW
9 Niveles de potencia
Temporizador hasta 99 min.
Temporizador individual
Indicador de calor residual
Dimensiones (AlxAnxFon cm): 5,9x28,8x52
Dimensiones nicho (cm): 50x26,8



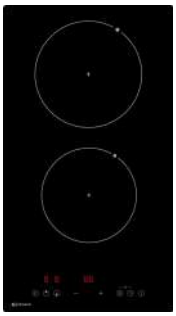

NOVEDAD

JINDU2301
EAN 8435666514301

30cm Ancho | 9 Niveles de Potencia | Temporizador | Función Booster

Características

Placa de Inducción
Cristal Negro
2 Zonas de Cocinado
- Zona posterior: 180mm (1.800/2.000W boost)
- Zona frontal: 160mm (1.300/1.500W boost)
Función Booster en todas las zonas
Control táctil independiente
Canto redondeado
Modo pausa

Detector de recipientes
Interruptor de apagado automático de seguridad
Bloqueo infantil
Potencia total 3,5 kW
9 Niveles de potencia
Temporizador hasta 99 min.
Temporizador individual
Indicador de calor residual
Dimensiones (AlxAnxFon cm): 5,9x28,8x52
Dimensiones nicho (cm): 50x26,8

Los productos, características e imágenes que se muestran son válidos salvo error de edición

Placa de inducción portátil



JINDU1FREE
EAN 8435666509994

2.200W Potencia | 9 Niveles de Potencia | 6 MODOS Modos de Cocción | Temporizador | Función Booster

Características

Placa de Inducción portátil
Cristal Negro
1 Zona de Cocinado 208mm (2.200W)
Función Booster
Control táctil
Detector de recipientes
Interruptor de apagado automático de seguridad
Potencia total 2,2 kW
9 Niveles de potencia
6 Programas de cocinado disponibles:
Plancha/Guiso/Freír/Hervir/Vapor/Sopa
Temporizador
Dimensiones (AlxAnxFon cm): 5,6x28x35
Longitud del cable de conexión (cm): 150
Unidades por embalaje colectivo: 8



Vitrocerámicas

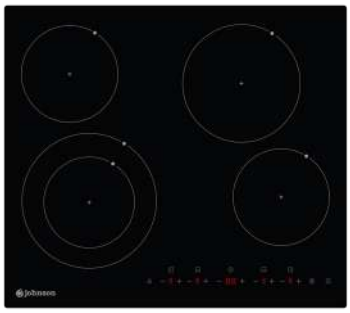

JVICA4201 *(Hasta fin de stock)*
EAN 8435666507976

60cm Ancho | 9 Niveles de Potencia | 23cm Zona doble | Temporizador

Características

Vitrocerámica
Cristal Negro
4 Zonas de cocinado:
- Zona izquierda posterior: 165mm (1.200W)
- Zona izquierda frontal doble: 135/230mm (1.000/2.200W)
- Zona derecha posterior: 200mm (1.800W)
- Zona derecha frontal: 165mm (1.200W)

Control táctil independiente
Zona doble de hasta 23 cm
Canto redondeado
Interruptor de apagado automático de seguridad
Bloqueo infantil
Potencia total 5,8-7 kW
9 Niveles de potencia
Temporizador hasta 99 min.
Indicador de calor residual
Protección contra sobrecalentamiento
Dimensiones (AlxAnxFon cm): 5,1x59x52
Dimensiones nicho (cm): 56x48

Los productos, características e imágenes que se muestran son válidos salvo error de edición



NOVEDAD

JVICA4202
EAN 8435666514295

60cm Ancho | 9 Niveles de Potencia | 23cm Zona doble | Temporizador

Características

Vitrocerámica
Cristal Negro
4 Zonas de cocinado:
- Zona izquierda posterior: 165mm (1.200W)
- Zona izquierda frontal doble: 135/230mm (1.000/2.200W)
- Zona derecha posterior: 200mm (1.800W)
- Zona derecha frontal: 165mm (1.200W)

Control táctil independiente
Zona doble de hasta 23 cm
Canto redondeado
Interruptor de apagado automático de seguridad
Bloqueo infantil
Potencia total 5,8-7 kW
9 Niveles de potencia
Temporizador hasta 99 min.
Indicador de calor residual
Protección contra sobrecalentamiento
Dimensiones (AlxAnxFon cm): 5,1x59x52
Dimensiones nicho (cm): 56x48



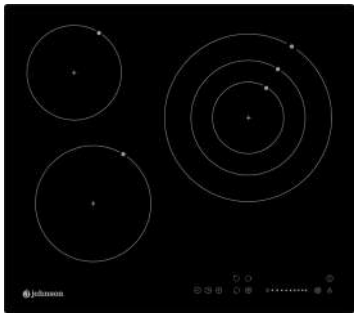

JVICA3302 *(Hasta fin de stock)*
EAN 8435666507969

60cm Ancho | 9 Niveles de Potencia | 30cm Zona Triple Gigante | Temporizador | Control táctil Deslizante

Características

Vitrocerámica
Cristal Negro
3 Zonas de cocinado:
- Zona izquierda posterior: 165mm (1.200W)
- Zona izquierda frontal: 200mm (1.800W)
- Zona triple derecha: 150/225/300mm (1.050/1.950/2.700W)

Control deslizante
Control táctil independiente
Zona triple de hasta 30 cm
Canto redondeado
Función de mantenimiento del calor
Interruptor de apagado automático de seguridad
Bloqueo infantil
Potencia total 5,2-6,2 kW
9 Niveles de potencia
Temporizador hasta 99 min.
Indicador de calor residual
Protección contra sobrecalentamiento
Dimensiones (AlxAnxFon cm): 5,1x59x52
Dimensiones nicho (cm): 56x48

**Los productos, características e imágenes que se muestran son válidos salvo error de edición*

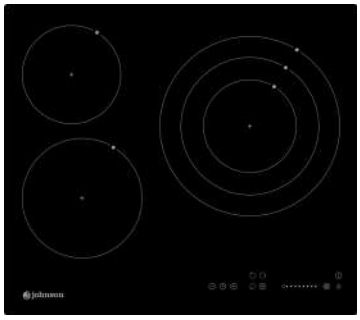

JVICA3303
EAN 8435666514288

60cm Ancho | 9 Niveles de Potencia | 30cm Zona Triple Gigante | Temporizador | Control táctil Deslizante

Características

Vitrocerámica
Cristal Negro
3 Zonas de cocinado:
- Zona izquierda posterior: 165mm (1.200W)
- Zona izquierda frontal: 200mm (1.800W)
- Zona triple derecha: 150/225/300mm (1.050/1.950/2.700W)

Control deslizante
Control táctil independiente
Zona triple de hasta 30 cm
Canto redondeado
Función de mantenimiento del calor
Interruptor de apagado automático de seguridad
Bloqueo infantil
Potencia total 5,2-6,2 kW
9 Niveles de potencia
Temporizador hasta 99 min.
Indicador de calor residual
Protección contra sobrecalentamiento
Dimensiones (AlxAnxFon cm): 5,1x59x52
Dimensiones nicho (cm): 56x48





JVICA2301 *(Hasta fin de stock)*
EAN 8435666508881

30cm Ancho | 9 Niveles de Potencia | 20cm Zona Doble Gigante | Temporizador

Características

Vitrocerámica
Cristal Negro
2 Zonas de cocinado:
- Zona posterior: 200mm (1.800W)
- Zona frontal: 165mm (1.200W)

Control táctil independiente
Diámetro de zona mayor: 20 cm
Canto redondeado
Interruptor de apagado automático de seguridad
Bloqueo infantil
Potencia total 2,7-3,3 kW
9 Niveles de potencia
Temporizador hasta 99 min.
Indicador de calor residual
Protección contra sobrecalentamiento
Dimensiones (AlxAnxFon cm): 6,6x28,8x52
Dimensiones nicho (cm): 49x26,8

**Los productos, características e imágenes que se muestran son válidos salvo error de edición*



NOVEDAD

JVICA2302

EAN 8435666514516

30cm Ancho | 9 Niveles de Potencia | 20cm Zona Doble Gigante | Temporizador

Características

Vitrocerámica
Cristal Negro
2 Zonas de cocinado:
- Zona posterior: 200mm (1.800W)
- Zona frontal: 165mm (1.200W)
Control táctil independiente
Diámetro de zona mayor: 20 cm
Canto redondeado
Interruptor de apagado automático de seguridad
Bloqueo infantil
Potencia total 2,7-3,3 kW
9 Niveles de potencia
Temporizador hasta 99 min.
Indicador de calor residual
Protección contra sobrecalentamiento
Dimensiones (AlxAnxFon cm): 6,6x28,8x52
Dimensiones nicho (cm): 49x26,8



La cocción inteligente, flexible y compacta

Resultados exquisitos en el formato que elijas

**Los productos, características e imágenes que se muestran son válidos salvo error de edición*

Encimeras de gas



JAMA590BN
EAN 8435666505569

90cm Ancho | Parrillas de Hierro Fundido | Gas Butano/ Gas Natural | Fuego Triple Llama | Autoencendido | Válvula de Seguridad

Características

Encimera de gas
Cristal Negro
Parrillas de hierro fundido
5 Zonas de Cocinado
- Zona izquierda: Fuego triple llama (3,3 kW)
- Zona central frontal: Fuego auxiliar (1 kW)
- Zona central posterior: Fuego semi-rápido (1,75 kW)
- Zona derecha frontal: Fuego semi-rápido (1,75 kW)
- Zona derecha posterior: Fuego rápido (3 kW)

Autoencendido
Válvula de seguridad en los quemadores
Sistema de control mecánico
Mandos en color negro y plata
Preparada para Gas Butano
Kit Gas Natural incluido
Dimensiones (AlxAnxFon cm): 9x90x51
Dimensiones nicho (cm): 83x48





JAMA590BX
EAN 8435666505552

86cm Ancho | Parrillas de Hierro Fundido | Gas Butano/ Gas Natural | Fuego Triple Llama | Autoencendido | Válvula de Seguridad

Características

Encimera de gas
Inox
Parrillas de hierro fundido
5 Zonas de Cocinado
- Zona izquierda: Fuego triple llama (3,3 kW)
- Zona central frontal: Fuego auxiliar (1 kW)
- Zona central posterior: Fuego semi-rápido (1,75 kW)
- Zona derecha frontal: Fuego semi-rápido (1,75 kW)
- Zona derecha posterior: Fuego rápido (3 kW)

Autoencendido
Válvula de seguridad en los quemadores
Sistema de control mecánico
Mandos en color plata
Preparada para Gas Butano
Kit Gas Natural incluido
Dimensiones (AlxAnxFon cm): 9x86x51
Dimensiones nicho (cm): 81,5x49

Los productos, características e imágenes que se muestran son válidos salvo error de edición



JAMA575BN
EAN 8435666505521



Características

Encimera de gas
Cristal Negro
Parrillas de hierro fundido
5 Zonas de Cocinado
- Zona izquierda frontal: Fuego auxiliar (1 kW)
- Zona izquierda posterior: Fuego rápido (3 kW)
- Zona central: Fuego triple llama (3,3 kW)
- Zona derecha frontal: Fuego semi-rápido (1,75 kW)
- Zona derecha posterior: Fuego semi-rápido (1,75 kW)

Autoencendido
Válvula de seguridad en los quemadores
Sistema de control mecánico
Mandos en color negro y plata
Preparada para Gas Butano
Kit Gas Natural incluido
Dimensiones (AlxAnxFon cm): 9x75x52
Dimensiones nicho (cm): 56x48



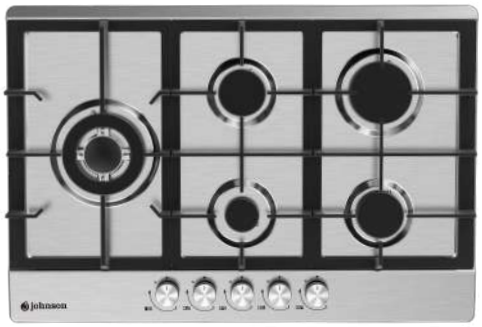

JAMA575BX
EAN 8435666505538



Características

Encimera de gas
Inox
Parrillas de hierro fundido
5 Zonas de Cocinado
- Zona izquierda: Fuego triple llama (3,3 kW)
- Zona central frontal: Fuego auxiliar (1 kW)
- Zona central posterior: Fuego semi-rápido (1,75 kW)
- Zona derecha frontal: Fuego semi-rápido (1,75 kW)
- Zona derecha posterior: Fuego rápido (3 kW)

Autoencendido
Válvula de seguridad en los quemadores
Sistema de control mecánico
Mandos en color plata
Preparada para Gas Butano
Kit Gas Natural incluido
Dimensiones (AlxAnxFon cm): 9x75x51
Dimensiones nicho (cm): 56x49

Los productos, características e imágenes que se muestran son válidos salvo error de edición

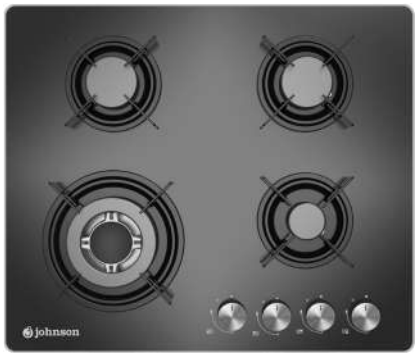

JAMA4BN
EAN 8435666505507

60 cm Ancho | Parrillas de Hierro Fundido | Gas Butano/ Gas Natural | Fuego Triple Llama | Autoencendido | Válvula de Seguridad

Características

Encimera de gas
Cristal Negro
Parrillas de hierro fundido individuales
4 Zonas de Cocinado
- Zona izquierda frontal: Fuego triple llama (3,3 kW)
- Zona izquierda posterior: Fuego semi-rápido (1,75 kW)
- Zona derecha frontal: Fuego auxiliar (1 kW)
- Zona derecha posterior: Fuego semi-rápido (1,75 kW)
Autoencendido
Válvula de seguridad en los quemadores
Sistema de control mecánico
Mandos en color plata
Preparada para Gas Butano
Kit Gas Natural incluido
Dimensiones (AlxAnxFon cm): 9x60x51
Dimensiones nicho (cm): 56x48





JAMA4BN1
EAN 8435666505514

60 cm Ancho | Parrillas de Hierro Fundido | Gas Butano/ Gas Natural | Fuego Triple Llama | Autoencendido | Válvula de Seguridad

Características

Encimera de gas
Cristal Negro
Parrillas de hierro fundido
4 Zonas de Cocinado
- Zona izquierda frontal: Fuego triple llama (3,3 kW)
- Zona izquierda posterior: Fuego semi-rápido (1,75 kW)
- Zona derecha frontal: Fuego auxiliar (1 kW)
- Zona derecha posterior: Fuego semi-rápido (1,75 kW)
Autoencendido
Válvula de seguridad en los quemadores
Sistema de control mecánico
Mandos en color plata
Preparada para Gas Butano
Kit Gas Natural incluido
Dimensiones (AlxAnxFon cm): 10x60x51
Dimensiones nicho (cm): 56x48

**Los productos, características e imágenes que se muestran son válidos salvo error de edición*



JAMA3BN1
EAN 8435666505484

60cm Ancho | Parrillas de Hierro Fundido | Gas Butano/ Gas Natural | Fuego Triple Llama | Autoencendido | Válvula de Seguridad

Características

Encimera de gas
Cristal Negro
Parrillas de hierro fundido
3 Zonas de Cocinado
- Zona izquierda: Fuego triple llama (3,3 kW)
- Zona derecha frontal: Fuego auxiliar (1 kW)
- Zona derecha posterior: Fuego semi-rápido (1,75 kW)
Autoencendido

Válvula de seguridad en los quemadores
Sistema de control mecánico
Mandos en color plata
Preparada para Gas Butano
Kit Gas Natural incluido
Dimensiones (AlxAnxFon cm): 9x60x51
Dimensiones nicho (cm): 56x48



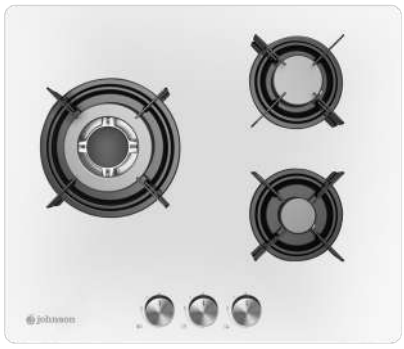

JAMA3BB
EAN 8435666505491

60cm Ancho | Parrillas de Hierro Fundido | Gas Butano/ Gas Natural | Fuego Triple Llama | Autoencendido | Válvula de Seguridad

Características

Encimera de gas
Cristal Blanco
Parrillas de hierro fundido
3 Zonas de Cocinado
- Zona izquierda: Fuego triple llama (3,3 kW)
- Zona derecha frontal: Fuego auxiliar (1 kW)
- Zona derecha posterior: Fuego semi-rápido (1,75 kW)
Autoencendido

Válvula de seguridad en los quemadores
Sistema de control mecánico
Mandos en color plata
Preparada para Gas Butano
Kit Gas Natural incluido
Dimensiones (AlxAnxFon cm): 9x60x51
Dimensiones nicho (cm): 56x48

**Los productos, características e imágenes que se muestran son válidos salvo error de edición*



JAMA230BN
EAN 8435666505545

30 cm Ancho | Parrillas de Hierro Fundido | Gas Butano/ Gas Natural | Autoencendido | Válvula de Seguridad

Características

Encimera de gas
Cristal Negro
Parrillas de hierro fundido
2 Zonas de Cocinado
- Zona frontal: Fuego auxiliar (1 kW)
- Zona posterior: Fuego rápido (3 kW)
Autoencendido
Válvula de seguridad en los quemadores
Sistema de control mecánico
Mandos en color plata
Preparada para Gas Butano
Kit Gas Natural incluido
Dimensiones (AlxAnxFon cm): 9x30x52
Dimensiones nicho (cm): 26,2x48





JAMA4BX1
EAN 8435666505477

60 cm Ancho | Parrillas de Hierro Fundido | Gas Butano/ Gas Natural | Fuego Triple Llama | Autoencendido | GAS STOP Válvula de Seguridad

Características

Encimera de gas
Inox
Parrillas de hierro fundido
4 Zonas de Cocinado
- Zona izquierda frontal: Fuego triple llama (3,3 kW)
- Zona izquierda posterior: Fuego semi-rápido (1,75 kW)
- Zona derecha frontal: Fuego auxiliar (1 kW)
- Zona derecha posterior: Fuego semi-rápido (1,75 kW)
Autoencendido
Válvula de seguridad en los quemadores
Sistema de control mecánico
Mandos en color plata
Preparada para Gas Butano
Kit Gas Natural incluido
Dimensiones (AlxAnxFon cm): 9x59x51
Dimensiones nicho (cm): 56x48

Los productos, características e imágenes que se muestran son válidos salvo error de edición



JAMA4BX1A
EAN 8435666507983

60 cm Ancho | Gas Butano/ Gas Natural | Fuego Triple Llama | Autoencendido | GAS STOP Válvula de Seguridad

Características

Encimera de gas
Inox
4 Zonas de Cocinado
- Zona izquierda frontal: Fuego rápido (3 kW)
- Zona izquierda posterior: Fuego semi-rápido (1,75 kW)
- Zona derecha frontal: Fuego auxiliar (1 kW)
- Zona derecha posterior: Fuego semi-rápido (1,75 kW)

Autoencendido
Válvula de seguridad en los quemadores
Sistema de control mecánico
Mandos en color plata
Preparada para Gas Butano
Kit Gas Natural incluido
Dimensiones (AlxAnxFon cm): 9x59x51
Dimensiones nicho (cm): 56x48





JAMA3BX1
EAN 8435666505453

60 cm Ancho | Gas Butano/ Gas Natural | Fuego Triple Llama | Autoencendido | GAS STOP Válvula de Seguridad

Características

Encimera de gas
Inox
3 Zonas de Cocinado
- Zona izquierda: Fuego triple llama (3,3 kW)
- Zona derecha frontal: Fuego auxiliar (1 kW)
- Zona derecha posterior: Fuego semi-rápido (1,75 kW)

Autoencendido
Válvula de seguridad en los quemadores
Sistema de control mecánico
Mandos en color plata
Preparada para Gas Butano
Kit Gas Natural incluido
Dimensiones (AlxAnxFon cm): 9x59x51
Dimensiones nicho (cm): 56x49

**Los productos, características e imágenes que se muestran son válidos salvo error de edición*





COCINAS

Cocinas de gas



COCI50B3B1
EAN 8435666511409
Cocina de gas color Blanco
Preparada para Gas Butano
Kit de Gas Natural incluido





COCI50B3X1
EAN 8435666511423
Cocina de gas Inox
Preparada para Gas Butano
Kit de Gas Natural incluido



COCI50G3X1
EAN 8435666511645
Cocina de gas Inox
Preparada para Gas Natural
Kit de Gas Butano incluido



Características

Características generales
Cocina de gas Blanco/Inox
Encimera Inox
Tapa de cristal
Sistema anti cierre accidental de la tapa
Ancho 50 cm
Dimensiones (AlxAnxFon cm): 86,8-89x50x56,5

Encimera de gas
3 zonas de cocinado
- Zona izquierda: Fuego triple llama wok (3,5 kW)
- Zona derecha frontal: Fuego rápido (2,9 kW)
- Zona derecha posterior: Fuego auxiliar (0,95 kW)

Parrillas esmaltadas
Autoencendido
Válvula de seguridad en los quemadores FFD

Horno de gas
Capacidad 43 litros
Quemador inferior 2,5 kW
Quemador superior 2 kW
Autoencendido
Luz interior
Puerta y cristal desmontables
Incluye rejilla y bandeja

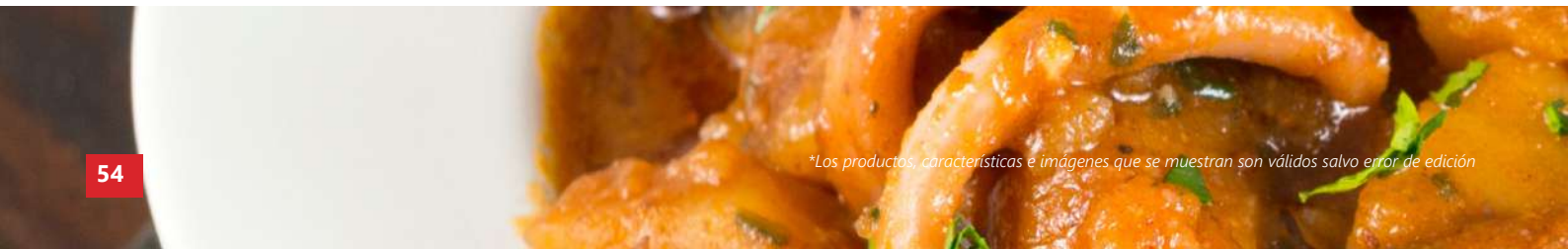

*Los productos, características e imágenes que se muestran son válidos salvo error de edición



COCI50BB

EAN 8435666508560

Cocina de gas color Blanco
Preparada para Gas Butano
Kit de Gas Natural incluido





COCI50BX

EAN 8435666508553

Cocina de gas Inox
Preparada para Gas Butano
Kit de Gas Natural incluido



COCI50GX

EAN 8435666508607

Cocina de gas Inox
Preparada para Gas Natural
Kit de Gas Butano incluido



Características

Características generales
Cocina de gas Blanco/Inox
Encimera Inox
Tapa de metal
Ancho 50 cm
Dimensiones (AlxAnxFon cm): 87x50x58,2

Encimera de gas
4 zonas de cocinado
- Zona izquierda frontal: Fuego rápido (2,5 kW)
- Zona izquierda posterior: Fuego semi-rápido (1,65 kW)
- Zona derecha frontal: Fuego auxiliar (0,9 kW)
- Zona derecha posterior: Fuego semi-rápido (1,65 kW)

Parrillas esmaltadas
Autoencendido
Válvula de seguridad en los quemadores FFD

Horno de gas
Capacidad 50 litros
Quemador inferior 2,40 kW
Quemador superior 2 kW
Puerta desmontable
Incluye rejilla y bandeja



*Los productos, características e imágenes que se muestran son válidos salvo error de edición



COCI50P3
EAN 8435666508263



Características

Hornillo con portabombonas
Color Blanco
Parrillas esmaltadas
3 zonas de cocinado
- Zona izquierda: Fuego triple llama wok (3,5 kW)
- Zona derecha frontal: Fuego rápido (2,9 kW)
- Zona derecha posterior: Fuego auxiliar (0,95 kW)

Válvula de seguridad en los quemadores
Sistema de control mecánico
Mandos en color blanco
Preparada para Gas Butano
Kit Gas Natural incluido
Dimensiones (AlxAnxFon cm): 86x49,8x54,7



El sabor más tradicional, el de la cocción a fuego lento
Sentirás el abrazo de tu abuela en cada cucharada

*Los productos, características e imágenes que se muestran son válidos salvo error de edición



COCI60BB1

EAN 8435666511447

Cocina de gas color Blanco
Preparada para Gas Butano
Kit de Gas Natural incluido





COCI60BX1

EAN 8435666511454

Cocina de gas Inox
Preparada para Gas Butano
Kit de Gas Natural incluido



COCI60GX1

EAN 8435666511461

Cocina de gas Inox
Preparada para Gas Natural
Kit de Gas Butano incluido



Características

Características generales
Cocina de gas Blanco/Inox
Encimera Inox
Frontal antisalpicaduras
Ancho 60 cm
Conexión de la toma de gas a izquierda o derecha
Dimensiones (AlxAnxFon cm): 91-93,8x59,7x63

Encimera de gas
4 zonas de cocinado
- Zona izquierda frontal: Fuego triple llama wok (4,2 kW)
- Zona izquierda posterior: Fuego semi-rápido (1,65 kW) /(*1,55 kW en COCI60GX1)*
- Zona derecha frontal: Fuego rápido (2,5 kW)/(*2,60 kW modelo COCI60GX1)*
- Zona derecha posterior: Fuego auxiliar (0,9 kW)

Parrillas de hierro fundido
Autoencendido
Válvula de seguridad en los quemadores FFD

Horno de gas
Capacidad 71 litros
Quemador inferior 2,40 kW/(*2,75 kW en COCI60GX1)*
Quemador superior grill 2 kW/(*2,20 kW en COCI60GX1)*
Autoencendido
Temporizador mecánico
Luz interior
Accesorio rustipollo
Puerta y cristal desmontables
Incluye rejilla y bandeja



Los productos, características e imágenes que se muestran son válidos salvo error de edición





COCI90PBB1

EAN 8435666511478

Cocina de gas con portabombonas color Blanco
Preparada para Gas Butano
Kit de Gas Natural incluido



COCI90PBX1

EAN 8435666511485

Cocina de gas con portabombonas Inox
Preparada para Gas Butano
Kit de Gas Natural incluido



Características

Características generales
Cocina de gas Blanco/Inox
Frontal antisalpicaduras
Ancho 90 cm
Compartimento portabombonas
Cajón inferior abatible
Conexión de la toma de gas a izquierda o derecha
Dimensiones (AlxAnxFon cm): 90,45-93,3x90x66

Encimera de gas
5 zonas de cocinado
- Zona izquierda frontal: Fuego semi-rápido (1,65 kW)
- Zona izquierda posterior: Fuego semi-rápido (1,65 kW)
- Zona central: Fuego triple llama wok (4,2 kW)
- Zona derecha frontal: Fuego auxiliar (0,9 kW)
- Zona derecha posterior: Fuego rápido (2,5 kW)

Parrillas de hierro fundido
Autoencendido
Válvula de seguridad en los quemadores FFD

Horno de gas
Capacidad 71 litros
Quemador inferior 2,40 kW
Quemador superior grill 2 kW
Autoencendido
Temporizador mecánico
Luz interior
Accesorio rustipollo
Puerta desmontable
Incluye rejilla y bandeja



*Los productos, características e imágenes que se muestran son variados salvo error de edición



COCI90BX1
EAN 8435666511492

Cocina de gas Inox
Preparada para Gas Butano
Kit de Gas Natural incluido



COCI90GX1
EAN 8435666511508

Cocina de gas Inox
Preparada para Gas Natural
Kit de Gas Butano incluido



Características

Características generales
Cocina de gas Inox
Frontal antisalpicaduras
Ancho 90 cm
Conexión de la toma de gas a izquierda o derecha
Dimensiones (AlxAnxFon cm): 90,45-93,3x90x64,5

Encimera de gas
5 zonas de cocinado
- Zona izquierda frontal: Fuego semi-rápido (1,65 kW)/*(1,55 kW en COCI90GX1)*
- Zona izquierda posterior: Fuego semi-rápido (1,65 kW)/*(1,55 kW en COCI90GX1)*
- Zona central: Fuego triple llama wok (4,2 kW)
- Zona derecha frontal: Fuego auxiliar (0,9 kW)
- Zona derecha posterior: Fuego rápido (2,5 kW)/*(2,60 kW en COCI90GX1)*

Parrillas de hierro fundido
Autoencendido
Válvula de seguridad en los quemadores FFD

Horno de gas
Capacidad 100 litros
Quemador inferior 3,50 kW/*(3 kW en COCI90GX1)*
Quemador superior grill 3 kW/*(2,60 kW en COCI90GX1)*
Convección por doble ventilador
Autoencendido
Temporizador mecánico
Luz interior
Accesorio rustipollo
Puerta desmontable
Incluye rejilla y bandeja



*Los productos, características e imágenes que se muestran son válidos salvo error de edición





COCI60BRN1

EAN 8435666511515

Cocina de gas estilo rústico color Negro
Preparada para Gas Butano
Kit de Gas Natural incluido



COCI60BRC1

EAN 8435666511522

Cocina de gas estilo rústico color Crema
Preparada para Gas Butano
Kit de Gas Natural incluido



Características

Características generales
Cocina de gas estilo rústico color Negro/Crema
Mandos y tirador dorados
Frontal antisalpicaduras
Ancho 60 cm
Conexión de la toma de gas a izquierda o derecha
Dimensiones (AlxAnxFon cm): 91-93,8x59,7x63

Encimera de gas
4 zonas de cocinado
- Zona izquierda frontal: Fuego triple llama wok (4,2 kW)
- Zona izquierda posterior: Fuego semi-rápido (1,65 kW)
- Zona derecha frontal: Fuego rápido (2,5 kW)
- Zona derecha posterior: Fuego auxiliar (0,9 kW)

Parrillas de hierro fundido
Autoencendido
Válvula de seguridad en los quemadores FFD

Horno de gas
Capacidad 71 litros
Quemador inferior 2,40 kW
Quemador superior grill 2 kW
Ventilación forzada
Autoencendido
Reloj analógico
Luz interior
Accesorio rustipollo
Puerta desmontable
Incluye rejilla y bandeja



**Los productos, características e imágenes que se muestran son válidos salvo error de edición*



COCI90BRN1

EAN 8435666511539

Cocina de gas estilo rústico color Negro
Preparada para Gas Butano
Kit de Gas Natural incluido





COCI90GRN1

EAN 8435666511546

Cocina de gas estilo rústico color Negro
Preparada para Gas Natural
Kit de Gas Butano incluido



COCI90BRC1

EAN 8435666511553

Cocina de gas estilo rústico color Crema
Preparada para Gas Butano
Kit de Gas Natural incluido



Características

Características generales
Cocina de gas estilo rústico color Negro/Crema
Mandos y tirador dorados
Frontal antisalpicaduras
Ancho 90 cm
Conexión de la toma de gas a izquierda o derecha
Dimensiones (AlxAnxFon cm): 90,45-93,3x90x64,5

Encimera de gas
5 zonas de cocinado
- Zona izquierda frontal: Fuego semi-rápido/(1,65 kW)/*(1,55 kW en COCI90GRN1)*
- Zona izquierda posterior: Fuego semi-rápido/(1,65 kW)/*(1,55 kW en COCI90GRN1)*
- Zona central: Fuego triple llama wok (4,2 kW)
- Zona derecha frontal: Fuego auxiliar (0,9 kW)
- Zona derecha posterior: Fuego rápido (2,5 kW)/*(2,60 kW en COCI90GRN1)*

Parrillas de hierro fundido
Autoencendido
Válvula de seguridad en los quemadores FFD

Horno de gas
Capacidad 100 litros
Quemador inferior 3,50 kW/*(3 kW en COCI90GRN1)*
Quemador superior grill 3 kW/*(2,60 kW en COCI90GRN1)*
Convección por doble ventilador
Ventilación forzada
Autoencendido
Reloj analógico
Luz interior
Accesorio rustipollo
Puerta desmontable
Incluye rejilla y bandeja

**Los productos, características e imágenes que se muestran son válidos salvo error de edición*



COCI90PBRN1

EAN 8435666511416

Cocina de gas estilo rústico con portabombonas color Negro
Preparada para Gas Butano
Kit de Gas Natural incluido



Características

Características generales
Cocina de gas estilo rústico color Negro
Mandos y tirador dorados
Tapa de cristal
Sistema anti cierre accidental de la tapa
Ancho 90 cm
Compartimento portabombonas
Cajón inferior abatible
Dimensiones (AlxAnxFon cm): 89,5-91,5x90x61

Encimera de gas
5 zonas de cocinado
- Zona izquierda frontal: Fuego triple llama wok (3,5 kW)
- Zona central frontal Fuego semi-rápido (1,7 kW)
- Zona central posterior: Fuego semi-rápido (1,7 kW)
- Zona derecha frontal: Fuego rápido (2,9 kW)
- Zona derecha posterior: Fuego auxiliar (0,95 kW)

Parrillas de hierro fundido
Autoencendido
Válvula de seguridad en los quemadores FFD

Horno de gas
Capacidad 60 litros
Quemador inferior 2,5 kW
Quemador superior 2 kW
Temporizador mecánico
Autoencendido
Válvula de seguridad en los quemadores FFD
Luz interior
Accesorio rustipollo
Puerta triple cristal
Puerta y cristal desmontables
Incluye rejilla y bandeja



*Los productos, características e imágenes que se muestran son válidos salvo error de edición

Cocinas eléctricas



COCI50VICA
EAN 8435666508270



Características

Características generales
Cocina eléctrica color Blanco
Ancho 50 cm
Dimensiones (AlxAnxFon cm): 85,5x50x56,5
Incluye cable eléctrico de conexión

Vitrocerámica
3 zonas de cocinado
- Zona izquierda: 180mm (1.700W)
- Zona frontal: 140mm (1.200W)
- Zona derecha: 140mm (1.200W)

Control mecánico independiente
6 niveles de potencia

Horno convencional
Capacidad 48 litros
Clase energética A
Función AquaClean de autolimpieza
4 Modos de cocción: Calor Superior/Cocción convencional
Calor inferior/ Grill
Luz interior
Puerta y cristal desmontables
Incluye rejilla y bandeja



**Los productos, características e imágenes que se muestran son válidos salvo error de edición*





CAMPANAS

Campanas de Isla

SERIE AUSTRO



NOVEDAD

AUSTRO90X1

EAN 8435666511560



Características

Campana de isla en forma de T
Ancho 90 cm
Inox
Control táctil
Display Digital LED con indicadores de función, velocidad, reloj, saturación del filtro de antigrasa y del filtro de carbón antiolores
4 niveles de potencia
Función Turbo
Capacidad de extracción:
(Mín: 280 m³/h - Máx: 540 m³/h - Turbo: 620 m³/h)
Función cronómetro
Apagado diferido
Iluminación LED: 4x2,5W
3 filtros de aluminio lavables
Clase energética A
Potencia motor: 200W/Potencia total: 210W
Potencia sonora: 67 dB
Instalación en recirculación opcional
(accesorios filtros de carbón larga vida y regenerables FILC262AS por separado)
Dimensiones (AlxAnxFon cm):
76,5/113 (mín/máx)x90x60



*Los productos, características e imágenes que se muestran son válidos salvo error de edición

SERIE NOTUS



NOTUSBLANCA1
EAN 8435666511614

43 cm Ancho | 3 Niveles de Potencia | 800 m³/h Potencia del Motor | 68 dB Potencia Sonora | C Energía



NOTUSINOX1
EAN 8435666511591

43 cm Ancho | 3 Niveles de Potencia | 800 m³/h Potencia del Motor | 68 dB Potencia Sonora | C Energía

Características

Campana de isla cilíndrica
Ancho 43 cm
Color Blanco/Inox
Control mecánico
3 niveles de potencia
Capacidad de extracción:
(Mín: 240 m³/h - Máx: 603 m³/h)
Iluminación LED: 2x3W
1 filtro de aluminio lavable
Clase energética C
Potencia motor: 250W/Potencia total: 256W
Potencia sonora: 68 dB
Instalación en recirculación opcional
(accesorios filtros de carbón larga vida y regenerables
JFILC431 por separado)
Dimensiones (AlxØ cm): 85/115 (mín/máx)x43

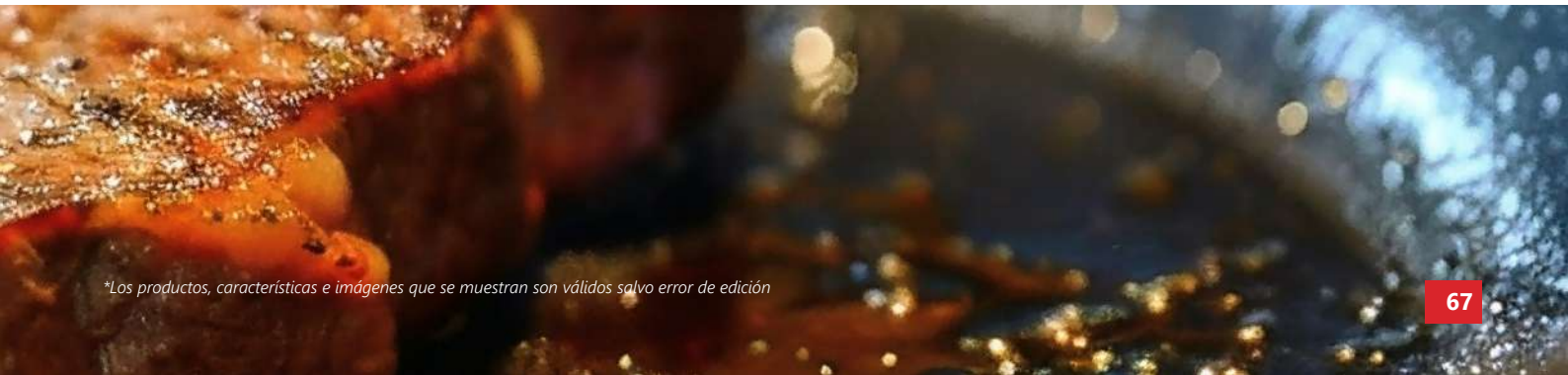

**Los productos, características e imágenes que se muestran son válidos salvo error de edición*

Campanas de Encastre

SERIE CORO



CORO90X1
EAN 8435666511584

90 cm Ancho | 3 Niveles de Potencia | 800 m³/h Potencia del Motor | 70 dB Potencia Sonora | A Energía

Características

Campana de encastre
Ancho 90 cm
Inox y Cristal
Control mecánico
3 niveles de potencia
Capacidad de extracción:
(Mín: 255 m³/h - Máx: 620 m³/h)
Iluminación LED: 2x2,5W

2 filtros de aluminio lavables
Clase energética A
Potencia motor: 250W/Potencia total: 255W
Potencia sonora: 70 dB
Instalación en recirculación opcional
(accesorios filtros de carbón JFILC38668 por separado)
Dimensiones (AlxAnxFon cm):
33,9/35,6 (mín/máx)x89,4x32/34 (mín/máx)



CORO60X1
EAN 8435666511577

60 cm Ancho | 3 Niveles de Potencia | 800 m³/h Potencia del Motor | 70 dB Potencia Sonora | A Energía

Características

Campana de encastre
Ancho 60 cm
Inox y Cristal
Control mecánico
3 niveles de potencia
Capacidad de extracción:
(Mín: 255 m³/h - Máx: 620 m³/h)
Iluminación LED: 2x2,5W

1 filtro de aluminio lavable
Clase energética A
Potencia motor: 250W/Potencia total: 255W
Potencia sonora: 70 dB
Instalación en recirculación opcional
(accesorios filtros de carbón JFILC38668 por separado)
Dimensiones (AlxAnxFon cm):
33,9/35,6 (mín/máx)x59,4x32/34 (mín/máx)

Los productos, características e imágenes que se muestran son válidos salvo error de edición

Grupo Filtrante

SERIE VAYU



VAYU52X1
EAN 8435666511607

60 cm Ancho | 3 Niveles de Potencia | 500 m³/h Potencia del Motor | 67 dB Potencia Sonora | D Energía

Características

Grupo Filtrante
Ancho 60 cm
Inox
Control mecánico
3 niveles de potencia
Capacidad de extracción:
(Mín: 290 m³/h - Máx: 368 m³/h)
Iluminación LED: 2x3W
1 filtro de aluminio lavable
Clase energética D
Potencia motor: 140W/Potencia total: 146W
Potencia sonora: 67 dB
Instalación en recirculación opcional
(accesorios filtros JFILC38000 de carbón por separado)
Dimensiones (AlxAnxFon cm): 17,7/20,8 (mín/máx)x53,5x30



*Los productos, características e imágenes que se muestran son válidos salvo error de edición

Campanas de Pared

SERIE KON



KON908N *(Hasta fin de stock)*

EAN 8435666505781



Características

Campana de pared inclinada
Ancho 90 cm
Cristal Negro
Aspiración perimetral
Control táctil
4 niveles de potencia
Función Turbo
Capacidad de extracción: 801,8 m³/h
(Mín: 262,4 m³/h - Máx: 584,3m³/h - Turbo: 801,8 m³/h)
Iluminación LED: 2x1,5W
Filtro de aluminio lavable 5 capas

Clase energética A
Potencia motor: 250W/Potencia total: 253W
Potencia sonora: 62 dB
Instalación en recirculación opcional
(accesorios filtros de carbón TL1200 por separado)
Dimensiones (AlxAnxFon cm):
88/127 (mín/máx)x90x41,8
(Kit prolongación chimenea completa color inox (cubretubo inox + prolongador inox) hasta 1,4 metros TLCHIM1400XK por separado)



KON908B *(Hasta fin de stock)*

EAN 8435666505804



Características

Campana de pared inclinada
Ancho 90 cm
Cristal Blanco
Aspiración perimetral
Control táctil
4 niveles de potencia
Función Turbo
Capacidad de extracción: 801,8 m³/h
(Mín: 262,4 m³/h - Máx: 584,3m³/h - Turbo: 801,8 m³/h)
Iluminación LED: 2x1,5W
Filtro de aluminio lavable de 5 capas

Clase energética A
Potencia motor: 250W/Potencia total: 253W
Potencia sonora: 62 dB
Instalación en recirculación opcional
(accesorios filtros de carbón TL1200 por separado)
Dimensiones (AlxAnxFon cm):
88/127 (mín/máx)x90x41,8
(Kit prolongación chimenea completa color inox (cubretubo inox + prolongador inox) hasta 1,4 metros TLCHIM1400XK por separado)

**Los productos, características e imágenes que se muestran son válidos salvo error de edición*



KON608N *(Hasta fin de stock)*
EAN 8435666505798



Características

Campana de pared inclinada
Ancho 60 cm
Cristal Negro
Aspiración perimetral
Control táctil
4 niveles de potencia
Función Turbo
Capacidad de extracción: 801,8 m³/h
(Mín: 262,4 m³/h - Máx: 584,3m³/h - Turbo: 801,8 m³/h)
Iluminación LED: 2x1,5W
Filtro de aluminio lavable 5 capas

Clase energética A
Potencia motor: 250W/Potencia total: 253W
Potencia sonora: 64 dB
Instalación en recirculación opcional
(accesorios filtros de carbón TL1200 por separado)
Dimensiones (AlxAnxFon cm):
88/127 (mín/máx)x60x41,8
(Kit prolongación chimenea completa color inox (cubretubo inox + prolongador inox) hasta 1,4 metros TLCHIM1400XK por separado)



KON608B *(Hasta fin de stock)*
EAN 8435666505811



Características

Campana de pared inclinada
Ancho 60 cm
Cristal Blanco
Aspiración perimetral
Control táctil
4 niveles de potencia
Función Turbo
Capacidad de extracción: 801,8 m³/h
(Mín: 262,4 m³/h - Máx: 584,3m³/h - Turbo: 801,8 m³/h)
Iluminación LED: 2x1,5W
Filtro de aluminio lavable de 5 capas

Clase energética A
Potencia motor: 250W/Potencia total: 253W
Potencia sonora: 64 dB
Instalación en recirculación opcional
(accesorios filtros de carbón TL1200 por separado)
Dimensiones (AlxAnxFon cm):
88/127 (mín/máx)x60x41,8
(Kit prolongación chimenea completa color inox (cubretubo inox + prolongador inox) hasta 1,4 metros TLCHIM1400XK por separado)

Los productos, características e imágenes que se muestran son válidos salvo error de edición

SERIE HAIZEA



NOVEDAD

HAIZEA90N
EAN 8435666514172



Características

Campana de pared inclinada
Ancho 90 cm
Cristal Negro
Aspiración perimetral
Control táctil
4 niveles de potencia
Función Turbo
Capacidad de extracción: 801,8 m³/h
(Mín: 262,4 m³/h - Máx: 584,3m³/h - Turbo: 801,8 m³/h)
Iluminación LED: 2x1,5W
Filtro de aluminio lavable 5 capas

Clase energética A
Potencia motor: 250W/Potencia total: 253W
Potencia sonora: 65 dB
Instalación en recirculación opcional
(accesorios filtros de carbón TL1200 por separado)
(accesorios filtros de carbón por separado)
Dimensiones (AlxAnxFon cm):
81,2/119(mín/máx)x89,6x43
(Kit prolongación chimenea completa color inox opcional
cubretubo inox + prolongador inox hasta 1,4 metros
TLCHIM1400XK)

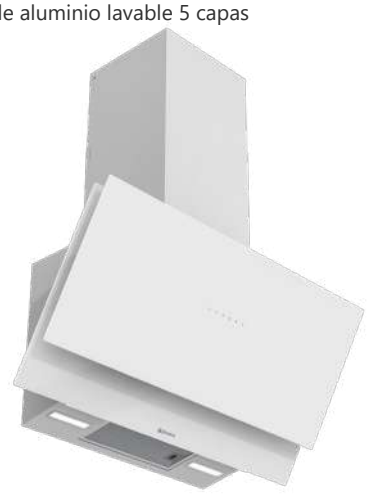

NOVEDAD

HAIZEA90W
EAN 8435666514141



Características

Campana de pared inclinada
Ancho 90 cm
Cristal Blanco
Aspiración perimetral
Control táctil
4 niveles de potencia
Función Turbo
Capacidad de extracción: 801,8 m³/h
(Mín: 262,4 m³/h - Máx: 584,3m³/h - Turbo: 801,8 m³/h)
Iluminación LED: 2x1,5W
Filtro de aluminio lavable 5 capas

Clase energética A
Potencia motor: 250W/Potencia total: 253W
Potencia sonora: 65 dB
Instalación en recirculación opcional
(accesorios filtros de carbón TL1200 por separado)
(accesorios filtros de carbón por separado)
Dimensiones (AlxAnxFon cm):
81,2/119(mín/máx)x89,6x43
(Kit prolongación chimenea completa color inox opcional
cubretubo inox + prolongador inox hasta 1,4 metros
TLCHIM1400XK)

Los productos, características e imágenes que se muestran son válidos salvo error de edición



NOVEDAD

HAIZEA70N
EAN 8435666514165

70 cm Ancho | 4 Niveles de Potencia | 800 m³/h Potencia del Motor | Función Turbo | Control táctil | 65dB Potencia Sonora | A Energía

Características

Campana de pared inclinada
Ancho 70 cm
Cristal Negro
Aspiración perimetral
Control táctil
4 niveles de potencia
Función Turbo
Capacidad de extracción: 801,8 m³/h
(Mín: 262,4 m³/h - Máx: 584,3m³/h - Turbo: 801,8 m³/h)
Iluminación LED: 2x1,5W
Filtro de aluminio lavable 5 capas

Clase energética A
Potencia motor: 250W/Potencia total: 253W
Potencia sonora: 65 dB
Instalación en recirculación opcional
(accesorios filtros de carbón TL1200 por separado)
(accesorios filtros de carbón por separado)
Dimensiones (AlxAnxFon cm):
81,2/119(mín/máx)x69,7x43
Kit prolongación chimenea completa color inox opcional
(cubretubo inox + prolongador inox hasta 1,4 metros
TLCHIM1400XK)



HAIZEA70W
EAN 8435666514134

70 cm Ancho | 4 Niveles de Potencia | 800 m³/h Potencia del Motor | Función Turbo | Control táctil | 65dB Potencia Sonora | A Energía

Características

Campana de pared inclinada
Ancho 70 cm
Cristal Blanco
Aspiración perimetral
Control táctil
4 niveles de potencia
Función Turbo
Capacidad de extracción: 801,8 m³/h
(Mín: 262,4 m³/h - Máx: 584,3m³/h - Turbo: 801,8 m³/h)
Iluminación LED: 2x1,5W
Filtro de aluminio lavable 5 capas

Clase energética A
Potencia motor: 250W/Potencia total: 253W
Potencia sonora: 65 dB
Instalación en recirculación opcional
(accesorios filtros de carbón TL1200 por separado)
(accesorios filtros de carbón por separado)
Dimensiones (AlxAnxFon cm):
81,2/119(mín/máx)x69,7x43
Kit prolongación chimenea completa color inox opcional
(cubretubo inox + prolongador inox hasta 1,4 metros
TLCHIM1400XK)

**Los productos, características e imágenes que se muestran son válidos salvo error de edición*



NOVEDAD

HAIZEA60N
EAN 8435666514158

60 cm Ancho | 4 Niveles de Potencia | 800 m³/h Potencia del Motor | Función Turbo | Control táctil | 65dB Potencia Sonora | A Energía

Características

Campana de pared inclinada
Ancho 60 cm
Cristal Negro
Aspiración perimetral
Control táctil
4 niveles de potencia
Función Turbo
Capacidad de extracción: 801,8 m³/h
(Mín: 262,4 m³/h - Máx: 584,3m³/h - Turbo: 801,8 m³/h)
Iluminación LED: 2x1,5W
Filtro de aluminio lavable 5 capas

Clase energética A
Potencia motor: 250W/Potencia total: 253W
Potencia sonora: 65 dB
Instalación en recirculación opcional
(accesorios filtros de carbón TL1200 por separado)
(accesorios filtros de carbón por separado)
Dimensiones (AlxAnxFon cm):
81,2/119(mín/máx)x59,7x43
Kit prolongación chimenea completa color inox opcional
(cubretubo inox + prolongador inox hasta 1,4 metros
TLCHIM1400XK)



NOVEDAD

HAIZEA60W
EAN 8435666514127

60 cm Ancho | 4 Niveles de Potencia | 800 m³/h Potencia del Motor | Función Turbo | Control táctil | 65dB Potencia Sonora | A Energía

Características

Campana de pared inclinada
Ancho 60 cm
Cristal Blanco
Aspiración perimetral
Control táctil
4 niveles de potencia
Función Turbo
Capacidad de extracción: 801,8 m³/h
(Mín: 262,4 m³/h - Máx: 584,3m³/h - Turbo: 801,8 m³/h)
Iluminación LED: 2x1,5W
Filtro de aluminio lavable 5 capas

Clase energética A
Potencia motor: 250W/Potencia total: 253W
Potencia sonora: 65 dB
Instalación en recirculación opcional
(accesorios filtros de carbón TL1200 por separado)
(accesorios filtros de carbón por separado)
Dimensiones (AlxAnxFon cm):
81,2/119(mín/máx)x59,7x43
Kit prolongación chimenea completa color inox opcional
(cubretubo inox + prolongador inox hasta 1,4 metros
TLCHIM1400XK)

**Los productos, características e imágenes que se muestran son válidos salvo error de edición*

SERIE SIROCO



SIROCO908TNX
EAN 8435666508058



Características

Campana de pared
Ancho 90 cm
Frontal en Cristal Negro
Cuerpo Inox
Control táctil y con gestos
4 niveles de potencia
Función Turbo
Capacidad de extracción: 800 m³/h
(Mín: 280 m³/h - Máx: 600 m³/h - Turbo: 800 m³/h)
Función memoria
Apagado diferido
Indicador de cambio de filtro
Iluminación LED: 2x1,5W
3 Filtros de aluminio lavable de 5 capas
Clase energética A
Potencia motor: 250W/Potencia total: 253W
Potencia sonora: 67 dB
Instalación en recirculación opcional
(accesorios filtros de carbón TL1200 por separado)
Dimensiones (AlxAnxFon cm):
55/102 (mín/máx)x89,8x50
(Tubo prolongador color Inox hasta 1 metro TL1701 por separado)



SIROCO908NX
EAN 8435666508041



Características

Campana de pared
Ancho 90 cm
Frontal en Cristal Negro
Cuerpo Inox
Control táctil
Display Digital LED
4 niveles de potencia
Función Turbo
Capacidad de extracción: 800 m³/h
(Mín: 280 m³/h - Máx: 600 m³/h - Turbo: 800 m³/h)
Iluminación LED: 2x1,5W
3 Filtros de aluminio lavable de 5 capas
Clase energética A
Potencia motor: 250W/Potencia total: 253W
Potencia sonora: 67 dB
Instalación en recirculación opcional
(accesorios filtros de carbón TL1200 por separado)
Dimensiones (AlxAnxFon cm):
55/102 (mín/máx)x89,8x50
(Tubo prolongador color Inox hasta 1 metro TL1701 por separado)

Los productos, características e imágenes que se muestran son válidos salvo error de edición



SIROCO608NX
EAN 8435666508034

60 cm Ancho | 4 Niveles de Potencia | 800 m³/h Potencia del Motor | Función Turbo | Control táctil | 67 dB Potencia Sonora | A Energía

Características

Campana de pared
Ancho 60 cm
Frontal en Cristal Negro
Cuerpo Inox
Control táctil
Display Digital LED
4 niveles de potencia
Función Turbo
Capacidad de extracción: 800 m³/h
(Mín: 280 m³/h - Máx: 600 m³/h - Turbo: 800 m³/h)
Iluminación LED: 2x1,5W
2 Filtros de aluminio lavable de 5 capas
Clase energética A
Potencia motor: 250W/Potencia total: 253W
Potencia sonora: 67 dB
Instalación en recirculación opcional
(accesorios filtros de carbón TL1200 por separado)
Dimensiones (AlxAnxFon cm):
55/102 (mín/máx)x59,8x50
(Tubo prolongador color Inox hasta 1 metro TL1701 por separado)

SERIE VENTI



VENTI906X
EAN 8435666508027

90 cm Ancho | 3 Niveles de Potencia | 640 m³/h Potencia del Motor | 67 dB Potencia Sonora | C Energía

Características

Campana de pared
Ancho 90 cm
Inox
Control con botonera
3 niveles de potencia
Capacidad de extracción: 640 m³/h
(Mín: 280 m³/h - Máx: 640 m³/h)
Iluminación LED: 2x1,5W
3 Filtros de aluminio lavables
Clase energética C
Potencia motor: 215W/Potencia total: 218W
Potencia sonora: 67 dB
Instalación en recirculación opcional
(accesorios filtros de carbón TL1200 por separado)
Dimensiones (AlxAnxFon cm):
53/100 (mín/máx)x89,8x50
(Tubo prolongador color Inox hasta 1 metro TL1701 por separado)

Los productos, características e imágenes que se muestran son válidos salvo error de edición



VENTI706X
EAN 8435666508010

70 cm Ancho | 3 Niveles de Potencia | 640 m³/h Potencia del Motor | 67 dB Potencia Sonora | C Energía

Características

Campana de pared
Ancho 70 cm
Inox
Control con botonera
3 niveles de potencia
Capacidad de extracción: 640 m³/h
(Mín: 280 m³/h - Máx: 640 m³/h)
Iluminación LED: 2x1,5W
2 Filtros de aluminio lavables

Clase energética C
Potencia motor: 215W/Potencia total: 218W
Potencia sonora: 67 dB
Instalación en recirculación opcional
(accesorios filtros de carbón TL1200 por separado)
Dimensiones (AlxAnxFon cm):
55/102 (mín/máx)x69,8x50
(Tubo prolongador color Inox hasta 1 metro TL1701 por separado)





VENTI604X
EAN 8435666508003

60 cm Ancho | 3 Niveles de Potencia | 440 m³/h Potencia del Motor | 68 dB Potencia Sonora | B Energía

Características

Campana de pared
Ancho 60 cm
Inox
Control con botonera
3 niveles de potencia
Capacidad de extracción: 440 m³/h
(Mín: 280 m³/h - Máx: 440 m³/h)
Iluminación LED: 1,5W
2 Filtros de aluminio lavables

Clase energética B
Potencia motor: 115W/Potencia total: 116,5W
Potencia sonora: 68 dB
Instalación en recirculación opcional
(accesorios filtros de carbón TL0860 por separado)
Dimensiones (AlxAnxFon cm):
53/100 (mín/máx)x59,8x45

Los productos, características e imágenes que se muestran son válidos salvo error de edición

SERIE APICE



NOVEDAD

APICE90X
EAN 8435666514110

90 cm Ancho | 3 Niveles de Potencia | 440 m³/h Potencia del Motor | 67 dB Potencia Sonora | C Energía

Características

Campana de pared inclinada
Ancho 90 cm
Inox
Aspiración perimetral
Control mecánico
3 niveles de potencia
Capacidad de extracción: 448 m³/h
(Mín: 291,2 m³/h - Máx: 448 m³/h)
Iluminación LED: 2x1,5W

3 Filtros de aluminio lavable 5 capas
Clase energética C
Potencia motor: 105W/Potencia total: 108W
Potencia sonora: 67 dB
Instalación en recirculación opcional
(accesorios filtros de carbón por separado TL1200)
Dimensiones (AlxAnxFon cm):
63,8/92(mín/máx)x89,8x47,2



NOVEDAD

APICE60X
EAN 8435666514103

60 cm Ancho | 3 Niveles de Potencia | 440 m³/h Potencia del Motor | 67 dB Potencia Sonora | C Energía

Características

Campana de pared inclinada
Ancho 60 cm
Inox
Aspiración perimetral
Control mecánico
3 niveles de potencia
Capacidad de extracción: 448 m³/h
(Mín: 291,2 m³/h - Máx: 448 m³/h)
Iluminación LED: 2x1,5W

2 Filtros de aluminio lavable 5 capas
Clase energética C
Potencia motor: 105W/Potencia total: 108W
Potencia sonora: 67 dB
Instalación en recirculación opcional
(accesorios filtros de carbón por separado TL1200)
Dimensiones (AlxAnxFon cm):
63,8/92(mín/máx)x59,8x47,2

Los productos, características e imágenes que se muestran son válidos salvo error de edición

SERIE LIBIS



LIBIS90RN
EAN 8435666505316

90 cm Ancho | 3 Niveles de Potencia | 540 m³/h Potencia del Motor | 65 dB Potencia Sonora | C Energía

Características

Campana de pared
Ancho 90 cm
Estilo rústico color Negro
Control mecánico
3 niveles de potencia
Capacidad de extracción: 512 m³/h
(Mín: 276 m³/h - Med: 400 m³/h - Máx: 512 m³/h)
Iluminación LED: 2x2W
3 filtros de aluminio lavables

Clase energética C
Potencia motor: 147W/Potencia total: 151W
Potencia sonora: 65 dB
Instalación en recirculación opcional
(accesorios filtros de carbón TL00AR por separado)
Dimensiones (AlxAnxFon cm):
85,5/135,5 (mín/máx)x90x48
(Tubo prolongador color Negro hasta 51 centímetros JLARN por separado)

Campanas telescópicas

SERIE EOLO



EOLO60X *(Hasta fin de stock)*
EAN 8435666507990

60 cm Ancho | 3 Niveles de Potencia | 400 m³/h Potencia del Motor | 67 dB Potencia Sonora | B Energía

Características

Campana telescópica
Ancho 60 cm
Inox
Control mecánico deslizante
3 niveles de potencia
Capacidad de extracción: 400 m³/h
(Mín: 210 m³/h - Máx: 400 m³/h)
Iluminación LED: 1,5W

2 Filtros de aluminio lavable
Clase energética B
Potencia motor: 115W/Potencia total: 116,5W
Potencia sonora: 67 dB
Instalación en recirculación opcional
(accesorios filtros de carbón TL0860 por separado)
Dimensiones (AlxAnxFon cm):
17,5 (mín/máx)x59,5x30,8/44,3 (mín/máx)

**Los productos, características e imágenes que se muestran son válidos salvo error de edición*

SERIE GALI



NOVEDAD

GALI60N
EAN 8435666514196

60 cm Ancho | 3 Niveles de Potencia | 440 m³/h Potencia del Motor | 65 dB Potencia Sonora | C Energía

Características

Campana telescópica
Ancho 60 cm
Color Negro
Control mecánico deslizante
3 niveles de potencia
Capacidad de extracción: 439,9 m³/h
(Mín: 284,8 m³/h - Máx: 439,9 m³/h)
Iluminación LED: 1,5W

2 Filtros de aluminio de 4 capas lavables
Clase energética C
Potencia motor: 105W/Potencia total: 106,5W
Potencia sonora: 65 dB
Instalación en recirculación opcional
(accesorios filtros de carbón por separado TL1200)
Dimensiones (AlxAnxFon cm):
25,5x59,5x28/41,5(mín/máx)



NOVEDAD

GALI60W
EAN 8435666514202

60 cm Ancho | 3 Niveles de Potencia | 440 m³/h Potencia del Motor | 65 dB Potencia Sonora | C Energía

Características

Campana telescópica
Ancho 60 cm
Color Blanco
Control mecánico deslizante
3 niveles de potencia
Capacidad de extracción: 439,9 m³/h
(Mín: 284,8 m³/h - Máx: 439,9 m³/h)
Iluminación LED: 1,5W

2 Filtros de aluminio de 4 capas lavables
Clase energética C
Potencia motor: 105W/Potencia total: 106,5W
Potencia sonora: 65 dB
Instalación en recirculación opcional
(accesorios filtros de carbón por separado TL1200)
Dimensiones (AlxAnxFon cm):
25,5x59,5x28/41,5(mín/máx)

Los productos, características e imágenes que se muestran son válidos salvo error de edición



NOVEDAD

GALI60X
EAN 8435666514189

60 cm Ancho | 3 Niveles de Potencia | 440 m³/h Potencia del Motor | 65 dB Potencia Sonora | C Energía

Características

Campana telescópica
Ancho 60 cm
Inox
Control mecánico deslizante
3 niveles de potencia
Capacidad de extracción: 439,9 m³/h
(Mín: 284,8 m³/h - Máx: 439,9 m³/h)
Iluminación LED: 1,5W
2 Filtros de aluminio de 4 capas lavables
Clase energética C
Potencia motor: 105W/Potencia total: 106,5W
Potencia sonora: 65 dB
Instalación en recirculación opcional
(accesorios filtros de carbón por separado TL1200)
Dimensiones (AlxAnxFon cm):
25,5x59,5x28/41,5(mín/máx)

Campanas clásicas

SERIE BOREA



NOVEDAD

BOREA60X
EAN 8435666514097

60 cm Ancho | 3 Niveles de Potencia | 320 m³/h Potencia del Motor | 73 dB Potencia Sonora | C Energía

Características

Campana clásica
Ancho 60 cm
Inox
Control mecánico
3 niveles de potencia
Capacidad de extracción: 323,4 m³/h
(Mín: 189 m³/h - Máx: 323,4 m³/h)
Iluminación LED: 1,5W
1 Filtro de aluminio de 3 capas lavable
Clase energética C
Potencia motor: 135W/Potencia total: 136,5W
Potencia sonora: 73 dB
Dimensiones (AlxAnxFon cm): 14x59,7x50

*Los productos, características e imágenes que se muestran son válidos salvo error de edición


000
johnson



PEQUEÑO
APARATO ELECTRODOMÉSTICO

Freidoras de aire



JFRY8DUO
EAN 8435666509932

2.400W Potencia | 8l (4L 4L) Capacidad | 9 MODOS Modos de Cocción | SYNC FINISH Función Sincronización | MATCH COOK Función Copiar ajustes | Temporizador | Ventana e iluminación

Características

Freidora de aire
Color negro y plata
Capacidad 8 litros: 4+4
Potencia 2.400 W
Control táctil
Display digital LED
Iluminación interior
Dos cestos extraíbles independientes
Revestimiento antiadherente
Diseño con ventana para seguir el proceso de cocción
Rango ajustable de temperatura 40-200º
9 Programas de cocinado disponibles:
Air Fry/Grill/Repostería/Deshidratar/Asar/Parrilla/Recalentar/
Pan/Mantener Caliente
Función Sync Finish: Programa la finalización de ambas cestas al mismo tiempo
Función Match Cook: Copia el mismo programa en ambas cestas
Temporizador (1-60 minutos)
Señal acústica de fin de cocinado
Incluye rejilla x 2
Soporte recogecable
Dimensiones (AlxAnxFon cm): 30x35,4x38,5
Longitud del cable de conexión (cm): 91



JFRY7
EAN 8435666509925

1.800W Potencia | 7l Capacidad | 10 MODOS Modos de Cocción | Multifunción | Temporizador | Ventana e iluminación

Características

Freidora de aire
Color negro e inox
Capacidad 7 litros
Potencia 1.800 W
Control táctil
Display digital LED
Iluminación interior
Cesto extraíble
Revestimiento antiadherente
Diseño con ventana para seguir el proceso de cocción
Rango ajustable de temperatura 40-200º
Función mantener caliente
Función recalentar
Función descongelación
Automenú con 10 recetas disponibles
Temporizador (1-60 minutos)
Función memoria
Señal acústica de fin de cocinado
Incluye rejilla
Dimensiones (AlxAnxFon cm): 33,7x28,2x38,5
Longitud del cable de conexión (cm): 91

Los productos, características e imágenes que se muestran son válidos salvo error de edición

Planchas de asar



NOVEDAD

ROASTY2000
EAN 8435666513601

2.000W Potencia | 5 Niveles de Potencia | Placa antiadherente

Características

Plancha de cocina
Color negro
Potencia 2.000 W
Placa plana y parrilla fundida a presión de cerámica
Termostato con 5 niveles de potencia
Recubrimiento antiadherente
Bandeja recogegotas
Patas antideslizantes
Dimensiones (AlxAnxFon cm): 10,1x58,2x34,5
Dimensiones del área de cocción (AnxFon cm): 47x30
Longitud del cable de conexión (cm): 85
Unidades por embalaje colectivo: 4



**Los productos, características e imágenes que se muestran son válidos salvo error de edición*

Grills



NOVEDAD

JGRILL
EAN 8435666513564



Características

Grill
Color Inox y negro
Potencia 2.000 W
Regulador de altura de la placa superior
Apertura en diferentes grados: hasta 180º
Placas de aluminio antiadherentes aptas para lavavajillas
Indicadores luminosos encendido y alcance de temperatura
Protección contra sobrecalentamiento
Bandeja recogegotas
Posibilidad de almacenamiento en posición vertical
Dimensiones (AlxAnxFon cm): 15,6x35,5x34,5
Dimensiones de las placas (AnxFon cm): 29x23,2
Longitud del cable de conexión (cm): 75
Unidades por embalaje colectivo: 3

Sandwicheras



NOVEDAD

TRIXTO
EAN 8435666513595



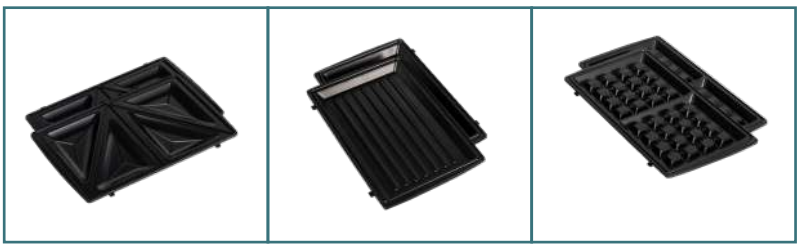

Características

Sandwichera
Función 3 en 1: Sandwichera, gofrera y grill en un mismo producto
Potencia 850 W
Control termostático
3 placas intercambiables
Placas con revestimiento antiadherente para una limpieza más sencilla
Elemento calefactor en la parte superior e inferior
4 pestillos para fijar/retirar las placas
Indicadores luminosos de encendido y alcance de temperatura
Carcasa con pestillo para asegurar una mayor presión
Patas antideslizantes
Base con soporte para recoger el cable
Dimensiones (AlxAnxFon cm): 10,5x23,4x23,9
Dimensiones de las placas (AnxFon cm): 23,2x13,1
Longitud del cable de conexión (cm): 70
Unidades por embalaje colectivo: 8

**Los productos, características e imágenes que se muestran son válidos salvo error de edición*

Batidoras y amasadoras



OPTIMIX
EAN 8435666509963



Características

Batidora amasadora
Función 3 en 1: Amasa, bate y pica con un único producto
Color negro
Potencia 1.200 W
6 Niveles de potencia
Elevación y colocación del brazo pulsando un sencillo botón
Bol extraíble de 4 litros en acero inoxidable
Posición de Bloqueo/Desbloqueo para la colocación de accesorios
Accesorios de la amasadora
- Gancho amasador
- Varillas
- Batidor

Jarra batidora de 1,25 litros en plástico
Picadora
Patas antideslizantes para una óptima sujeción
Dimensiones (AlxAnxFon cm): 31,2x21,3x34,4
Longitud del cable de conexión (cm): 113





NOVEDAD

GLAMIX
EAN 8435666513618



Características

Batidora de vaso
Color inox y negro
Potencia 1.200 W
Capacidad 1,5 litros
Cuchillas Six Cut para garantizar el corte perfecto
Mando giratorio para regular hasta 5 niveles de potencia
Función turbo
Función picar hielo
Iluminación para indicar el encendido
Vaso de cristal
Cuerpo de acero inoxidable
Base 360º con soporte para recoger el cable
Dimensiones (AlxAnxFon cm): 40,5x18x18
Longitud del cable de conexión (cm): 80
Unidades por embalaje colectivo: 4

**Los productos, características e imágenes que se muestran son válidos salvo error de edición*



NOVEDAD

MIXPRO15
EAN 8435666513588

1.500W Potencia | 12 Niveles de Potencia | Función Turbo | Diseño ergonómico | Accesorios incluidos

Características

Batidora de mano
Color inox y negro
Potencia 1.500 W
Cuchillas Four Cut para garantizar el corte perfecto
Botón de encendido
Mando giratorio para regular hasta 12 niveles de potencia
Función turbo para alcanzar la máxima potencia
Iluminación para indicar el encendido
Diseño ergonómico para un uso más cómodo
Cuerpo de acero inoxidable
Pie desmontable
Motor silencioso
Accesorios incluidos:
- Picador de 650 ml con patas antideslizantes
- Batidor de varillas de acero inoxidable
- Vaso de 600 ml

Dimensiones (AlxAnxFon cm): 38,5x6,5x6,5
Longitud del cable de conexión (cm): 100
Unidades por embalaje colectivo: 12





MIXPRO
EAN 8435666509956

1.200W Potencia | Función SensePower | Diseño ergonómico | Bloqueo/ Desbloqueo | Accesorios incluidos

Características

Batidora de mano
Color inox y negro
Potencia 1.200 W
Función SensePower: Regula la potencia según la presión ejercida
Cuchillas Duo Cut para garantizar el corte perfecto
Botón de Bloqueo/Desbloqueo
Diseño ergonómico para un uso más cómodo
Cuerpo de acero inoxidable
Pie desmontable
Motor silencioso
Accesorios incluidos:
- Picador de 500 ml
- Batidor de varillas de acero inoxidable
- Vaso de 600 ml

Dimensiones (AlxAnxFon cm): 41x6,2x6,2
Longitud del cable de conexión (cm): 115
Unidades por embalaje colectivo: 6

**Los productos, características e imágenes que se muestran son válidos salvo error de edición*

Tostadoras



TOSTY4X
EAN 8435666510259

1.500W Potencia | 4 Capacidad | 6 Niveles de Potencia | Función Descongelar | Función Recalentar | Soporte para calentar

***Disponible conjunto incluyendo hervidor de agua y cafetera por goteo**

 GEISYR17

 JCOFG

Características

Tostadora
Inox
Capacidad para 4 rebanadas
Potencia 1.500W
Display digital Led
6 niveles de potencia
Función recalentar
Función descongelar
Soporte para calentar alimentos más grandes
Bandeja recogemigas
Soporte para recoger el cable
Dimensiones (AlxAnxFon cm): 19x37,5x16,5
Longitud del cable de conexión (cm): 75
Unidades por embalaje colectivo: 4





TOSTY4CLAS
EAN 8435666510242

Vintage Diseño | 1.500W Potencia | 4 Capacidad | 6 Niveles de Potencia | Función Descongelar | Función Recalentar | Soporte para calentar

***Disponible conjunto incluyendo hervidor de agua y cafetera por goteo**

 GEISYR17CLAS

 JCOFGCLAS

Características

Tostadora
Diseño vintage: Color mint y madera
Capacidad para 4 rebanadas
Potencia 1.500W
6 niveles de potencia
Función recalentar
Función descongelar
Soporte para calentar alimentos más grandes
Bandeja recogemigas
Soporte para recoger el cable
Dimensiones (AlxAnxFon cm): 18,5x39,5x16
Longitud del cable de conexión (cm): 75
Unidades por embalaje colectivo: 4

*Los productos, características e imágenes que se muestran son válidos salvo error de edición

Hervidores de agua



GEISYR17
EAN 8435666509949

2.200W Potencia | 1,7l Capacidad | Acero Inoxidable | Filtro anti impurezas | Ventana medidora | Base recogecable

***Disponible conjunto incluyendo tostadora y cafetera por goteo**

 TOSTY4X

 JCOFG

Características

Hervidor de agua
Color Inox y negro
Capacidad 1,7 litros: Rellena 7 tazas de forma instantánea
Potencia 2.200 W
Diseño en acero inoxidable: Evita la corrosión y garantiza que el producto está libre de BPA
Filtro anti impurezas en la boquilla
Ventana con indicadores de cantidad de agua disponible
Botón de apertura de la tapa
Interruptor con luz de encendido
Base 360º con soporte para recoger el cable
Dimensiones (AlxAnxFon cm): 23,8x14,7x21
Longitud del cable de conexión (cm): 71
Unidades por embalaje colectivo: 6





GEISYR17CLAS
EAN 8435666510228

Vintage Diseño | 2.200W Potencia | 1,7l Capacidad | Acero Inoxidable | Filtro anti impurezas | Ventana medidora | Base recogecable

***Disponible conjunto incluyendo tostadora y cafetera por goteo**

 TOSTY4CLAS

 JCOFGCLAS

Características

Hervidor de agua
Diseño vintage: Color mint y madera
Capacidad 1,7 litros: Rellena 7 tazas de forma instantánea
Potencia 2.200 W
Diseño interior en acero inoxidable: Evita la corrosión y garantiza que el producto está libre de BPA
Filtro anti impurezas en la boquilla
Ventana con indicadores de cantidad de agua disponible
Botón de apertura de la tapa
Interruptor con luz de encendido
Base 360º con soporte para recoger el cable
Dimensiones (AlxAnxFon cm): 25,5x15,3x23,5
Longitud del cable de conexión (cm): 71
Unidades por embalaje colectivo: 4

*Los productos, características e imágenes que se muestran son válidos salvo error de edición

Cafeteras de goteo



JCOFG
EAN 8435666509970

1.080W Potencia | 1,5l Capacidad | Función Antigoteo | Función Mantener Caliente | Sistemas de protección

***Disponible conjunto incluyendo tostadora y hervidor de agua**

 TOSTY4X

 GEISYR17

Características

Cafetera de goteo
Color negro e inox
Capacidad 1,5 litros: Rellena 15 de 100 ml tazas de forma instantánea
Potencia 1.080W
Interruptor de encendido
Jarra de vidrio
Función antigoteo
Función mantener caliente
Dispositivo para el control de la temperatura
Dispositivo termofusible
Dimensiones (AlxAnxFon cm): 34,5x18,5x25,5
Longitud del cable de conexión (cm): 65
Unidades por embalaje colectivo: 4





JCOFGCLAS
EAN 8435666510235

Vintage Diseño | 1.000W Potencia | 1,4l Capacidad | Función Antigoteo | Función Mantener Caliente

***Disponible conjunto incluyendo tostadora y hervidor de agua**

 TOSTY4CLAS

 GEISYR17CLAS

Características

Cafetera de goteo
Diseño vintage: Color mint y madera
Capacidad 1,4 litros: Rellena 14 tazas de 100 ml de forma instantánea
Potencia 1.000W
Interruptor de encendido
Jarra de vidrio
Función antigoteo
Función mantener caliente
Dimensiones (AlxAnxFon cm): 34,8x19x25,5
Longitud del cable de conexión (cm): 72
Unidades por embalaje colectivo: 4

*Los productos, características e imágenes que se muestran son válidos salvo error de edición

Cafetera superautomática



JCOFPRO
EAN 8435666511829

1.450W Potencia | 15 BARES Presión | Café molido y en grano | 7 Bebidas disponibles | 3 Niveles de intensidad | Limpieza y descalcificación

Características

Cafetera Superautomática
Color negro e inox
Café en grano y café molido
Depósito agua de 1,8 litros
Depósito de leche 0,6 litros
Potencia 1.450W
Display digital a color
7 Bebidas disponibles: Espresso/Café/Americano/Leche manchada/ Capuccino/Espuma de leche/Agua caliente
Posibilidad de elaborar dos cafés al mismo tiempo
Selección de molido del café en grano en 7 niveles
Regulación de aroma en tres niveles
Selección de cantidad de bebida en tres niveles
Selección de café doble
Selección de la temperatura
Selección de cantidad de leche en tres niveles
Selección de la dureza del agua en cinco niveles
Bomba de presión de 15 bares
Función Limpieza y descalcificación
Función standby en 15 min/30min/1h/2h/3h
Botón Inicio/Pausa
Aviso de contenedor de posos de café lleno
Aviso de limpieza del recipiente de leche
Aviso de descalcificación
Cuchara medidora, cepillo de limpieza, tubo de leche, paño y test de dureza del agua incluidos
Dimensiones (AlxAnxFon cm): 37,4x22x46,5
Dimensiones depósito de leche (AlxAn cm): 18,5x7,9
Longitud del cable de conexión (cm): 103



Cafetera semiautomática



JCOFS
EAN 8435666511836

1.350W Potencia | 20 BARES Presión | 2 Bebidas disponibles | Limpieza y descalcificación

Características

Cafetera Semiautomática
Color Inox y negro
Café molido
Depósito agua de 1,3 litros
Potencia 1.350W
Display digital
2 Bebidas disponibles: Espresso/Capuccino
Selección de café corto o largo
Dos filtros disponibles para la elaboración del café
Selección de temperatura
Bomba de presión de 20 bares
Boquilla de espuma
Modo vapor
Función Limpieza y descalcificación
Apagado automático
Protección por sobrecalentamiento
Cuchara medidora incluida
Dimensiones (AlxAnxFon cm): 30,7x16,5x32,5
Longitud del cable de conexión (cm): 75

Los productos, características e imágenes que se muestran son válidos salvo error de edición

Cafeteras de cápsulas



NOVEDAD

JCOFMULTI
EAN 8435666513571



Características

Cafetera multicápsula
Color negro y madera
Compatible con cápsulas monodosis cápsulas ESE y café molido
Depósito agua de 850 ml
Potencia 1.400W
Selección de café corto o largo (40ml/110ml)
Función preinfusión para disfrutar de los matices del sabor del café
Función autolimpieza
Función de autoapagado por seguridad
Función de parada automática por falta de agua
Protección por sobrecalentamiento
Bomba de presión de 20 bares
Botón Encendido/Apagado
Bandeja ajustable
Portacápsulas, dos filtros y cuhara medidora incluidos
Dimensiones (AlxAnxFon cm): 31x12x31
Longitud del cable de conexión (cm): 120
Unidades por embalaje colectivo: 2

Exprimidores



NOVEDAD

JUGUEX
EAN 8435666513625



Características

Exprimidor eléctrico
Capacidad 1,25 litros
Potencia 120 W
Filtro ajustable
Encendido automático al presionar la fruta contra el cono
Piezas desmontables para facilitar su limpieza
Patas antideslizantes
Producto libre de BPA
Dimensiones (AlxAnxFon cm): 25,6x23,2x16,9
Longitud del cable de conexión (cm): 80
Unidades por embalaje colectivo: 12

**Los productos, características e imágenes que se muestran son válidos salvo error de edición*





LAVAVAJILLAS

NOVEDAD

JWAS14AX
EAN 8435666513731





NOVEDAD

JWAS14AW
EAN 8435666513724

Características

Lavavajillas Gama JWASH
Libre Instalación
Inox
Ancho 60 cm
Capacidad 14 Servicios
Tercera Bandeja para cubiertos y utensilios modular
Altura de la cesta superior ajustable con un sencillo movimiento
Estantes de la cesta inferior plegables
Iluminación interna
Motor **INVERTER**
9 Programas de Lavado
Función ahorro de agua que reduce su uso durante el funcionamiento
Función secado extra
Lavado por zonas
Función Turbo
Función paro + carga
Display Digital LED
Apertura automática de la puerta
Inicio Diferido 1/24 horas
Programa rápido
Programa Cristal
Programa ECO
Programa Automático
Programa Desinfección
Programas 90' y 58'
Programa autolimpieza
Programa Prelavado
Indicador de cierre de la llave de agua
LeakProof: Sistema de protección en la tubería para evitar fugas de agua
Bloqueo Infantil
Botón Inicio/Pausa
Incluye estante para tazas
Accesorio para sujetar copas de vino disponible
Cestas forradas con gomas para el cuidado de las copas
Cuba y base total Inox
Clase energética A
Potencia: 1.760-2.100 W
Dimensiones (AlxAnxFon cm): 84,5x59,8x60

**Los productos, características e imágenes que se muestran son válidos salvo error de edición*



JWAS14BX *(Hasta fin de stock)*
EAN 8435666503527

B Energía | 60 cm Hueco | 14 Servicios | 65 kWh/100 ciclos Consumo | 43dB Potencia Sonora | 3ª bandeja cubiertos | LeakProof | INVERTER Motor

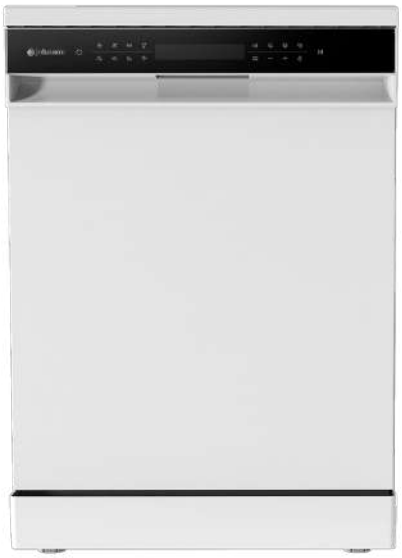

JWAS14BW *(Hasta fin de stock)*
EAN 8435666503510

B Energía | 60 cm Hueco | 14 Servicios | 65 kWh/100 ciclos Consumo | 43dB Potencia Sonora | 3ª bandeja cubiertos | LeakProof | INVERTER Motor

Características

Lavavajillas Gama JWASH
Libre Instalación
Inox/Blanco
Ancho 60 cm
Capacidad 14 Servicios
Tercera bandeja para cubiertos y utensilios modular
Altura de la cesta superior ajustable con un sencillo movimiento
Iluminación interna
Motor **INVERTER**
8 Programas de Lavado
Función secado extra
Lavado por zonas
Función Turbo
Función autolimpieza
Función paro + carga
Display Digital LED
Apertura automática de la puerta
Inicio Diferido 1/24 horas
Programa Rápido
Programa Cristal
Programa ECO
Programa Automático
Programa Desinfección
LeakProof: Sistema de protección en la tubería para evitar fugas de agua
Bloqueo Infantil
Botón Inicio/Pausa
Incluye estante para tazas y soportes para copas de vino
Cuba y base total Inox
Clase energética B
Potencia nominal: 1.800W
Dimensiones (AlxAnxFon cm): 84,5x59,8x60

**Los productos, características e imágenes que se muestran son válidos salvo error de edición*



NOVEDAD

JWAS15DXN
EAN 8435666513717

D	60 cm	15	86	47 dB	3ª bandeja
Energía	Hueco	Servicios	kWh/100 ciclos Consumo	Potencia Sonora	cubiertos

Características

Lavavajillas Gama JWASH
Libre Instalación
Dark Inox
Ancho 60 cm
Capacidad 15 Servicios
Tercera Bandeja para cubiertos y utensilios
Altura de la cesta superior ajustable con un sencillo movimiento
Estantes de la cesta inferior plegables
7 Programas de Lavado
Función secado extra
Lavado por zonas
Función limpieza extra
Función paro + carga
Display Digital LED
Apertura automática de la puerta
Inicio Diferido 1/24 horas
Programa rápido
Programa Cristal
Programa ECO
Programa Automático
Programa Intensivo
Programa Prelavado
Programa 90'
Indicador de cierre de la llave de agua
Bloqueo Infantil
Botón Inicio/Pausa
Cuba y base total Inox
Clase energética D
Potencia: 1.760-2.100 W
Dimensiones (AlxAnxFon cm): 84,5x59,8x60



**Los productos, características e imágenes que se muestran son válidos salvo error de edición*





JWAS14DXN *(Hasta fin de stock)*

EAN 8435666508447

D	60 cm	14	85	44dB	
Energía	Hueco	Servicios	kWh/100 ciclos Consumo	Potencia Sonora	3ª bandeja cubiertos

Características

Lavavajillas Gama JWASH
Libre Instalación
Black Inox
Ancho 60 cm
Capacidad 14 Servicios
Tercera bandeja para cubiertos y utensilios modular
Altura de la cesta superior ajustable con un sencillo movimiento
7 Programas de Lavado
Función secado extra
Función lavado extra
Función paro + carga
Media Carga
Display Digital LED
Apertura automática de la puerta
Inicio Diferido 1/24 horas
Programa rápido
Programa Cristal
Programa ECO
Programa Automático
Bloqueo Infantil
Botón Inicio/Pausa
Incluye estante para tazas
Cuba mixta de acero inoxidable y polinox
Clase energética D
Potencia nominal: 1.800W
Dimensiones (AlxAnxFon cm): 84,5x59,8x60



**Los productos, características e imágenes que se muestran son válidos salvo error de edición*



NOVEDAD

JWAS15DX
EAN 8435666513700

D Energía | 60 cm Hueco | 15 Servicios | 86 kWh/100 ciclos Consumo | 47 dB Potencia Sonora | 3ª bandeja cubiertos



NOVEDAD

JWAS15DW
EAN 8435666513694

D Energía | 60 cm Hueco | 15 Servicios | 86 kWh/100 ciclos Consumo | 47 dB Potencia Sonora | 3ª bandeja cubiertos

Características

Lavavajillas Gama JWASH
Libre Instalación
Inox/Blanco
Ancho 60 cm
Capacidad 15 Servicios
Tercera Bandeja para cubiertos y utensilios
Altura de la cesta superior ajustable con un sencillo movimiento
Estantes de la cesta inferior plegables
7 Programas de Lavado
Función secado extra
Lavado por zonas
Función limpieza extra
Función paro + carga
Display Digital LED
Apertura automática de la puerta
Inicio Diferido 1/24 horas
Programa rápido
Programa Cristal
Programa ECO
Programa Automático
Programa Intensivo
Programa Prelavado
Programa 90'
Indicador de cierre de la llave de agua
Bloqueo Infantil
Botón Inicio/Pausa
Cuba y base total Inox
Clase energética D
Potencia: 1.760-2.100 W
Dimensiones (AlxAnxFon cm): 84,5x59,8x60



JWAS14DX *(Hasta fin de stock)*
EAN 8435666508430



D Energía | 60 cm Hueco | 14 Servicios | 85 kWh/100 ciclos Consumo | 44dB Potencia Sonora | 3ª bandeja cubiertos

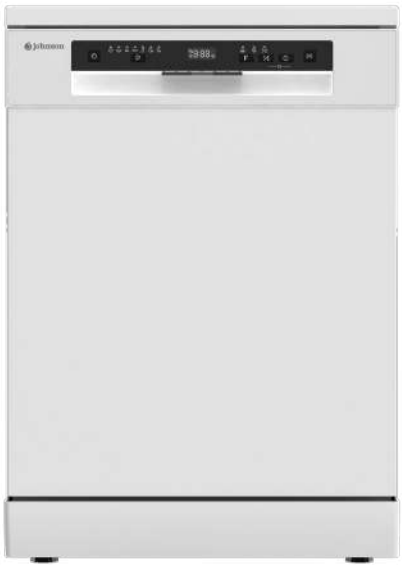

JWAS14DW *(Hasta fin de stock)*
EAN 8435666508423

D Energía | 60 cm Hueco | 14 Servicios | 85 kWh/100 ciclos Consumo | 44dB Potencia Sonora | 3ª bandeja cubiertos

Características

Lavavajillas Gama JWASH
Libre instalación
Inox/Blanco
Ancho 60 cm
Capacidad 12 servicios
Altura de la cesta superior ajustable
6 programas de lavado
Función paro + carga
Media Carga
Inicio Diferido 3/6/9 horas
Programa Rápido
Programa Cristal
Programa ECO
Bloqueo Infantil
Botón Inicio/Pausa
Incluye estante para tazas y cesta de cubiertos
Cuba mixta de acero inoxidable y polinox
Clase energética E
Potencia nominal: 1.800W
Dimensiones (AlxAnxFon cm): 84,5x59,8x60





NOVEDAD

JWAS13EX
EAN 8435666513687

E Energía | 60 cm Hueco | 13 Servicios | 94 kWh/100 ciclos Consumo | 49 dB Potencia Sonora



NOVEDAD

JWAS13EW
EAN 8435666513670

E Energía | 60 cm Hueco | 13 Servicios | 94 kWh/100 ciclos Consumo | 49 dB Potencia Sonora

Características

Lavavajillas Gama JWASH
Libre Instalación
Inox/Blanco
Ancho 60 cm
Capacidad 13 Servicios
Altura de la cesta superior ajustable
Estantes de la cesta inferior plegables
7 Programas de Lavado
Función Media Carga
Función secado extra
Función limpieza extra
Función paro + carga
Display Digital LED
Inicio Diferido 1/24 horas
Programa rápido
Programa Cristal
Programa ECO
Programa Automático
Programa Intensivo
Programa Prelavado
Programa 90'
Indicador de cierre de la llave de agua
Bloqueo Infantil
Botón Inicio/Pausa
Incluye estante para tazas y cesta de cubiertos
Cuba y base total Inox
Clase energética E
Potencia: 1.760-2.100 W
Dimensiones (AlxAnxFon cm): 84,5x59,8x60



*Los productos, características e imágenes que se muestran son válidos salvo error de edición



JWAS12EX *(Hasta fin de stock)*
EAN 8435666503480

E Energía | 60 cm Hueco | 12 Servicios | 92 kWh/100 ciclos Consumo | 49dB Potencia Sonora

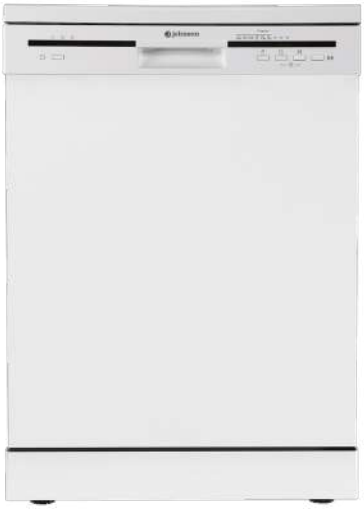

JWAS12EW *(Hasta fin de stock)*
EAN 8435666503473

E Energía | 60 cm Hueco | 12 Servicios | 92 kWh/100 ciclos Consumo | 49dB Potencia Sonora

Características

Lavavajillas Gama JWASH
Libre Instalación
Inox/Blanco
Ancho 60 cm
Capacidad 12 Servicios
Altura de la cesta superior ajustable
6 Programas de Lavado
Función paro + carga
Media Carga
Inicio Diferido 3/6/9 horas
Programa Rápido
Programa Cristal
Programa ECO
Bloqueo Infantil
Botón Inicio/Pausa
Incluye estante para tazas y cesta de cubiertos
Cuba mixta de acero inoxidable y polinox
Clase energética E
Potencia nominal: 1.800W
Dimensiones (AlxAnxFon cm): 84,5x59,8x60



**Los productos, características e imágenes que se muestran son válidos salvo error de edición*



NOVEDAD

JWAS10EX
EAN 8435666513755

E Energía | 45 cm Hueco | 10 Servicios | 76 kWh/100 ciclos Consumo | 49 dB Potencia Sonora

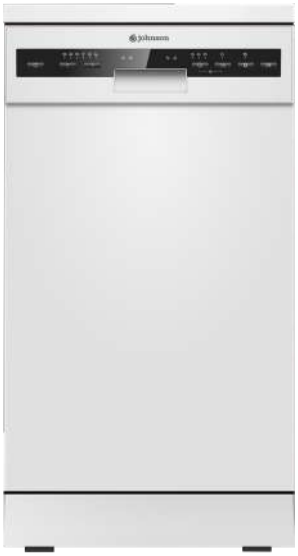

NOVEDAD

JWAS10EW
EAN 8435666513748

E Energía | 45 cm Hueco | 10 Servicios | 76 kWh/100 ciclos Consumo | 49 dB Potencia Sonora

Características

Lavavajillas Gama JWASH
Libre Instalación
Inox/Blanco
Ancho 45 cm
Capacidad 10 Servicios
Altura de la cesta superior ajustable
Estantes de la cesta inferior plegables
6 Programas de Lavado
Función Media Carga
Función secado extra
Función paro + carga
Inicio Diferido 3-6-9 horas
Programa rápido
Programa Cristal
Programa ECO
Programa Universal
Programa Intensivo
Programa 60'
Indicador de cierre de la llave de agua
Bloqueo Infantil
Botón Inicio/Pausa
Incluye estante para tazas y cesta de cubiertos
Cuba y base total Inox
Clase energética E
Potencia: 1.760-2.100 W
Dimensiones (AlxAnxFon cm): 84,5x44,8x60



Los productos, características e imágenes que se muestran son válidos salvo error de edición



JWAS9EX *(Hasta fin de stock)*
EAN 8435666503503

E Energía | 45 cm Hueco | 9 Servicios | 70 kWh/100 ciclos Consumo | 49dB Potencia Sonora



JWAS9EW *(Hasta fin de stock)*
EAN 8435666503497

E Energía | 45 cm Hueco | 9 Servicios | 70 kWh/100 ciclos Consumo | 49dB Potencia Sonora

Características

Lavavajillas Gama JWASH
Libre Instalación
Inox/Blanco
Ancho 45 cm
Capacidad 9 Servicios
Altura de la cesta superior ajustable
5 Programas de Lavado
Función paro + carga
Media Carga
Inicio Diferido 3/6/9 horas
Programa Rápido
Programa Cristal
Programa ECO
Bloqueo Infantil
Botón Inicio/Pausa
Incluye estante para tazas y cesta de cubiertos
Cuba mixta de acero inoxidable y polinox
Clase energética E
Potencia nominal: 1.800W
Dimensiones (AlxAnxFon cm): 84,5x44,8x60



Los productos, características e imágenes que se muestran son válidos salvo error de edición

Lavavajillas integrable



NOVEDAD

JWAS14BSINT
EAN 8435666514073



Características

Lavavajillas Gama JWASH
Integrable
Inox
Ancho 60 cm
Capacidad 14 Servicios
Tercera Bandeja para cubiertos y utensilios modular
Altura de la cesta superior ajustable con un sencillo movimiento
Estantes de la cesta inferior plegables
Filtro de iones
Iluminación interna
Motor **INVERTER**
9 Programas de Lavado
Función speed: Reduce la duración del programa
Función secado extra
Lavado por zonas
Función Limpieza extra
Función paro + carga
Display Digital LED
Indicador de eficiencia energética e hídrica
Apertura automática de la puerta
Inicio Diferido 1/24 horas
Programa rápido
Programa Cristal
Programa silencioso
Programa ECO
Programa Automático
Programa autolimpieza
Programa Desinfección
Programa 58'
Programa prelavado
Bloqueo Infantil
Botón Inicio/Pausa
LeakProof: Sistema de protección en la tubería para evitar fugas de agua
Indicador de funcionamiento con proyección LED hacia el suelo
Incluye estante para tazas
Accesorio para sujetar copas de vino disponible
Cestas forradas con gomas para el cuidado de copas
Cuba y base total Inox
Sistema de integración con puerta deslizante:
Posibilidad de instalación en columna al ajustarse a cualquier tipo de puerta
Clase energética B
Potencia: 1.760-2.100W
Dimensiones (AlxAnxFon cm): 81,5x59,8x55

*Los productos, características e imágenes que se muestran son válidos salvo error de edición





JWAS14BINT *(Hasta fin de stock)*

EAN 8435666503534



Características

Lavavajillas Gama JWASH
Integrable
Inox
Ancho 60 cm
Capacidad 14 Servicios
Tercera Bandeja para cubiertos y utensilios modular
Altura de la cesta superior ajustable con un sencillo movimiento
Iluminación interna
Motor **INVERTER**
8 Programas de Lavado
Función secado extra
Lavado por zonas
Función Turbo
Función paro + carga
Display Digital LED
Apertura automática de la puerta
Inicio Diferido 1/24 horas
Programa rápido
Programa Cristal
Programa ECO
Programa Automático
Programa autolimpieza
Programa Desinfección
LeakProof: Sistema de protección en la tubería para evitar fugas de agua
Indicador de funcionamiento con proyección LED hacia el suelo
Incluye estante para tazas
Accesorio para sujetar copas de vino disponible
Cestas forradas con gomas para el cuidado de copas
Cuba y base total Inox
Sistema de integración con puerta deslizante:
Posibilidad de instalación en columna al ajustarse a cualquier tipo de puerta
Clase energética B
Potencia nominal: 1.800W
Dimensiones (AlxAnxFon cm): 81,5x59,8x55

*Los productos, características e imágenes que se muestran son válidos salvo error de edición



NOVEDAD

JWAS14ESINT

EAN 8435666514066



Características

Lavavajillas Gama JWASH
Integrable
Inox
Ancho 60 cm
Capacidad 14 Servicios
Tercera Bandeja para cubiertos y utensilios modular
Altura de la cesta superior ajustable con un sencillo movimiento
Estantes de la cesta inferior plegables
6 Programas de Lavado
Función Media Carga
Función secado extra
Función paro + carga
Display Digital LED
Inicio Diferido 1/24 horas
Programa rápido
Programa Cristal
Programa ECO
Programa Automático
Programa Intensivo
Programa 90'
Indicador de cierre de la llave de agua
Incluye estante para tazas
Cuba y base total Inox
Sistema de integración con puerta deslizante:
Posibilidad de instalación en columna al ajustarse a cualquier tipo de puerta
Clase energética E
Potencia: 1.760-2.100W
Dimensiones (AlxAnxFon cm): 81,5x59,8x55

**Los productos, características e imágenes que se muestran son válidos salvo error de edición*



JWAS14EINT *(Hasta fin de stock)*

EAN 8435666505842



Características

Lavavajillas Gama JWASH
Integrable
Inox
Ancho 60 cm
Capacidad 14 Servicios
Tercera Bandeja para cubiertos y utensilios modular
Altura de la cesta superior ajustable con un sencillo movimiento
6 Programas de Lavado
Media carga
Función secado extra
Función paro + carga
Display Digital Led
Inicio Diferido 1/24 horas
Programa rápido
Programa Cristal
Programa ECO
Incluye estante plegable para tazas en cesta superior
Cuba mixta de acero inoxidable y polinox
Sistema de integración con puerta deslizante:
Posibilidad de instalación en columna al ajustarse a cualquier tipo de puerta
Clase energética E
Potencia nominal: 1.800W
Dimensiones (AlxAnxFon cm): 81,5x59,8x55



El diseño que elijas con un resultado óptimo

Vajillas limpias, brillantes y extra secas de la manera más eficiente para que ocupes tu tiempo en lo que quieras

**Los productos, características e imágenes que se muestran son válidos salvo error de edición*



NOVEDAD

JWAS12ESINT
EAN 8435666514059

E Energía | 60 cm Hueco | 12 Servicios | 92 kWh/100 ciclos Consumo | 49dB Potencia Sonora | Integración puerta deslizante

Características

Lavavajillas Gama JWASH
Integrable
Inox
Ancho 60 cm
Capacidad 12 Servicios
Altura de la cesta superior ajustable con un sencillo movimiento
Estantes de la cesta inferior plegables
6 Programas de Lavado
Función Media Carga
Función secado extra
Función paro + carga
Display Digital LED
Inicio Diferido 1/24 horas
Programa rápido
Programa Cristal
Programa ECO
Programa Automático
Programa Intensivo
Programa 90'
Indicador de cierre de la llave de agua
Incluye estante para tazas, bandeja y cesto para cubiertos
Cuba y base total Inox
Sistema de integración con puerta deslizante:
Posibilidad de instalación en columna al ajustarse a cualquier tipo de puerta
Clase energética E
Potencia: 1.760-2.100W
Dimensiones (AlxAnxFon cm): 81,5x59,8x55



JWAS12EINT *(Hasta fin de stock)*
EAN 8435666505835

E Energía | 60 cm Hueco | 12 Servicios | 92 kWh/100 ciclos Consumo | 49dB Potencia Sonora | Integración puerta deslizante

Características

Lavavajillas Gama JWASH
Integrable
Inox
Ancho 60 cm
Capacidad 12 Servicios
Altura de la cesta superior ajustable con un sencillo movimiento
6 Programas de Lavado
Media carga
Función secado extra
Función paro + carga
Display Digital LED
Inicio Diferido 1/24 horas
Programa rápido
Programa Cristal
Programa ECO
Incluye estante para tazas plegable y estante para cubiertos en cesta superior
Cuba mixta de acero inoxidable y polinox
Sistema de integración con puerta deslizante:
Posibilidad de instalación en columna al ajustarse a cualquier tipo de puerta
Clase energética E
Potencia nominal: 1.800W
Dimensiones (AlxAnxFon cm): 81,5x59,8x55

**Los productos, características e imágenes que se muestran son válidos salvo error de edición*



NOVEDAD

JWAS10ESINT
EAN 8435666514042

E Energía | 45 cm Hueco | 10 Servicios | 76 kWh/100 ciclos Consumo | 49dB Potencia Sonora | Integración puerta deslizante

Características

Lavavajillas Gama JWASH
Integrable
Inox
Ancho 45 cm
Capacidad 10 Servicios
Altura de la cesta superior ajustable con un sencillo movimiento
Estantes de la cesta inferior plegables
6 Programas de Lavado
Función Media Carga
Función secado extra
Función paro + carga
Display Digital LED
Inicio Diferido 1/24 horas
Programa rápido
Programa Cristal
Programa ECO
Programa Automático
Programa Intensivo
Programa 90'
Indicador de cierre de la llave de agua
Incluye estante para tazas, bandeja y cesto para cubiertos
Cuba y base total Inox
Sistema de integración con puerta deslizante:
Posibilidad de instalación en columna al ajustarse a cualquier tipo de puerta
Clase energética E
Potencia: 1.760-2.100W
Dimensiones (AlxAnxFon cm): 81,5x44,8x55



JWAS10EINT *(Hasta fin de stock)*
EAN 8435666505828

E Energía | 45 cm Hueco | 10 Servicios | 76 kWh/100 ciclos Consumo | 49dB Potencia Sonora | Integración puerta deslizante

Características

Lavavajillas Gama JWASH
Integrable
Inox
Ancho 45 cm
Capacidad 10 Servicios
Altura de la cesta superior ajustable con un sencillo movimiento
6 Programas de Lavado
Media carga
Función secado extra
Función paro + carga
Display Digital LED
Inicio Diferido 1/24 horas
Programa rápido
Programa Cristal
Programa ECO
Incluye estante plegable para tazas y estante para cubiertos en cesta superior
Cuba mixta de acero inoxidable y polinox
Sistema de integración con puerta deslizante:
Posibilidad de instalación en columna al ajustarse a cualquier tipo de puerta
Clase energética E
Potencia nominal: 1.800W
Dimensiones (AlxAnxFon cm): 81,5x44,8x55

Los productos, características e imágenes que se muestran son válidos salvo error de edición





LAVADO
Y SECADO

Lavadoras carga frontal

SERIE NILO



NOVEDAD

NILO90
EAN 8435666513823

A -50% Energía | B Clase de Centrifugado | 9 Kg Capacidad | 1400 rpm Potencia de Centrifugado | 72dB Potencia sonora de Centrifugado | Limpieza Específica | VAPCARE Lavado con Vapor | 15' y 45' Programa Exprés | Paro + Carga de ropa | INVERTER Motor

Características

Lavadora Gama NILO
Color Blanco
Capacidad 9 Kg
Centrifugado hasta 1.400 rpm
Clase energética A-50%/ De centrifugado B
Motor **INVERTER**
FocusClean: Lavado específico para 5 tipos de manchas distintas (comida, bebida, deporte, suciedad de trabajo, cosméticos)
VapCare: Etapa adicional de lavado con vapor para eliminar olores
Effiload: Sensores que miden el peso de la colada para ajustar el consumo de agua y electricidad
Función Speed: Reduce la duración del programa
Función Prelavado
Función aclarado extra antialérgenos
Función paro más carga de ropa
Bloqueo infantil
Función memoria
Opción silenciador de avisos
Display Digital LED
Programa ECO
Programas exprés 15' y 45'
Programa autolimpieza del tambor
Diseño del tambor Qcare para un mayor cuidado de las prendas
Goma de escotilla diseñada con material antibacteriano
Apertura instantánea de la puerta
Puerta Gigante
Diseño recto para una integración en línea con el mobiliario: Perfecto para ahorrar espacio y conseguir una estética refinada y minimalista
Selector de Temperatura
Selector de Centrifugado
Botón Inicio/Pausa
14 Programas
Inicio diferido
Dimensiones (AlxAnxFon cm): 85x59,5x60,5



**Los productos, características e imágenes que se muestran son válidos salvo error de edición*

SERIE NERVIÓN



NERVION10 ***(Hasta fin de stock)***
EAN 8435666503305



Características

Lavadora Gama Nervión
Color Blanco
Capacidad 10 Kg
Centrifugado hasta 1.500 rpm
Clase energética A/ De centrifugado B
Motor **INVERTER**
SmartDose: Dosificación automática del detergente
FocusClean: Lavado específico para 5 tipos de manchas distintas (comida, bebida, deporte, suciedad de trabajo, cosméticos)
VapCare: Etapa adicional de lavado con vapor para eliminar olores
Effiload: Sensores que miden el peso de la colada para ajustar el consumo de agua y electricidad
Función Speed: Reduce la duración del programa
Función prelavado
Función programa Mi Favorito
Función aclarado extra antialérgenos
Función paro más carga de ropa
Bloqueo infantil
Función memoria
Opción silenciador de avisos
Display Digital LED
Programa ECO
Programas exprés 15' y 45'
Programa autolimpieza del tambor
Apertura instantánea de la puerta
Puerta Gigante
Diseño del tambor Qcare para un mayor cuidado de las prendas
Selector de Temperatura
Selector de Centrifugado
Botón Inicio/Pausa
14 Programas
Inicio diferido
Dimensiones (AlxAnxFon cm): 85x60x60



**Los productos, características e imágenes que se muestran son válidos salvo error de edición*

SERIE DANUBIO



DANUBIO120 *(Hasta fin de stock)*

EAN 8435666511690



Características

Lavadora Gama DANUBIO
Color Blanco
Capacidad 12, 9, 8 Kg
Centrifugado hasta 1.400 rpm
Clase energética A-20%/ De centrifugado B
Motor **INVERTER**
FocusClean: Lavado específico para 4 tipo de manchas distintas (Sudor, café, aceite o mix)
VapCare: Etapa adicional de lavado con vapor para eliminar olores
Effiload: Sensores que miden el peso de la colada para ajustar el consumo de agua y electricidad
Función Speed: Reduce la duración del programa
Función Save+: Alarga el programa para reducir el consumo
Función Prelavado
Función aclarado extra
Función aclarado extra antialérgenos
Función paro más carga de ropa
Bloqueo infantil
Indicador de eficiencia energética e hídrica
Display Digital LED
Programa ECO
Programa exprés 12'
Apertura instantánea de la puerta
Selector de Temperatura
Selector de Centrifugado
Selector Nivel de Suciedad
Botón Inicio/Pausa
15 Programas
Inicio diferido
Dimensiones (AlxAnxFon cm): 84,5x59,7x66

**Los productos, características e imágenes que se muestran son válidos salvo error de edición*



DANUBIO90 *(Hasta fin de stock)*
EAN 8435666511683

A -20% Energía | B Clase de Centrifugado | 9 Kg Capacidad | 1400rpm Potencia de Centrifugado | 75dB Potencia sonora de Centrifugado
Limpieza Específica | VAPCARE Lavado con Vapor | 12' Programa Exprés | Paro + Carga de ropa | INVERTER Motor

Dimensiones (AlxAnxFon cm): 84,5x59,7x62



DANUBIO80 *(Hasta fin de stock)*
EAN 8435666511676

A -20% Energía | B Clase de Centrifugado | 8 Kg Capacidad | 1400rpm Potencia de Centrifugado | 75dB Potencia sonora de Centrifugado
Limpieza Específica | VAPCARE Lavado con Vapor | 12' Programa Exprés | Paro + Carga de ropa | INVERTER Motor

Dimensiones (AlxAnxFon cm): 84,5x59,7x57,5

**Los productos, características e imágenes que se muestran son válidos salvo error de edición*

SERIE SENA



NOVEDAD

SENA120
EAN 8435666513847

A -20% Energía | B Clase de Centrifugado | 12 Kg Capacidad | 1400 rpm Potencia de Centrifugado | 78dB Potencia sonora de Centrifugado | VAPCARE Lavado con Vapor | 15' y 59' Programa Exprés | Paro + Carga de ropa | INVERTER Motor

Características

Lavadora Gama SENA
Color Blanco
Capacidad 12 Kg
Centrifugado hasta 1.400 rpm
Clase energética A-20%/ De centrifugado B
Motor **INVERTER**
VapCare: Etapa adicional de lavado con vapor para eliminar olores
Effiload: Sensores que miden el peso de la colada para ajustar el consumo de agua y electricidad
Función Speed: Reduce la duración del programa
Función Prelavado
Función programa Mi Favorito
Función aclarado extra antialérgenos
Función paro más carga de ropa
Bloqueo infantil
Función memoria
Opción silenciador de avisos
Display Digital LED
Programa ECO
Programas exprés 15' y 59'
Programa autolimpieza del tambor
Apertura instantánea de la puerta
Puerta Gigante
Diseño del tambor Qcare para un mayor cuidado de las prendas
Selector de Temperatura
Selector de Centrifugado
Botón Inicio/Pausa
15 Programas
Inicio diferido
Dimensiones (AlxAnxFon cm): 85x59,5x60



Los productos, características e imágenes que se muestran son válidos salvo error de edición



NOVEDAD

SENA100
EAN 8435666513861

A -10% Energía | B Clase de Centrifugado | 10 Kg Capacidad | 1400rpm Potencia de Centrifugado | 72dB Potencia sonora de Centrifugado
VAPCARE Lavado con Vapor | 15' y 59' Programa Exprés | Paro + Carga de ropa | INVERTER Motor

Dimensiones (AlxAnxFon cm): 85x59,5x60



NOVEDAD

SENA90
EAN 8435666513878

A -10% Energía | B Clase de Centrifugado | 9 Kg Capacidad | 1400rpm Potencia de Centrifugado | 72dB Potencia sonora de Centrifugado
VAPCARE Lavado con Vapor | 15' y 59' Programa Exprés | Paro + Carga de ropa | INVERTER Motor

Dimensiones (AlxAnxFon cm): 85x59,5x60



NOVEDAD

SENA80
EAN 8435666513892

A -10% Energía | B Clase de Centrifugado | 8 Kg Capacidad | 1400rpm Potencia de Centrifugado | 72dB Potencia sonora de Centrifugado
VAPCARE Lavado con Vapor | 15' y 59' Programa Exprés | Paro + Carga de ropa | INVERTER Motor

Dimensiones (AlxAnxFon cm): 85x59,5x54

Características

Lavadora Gama SENA
Color Blanco
Capacidad 10, 9 Y 8 Kg
Centrifugado hasta 1.400 rpm
Clase energética A-10%/ De centrifugado B
Motor **INVERTER**
VapCare: Etapa adicional de lavado con vapor para eliminar olores
Effiload: Sensores que miden el peso de la colada para ajustar el consumo de agua y electricidad
Función Speed: Reduce la duración del programa
Función Prelavado
Función programa Mi Favorito
Función aclarado extra antialérgenos
Función paro más carga de ropa
Bloqueo infantil
Función memoria
Opción silenciador de avisos
Display Digital LED
Programa ECO
Programas exprés 15' y 59'
Programa autolimpieza del tambor
Apertura instantánea de la puerta
Puerta Gigante
Diseño del tambor Qcare para un mayor cuidado de las prendas
Selector de Temperatura
Selector de Centrifugado
Botón Inicio/Pausa
15 Programas
Inicio diferido
Dimensiones (AlxAnxFon cm): 85x59,5x60

**Los productos, características e imágenes que se muestran son válidos salvo error de edición*

SERIE EBRO



EBRO90 *(Hasta fin de stock)*

EAN 8435666508119

A Energía | B Clase de Centrifugado | 9 Kg Capacidad | 1400rpm Potencia de Centrifugado | 72dB Potencia sonora de Centrifugado | Lavado libre de bacterias | VAPCARE Lavado con Vapor | 15' y 45' Programa Exprés | Paro + Carga de ropa | INVERTER Motor

Dimensiones (AlxAnxFon cm): 85x59,5x60



EBRO80 *(Hasta fin de stock)*

EAN 8435666508102

A Energía | B Clase de Centrifugado | 8 Kg Capacidad | 1400rpm Potencia de Centrifugado | 72dB Potencia sonora de Centrifugado | Lavado libre de bacterias | VAPCARE Lavado con Vapor | 15' y 45' Programa Exprés | Paro + Carga de ropa | INVERTER Motor

Dimensiones (AlxAnxFon cm): 85x59,5x54

Características de la gama

Lavadora Gama EBRO
Color Blanco
Capacidad 9 y 8 Kg
Centrifugado hasta 1.400 rpm
Clase energética A/ De centrifugado B
Motor **INVERTER**
Master Clean: Tecnología y diseño para que el lavado esté libre de gérmenes y bacterias
- Sistema TotalClean de autolimpieza en cada lavado
- WaterPush para una limpieza automática de la puerta para acabar con residuos y espuma
- Goma de escotilla diseñada con material antibacteriano

Effiload: Sensores que miden el peso de la colada para ajustar el consumo de agua y electricidad
Función Prelavado
Función Lavado intensivo
Función aclarado extra antialérgenos
Función paro más carga de ropa
Bloqueo infantil
Función memoria
Opción silenciador de avisos
Display Digital LED
Programa VapCare para eliminar bacterias y evitar olores
Programa ECO
Programas exprés 15' y 45'
Programa autolimpieza del tambor
Apertura instantánea de la puerta
Puerta Gigante
Diseño del tambor Qcare para un mayor cuidado de las prendas
Selector de Temperatura
Selector de Centrifugado
Botón Inicio/Pausa
15 Programas
Inicio diferido

**Los productos, características e imágenes que se muestran son válidos salvo error de edición*



EBRO100X
EAN 8435666508140

A Energía | B Clase de Centrifugado | 10 Kg Capacidad | 1400rpm Potencia de Centrifugado | 72dB Potencia sonora de Centrifugado
Lavado libre de bacterias | VAPCARE Lavado con Vapor | 15' y 45' Programa Exprés | Paro + Carga de ropa | INVERTER Motor

Dimensiones (AlxAnxFon cm): 85x59,5x60



EBRO80X
EAN 8435666511171

A Energía | B Clase de Centrifugado | 8 Kg Capacidad | 1400rpm Potencia de Centrifugado | 72dB Potencia sonora de Centrifugado
Lavado libre de bacterias | VAPCARE Lavado con Vapor | 15' y 45' Programa Exprés | Paro + Carga de ropa | INVERTER Motor

Dimensiones (AlxAnxFon cm): 85x59,5x54

Características de la gama

Lavadora Gama EBRO
Color Inox
Capacidad 10 y 8 Kg
Centrifugado hasta 1.400 rpm
Clase energética A/ De centrifugado B
Motor **INVERTER**
Master Clean: Tecnología y diseño para que el lavado esté libre de gérmenes y bacterias
- Sistema TotalClean de autolimpieza en cada lavado
- WaterPush para una limpieza automática de la puerta para acabar con residuos y espuma
- Goma de escotilla diseñada con material antibacteriano

Effiload: Sensores que miden el peso de la colada para ajustar el consumo de agua y electricidad
Función Prelavado
Función Lavado intensivo
Función aclarado extra antialérgenos
Función paro más carga de ropa
Bloqueo infantil
Función memoria
Opción silenciador de avisos
Display Digital LED
Programa VapCare para eliminar bacterias y evitar olores
Programa ECO
Programas exprés 15' y 45'
Programa autolimpieza del tambor
Apertura instantánea de la puerta
Puerta Gigante
Diseño del tambor Qcare para un mayor cuidado de las prendas
Selector de Temperatura
Selector de Centrifugado
Botón Inicio/Pausa
15 Programas
Inicio diferido

**Los productos, características e imágenes que se muestran son válidos salvo error de edición*

SERIE DUERO



DUERO120-1
EAN 8435666510648

A -20% Energía | B Clase de Centrifugado | 12 Kg Capacidad | 1400 rpm Potencia de Centrifugado | 76dB Potencia sonora de Centrifugado
VAPCARE Lavado con Vapor | 15' Programa Exprés | Paro + Carga de ropa | INVERTER Motor

Dimensiones (AlxAnxFon cm): 85x60x65



DUERO100-1
EAN 8435666510631

A -10% Energía | B Clase de Centrifugado | 10 Kg Capacidad | 1400 rpm Potencia de Centrifugado | 76dB Potencia sonora de Centrifugado
VAPCARE Lavado con Vapor | 15' Programa Exprés | Paro + Carga de ropa | INVERTER Motor

Dimensiones (AlxAnxFon cm): 85x60x63



DUERO90-1
EAN 8435666510624

A -10% Energía | B Clase de Centrifugado | 9 Kg Capacidad | 1400 rpm Potencia de Centrifugado | 76dB Potencia sonora de Centrifugado
VAPCARE Lavado con Vapor | 15' Programa Exprés | Paro + Carga de ropa | INVERTER Motor

Dimensiones (AlxAnxFon cm): 85x60x56

**Los productos, características e imágenes que se muestran son válidos salvo error de edición*



DUERO80-1
EAN 8435666510617

A -10% Energía | B Clase de Centrifugado | 8 Kg Capacidad | 1400 rpm Potencia de Centrifugado | 76dB Potencia sonora de Centrifugado
VAPCARE Lavado con Vapor | 15' Programa Exprés | Paro + Carga de ropa | INVERTER Motor

Dimensiones (AlxAnxFon cm): 85x60x52



DUERO70-1
EAN 8435666510600

A -10% Energía | B Clase de Centrifugado | 7 Kg Capacidad | 1400 rpm Potencia de Centrifugado | 76dB Potencia sonora de Centrifugado
VAPCARE Lavado con Vapor | 15' Programa Exprés | Paro + Carga de ropa | INVERTER Motor

Dimensiones (AlxAnxFon cm): 85x60x50

Características de la gama

Lavadora Gama DUERO
Color Blanco
Capacidad 12, 10, 9, 8 y 7 Kg
Centrifugado hasta 1.400 rpm
Capacidad 12 Kg: Clase energética A-20%/ De centrifugado B
Capacidades 10, 9, 8 y 7 Kg Clase energética A-10%/ De centrifugado B
Motor **INVERTER**
VapCare: Etapa adicional de lavado con vapor para eliminar olores
Effiload: Sensores que miden el peso de la colada para ajustar el consumo de agua y electricidad
Función Prelavado
Función aclarado extra antialérgenos
Función paro más carga de ropa
Bloqueo infantil
Función autolimpieza del tambor
Función memoria
Opción silenciador de avisos
Display Digital LED
Programa ECO
Programa exprés 15'
Apertura instantánea de la puerta
Selector de Temperatura
Selector de Centrifugado
Botón Inicio/Pausa
16 Programas
Inicio diferido

**Los productos, características e imágenes que se muestran son válidos salvo error de edición*



DUERO80XA-1
EAN 8435666511195

A -10% Energía | B Clase de Centrifugado | 8 Kg Capacidad | 1400 rpm Potencia de Centrifugado | 76dB Potencia sonora de Centrifugado
VAPCARE Lavado con Vapor | 15' Programa Exprés | Paro + Carga de ropa | INVERTER Motor

Características

Lavadora Gama DUERO
Inox Look
Capacidad 8 Kg
Centrifugado hasta 1.400 rpm
Clase energética A-10%/ De centrifugado B
Motor **INVERTER**
VapCare: Etapa adicional de lavado con vapor para eliminar olores
Effiload: Sensores que miden el peso de la colada para ajustar el consumo de agua y electricidad
Función Prelavado
Función aclarado extra antialérgenos
Función paro más carga de ropa
Bloqueo infantil
Función autolimpieza del tambor
Función memoria
Opción silenciador de avisos
Display Digital LED
Programa ECO
Programa exprés 15'
Apertura instantánea de la puerta
Selector de Temperatura
Selector de Centrifugado
Botón Inicio/Pausa
16 Programas
Inicio diferido
Dimensiones (AlxAnxFon cm): 85,3x60x53,5

SERIE NARCEA



NARCEA90A
EAN 8435666510945

A Energía | B Clase de Centrifugado | 9 Kg Capacidad | 1400 rpm Potencia de Centrifugado
76dB Potencia sonora de Centrifugado | VAPCARE Lavado con Vapor | 15'-45' Programas Exprés | INVERTER Motor

Características

Lavadora Gama Narcea
Color Blanco
Capacidad 9 Kg
Centrifugado hasta 1.400 rpm
Clase energética A/ De centrifugado B
Motor **INVERTER**
Función Prelavado
Función aclarado extra antialérgenos
Función memoria
Función contador de uso
Bloqueo infantil
Display Digital LED
Programa VapCare para eliminar bacterias y evitar olores
Programa ECO
Programas exprés 15' y 45'
Selector de Centrifugado
Botón Inicio/Pausa
15 Programas
Inicio diferido
Dimensiones (AlxAnxFon cm): 85x59,5x55,3

**Los productos, características e imágenes que se muestran son válidos salvo error de edición*



NARCEA80A
EAN 8435666510938

A Energía | B Clase de Centrifugado | 8 Kg Capacidad | 1400rpm Potencia de Centrifugado | 76dB Potencia sonora de Centrifugado | VAPCARE Lavado con Vapor | 15'-45' Programas Exprés | INVERTER Motor

Características

Lavadora Gama Narcea
Color Blanco
Capacidad 8 Kg
Centrifugado hasta 1.400 rpm
Clase energética A/ De centrifugado B
Motor **INVERTER**
Función Prelavado
Función aclarado extra antialérgenos
Función memoria
Función contador de uso
Bloqueo infantil

Display Digital LED
Programa VapCare para eliminar bacterias y evitar olores
Programa ECO
Programas exprés 15' y 45'
Selector de Centrifugado
Botón Inicio/Pausa
15 Programas
Inicio diferido
Dimensiones (AlxAnxFon cm): 85x59,5x53,5



NARCEA70A
EAN 8435666510921

A Energía | B Clase de Centrifugado | 7 Kg Capacidad | 1400rpm Potencia de Centrifugado | 76dB Potencia sonora de Centrifugado | VAPCARE Lavado con Vapor | 15'-45' Programas Exprés | INVERTER Motor

Características

Lavadora Gama Narcea
Color Blanco
Capacidad 7 Kg
Centrifugado hasta 1.400 rpm
Clase energética A/ De centrifugado B
Motor **INVERTER**
Función Prelavado
Función aclarado extra antialérgenos
Función memoria
Función contador de uso
Bloqueo infantil

Display Digital LED
Programa VapCare para eliminar bacterias y evitar olores
Programa ECO
Programas exprés 15' y 45'
Selector de Centrifugado
Botón Inicio/Pausa
15 Programas
Inicio diferido
Dimensiones (AlxAnxFon cm): 85x59,5x53,5

**Los productos, características e imágenes que se muestran son válidos salvo error de edición*

SERIE NAVIA



NAVIA60A
EAN 8435666511188

A -10% Energía
C Clase de Centrifugado
6 Kg Capacidad
1000rpm Potencia de Centrifugado
76dB Potencia sonora de Centrifugado
VAPCARE Lavado con Vapor
15' Programa Exprés
Paro + Carga de ropa
INVERTER Motor

Características

Lavadora Gama NAVIA
Color Blanco
Capacidad 6 Kg
Centrifugado hasta 1.000 rpm
Clase energética A -10%/ De centrifugado C
Motor **INVERTER**
Función Prelavado
Función paro más carga de ropa
Bloqueo infantil
Función autolimpieza del tambor
Display Digital LED
Programa VapCare para eliminar bacterias y evitar olores
Programa ECO
Programa exprés 15'
Selector de Temperatura
Selector de Centrifugado
Botón Inicio/Pausa
12 Programas
Inicio diferido
Iluminación interior LED
Dimensiones (AlxAnxFon cm): 85x60x44



Cuidar las prendas es cuidar de los recuerdos
Funciones que se adaptan a todo tipo de tejidos, manchas para que la ropa luzca como el día que la estrenas

**Los productos, características e imágenes que se muestran son válidos salvo error de edición*

SERIE TURIA



TURIA180
EAN 8435666502650



Características

Lavadora Gama Turia
Color Blanco
Capacidad 18 Kg
Centrifugado hasta 1.000 rpm
Clase energética D/ De centrifugado C
Motor **INVERTER**
VapCare: Etapa adicional de lavado con vapor para eliminar olores
Función Speed: Reduce la duración del programa
Función Prelavado
Función Water Plus
Función aclarado extra antialérgenos
Función paro más carga de ropa
Bloqueo infantil
Opción silenciador de avisos
Display Digital LED
Programa Mi Favorito
Programa ECO
Programa de desinfección
Programa limpieza del tambor
Programa exprés 40'
Apertura instantánea de la puerta
Puerta Gigante
Diseño del tambor Qcare para un mayor cuidado de las prendas
Selector de Temperatura
Selector de Centrifugado
Selector Nivel de Suciedad
Botón Inicio/Pausa
12 Programas
Inicio diferido
Dimensiones (AlxAnxFon cm): 101x69x87
Garantía uso doméstico: 3 años
Garantía uso profesional: 1 año

*Los productos, características e imágenes que se muestran son válidos salvo error de edición

Lavadoras carga superior

SERIE MUNDO



MUNDO80
EAN 8435666503329

A Energía | B Clase de Centrifugado | 8 Kg Capacidad | 1300 rpm Potencia de Centrifugado | 78dB Potencia sonora de Centrifugado | VAPCARE Lavado con Vapor | 15' Programa Exprés | INVERTER Motor

Características

Lavadora Carga Superior Gama MUNDO
Color Blanco
Capacidad 8 Kg
Centrifugado hasta 1.300 rpm
Clase energética A/ De centrifugado B
Motor **INVERTER**
VapCare: Etapa adicional de lavado con vapor para eliminar olores
Función Prelavado
Función Programa Mi Favorito
Función aclarado extra antialérgenos
Bloqueo infantil
Función memoria
Opción silenciador de avisos
Función contador de uso
Display Digital LED
Programa ECO
Programas exprés 15'
Programa autolimpieza del tambor
Selector de Temperatura
Selector de Centrifugado
Botón Inicio/Pausa
14 Programas
Inicio diferido
Dimensiones (AlxAnxFon cm): 87,5x40x63



MUNDO65
EAN 8435666508089

C Energía | C Clase de Centrifugado | 6,5 Kg Capacidad | 1200 rpm Potencia de Centrifugado | 78dB Potencia sonora de Centrifugado | VAPCARE Lavado con Vapor | 15' y 45' Programa Exprés

Características

Lavadora Carga Superior Gama MUNDO
Color Blanco
Capacidad 6,5 Kg
Centrifugado hasta 1.200 rpm
Clase energética C/ De centrifugado C
Función Prelavado
Función Programa Mi Favorito
Función aclarado extra antialérgenos
Bloqueo infantil
Función memoria
Opción silenciador de avisos
Función contador de uso
Programa VapCare para eliminar bacterias y evitar olores
Programa ECO
Programas exprés 15' y 45'
Programa autolimpieza del tambor
Selector de Temperatura
Selector de Centrifugado
Botón Inicio/Pausa
16 Programas
Inicio diferido en 3-6-9 horas
Dimensiones (AlxAnxFon cm): 87,5x40x61

Los productos, características e imágenes que se muestran son válidos salvo error de edición

Lavadoras/Lava-Secadoras integrables

SERIE GUADIANA

GUADIANA80W
EAN 8435666511652





Características

Lavadora integrable Gama GUADIANA
Color Blanco
Capacidad 8 Kg
Centrifugado hasta 1.400 rpm
Clase energética A/ De centrifugado B
Motor **INVERTER**
VapCare: Etapa adicional de lavado con vapor para eliminar olores
Función Speed: Reduce la duración del programa
Función paro más carga de ropa
Bloqueo infantil
Display Digital LED
Programa ECO
Programas exprés 15' y 60'
Programa de prelavado
Programa antialergias
Apertura instantánea de la puerta
Puerta Gigante
Selector de Temperatura
Selector de Centrifugado
Botón Inicio/Pausa
15 Programas
Inicio diferido
Dimensiones (AlxAnxFon cm): 81,8x59,8x54,5



GUADIANA86DRY
EAN 8435666506108



Características

Lavasecadora integrable Gama GUADIANA
Color Blanco
Capacidad de lavado 8 Kg
Capacidad de secado 6 Kg
Centrifugado hasta 1.400 rpm
Clase energética Lavado / Funcionamiento completo E/B
Clase energética de centrifugado B
Motor **INVERTER**
Effiload: Sensores que miden el peso de la colada para ajustar el consumo de agua y electricidad
Función Prelavado
Función Programa Mi Favorito
Bloqueo infantil
Opción silenciador de avisos
Display Digital LED
Programa ECO
Programas exprés 15'
Programa Lavado y Secado en una hora
Apertura instantánea de la puerta
Puerta Gigante
Diseño del tambor Qcare para un mayor cuidado de las prendas
Selector de Temperatura
Selector de Centrifugado
Selector de Nivel de secado
Botón Inicio/Pausa
16 Programas
Inicio diferido
Dimensiones (AlxAnxFon cm): 83x60x54

**Los productos, características e imágenes que se muestran son válidos salvo error de edición*

Lava-Secadoras

SERIE NERVIÓN



NERVION107DRY
EAN 8435666503336



Características

Lavasecadora Gama NERVIÓN
Color Blanco
Capacidad de lavado 10 Kg
Capacidad de secado 7 Kg
Centrifugado hasta 1.500 rpm
Clase energética Lavado / Funcionamiento completo A/D
Clase energética de centrifugado B
Motor **INVERTER**
FocusClean: Lavado específico para 5 tipo de manchas distintas (comida, bebida, deporte, suciedad de trabajo, cosméticos)
VapCare: Etapa adicional de lavado con vapor para eliminar olores
Effiload: Sensores que miden el peso de la colada para ajustar el consumo de agua y electricidad
Función Speed: Reduce la duración del programa
Función Prelavado
Función Programa Mi Favorito
Función aclarado extra antialérgenos
Función paro más carga de ropa
Bloqueo infantil
Función memoria
Opción silenciador de avisos
Display Digital LED
Programa ECO
Programas exprés 15'
Programa Lavado y Secado en una hora
Programa autolimpieza del tambor
Apertura instantánea de la puerta
Puerta Gigante
Diseño del tambor Qcare para un mayor cuidado de las prendas
Selector de Temperatura
Selector de Centrifugado
Selector de Nivel de secado
Botón Inicio/Pausa
14 Programas
Inicio diferido
Dimensiones (AlxAnxFon cm): 85x60x60

**Los productos, características e imágenes que se muestran son válidos salvo error de edición*



NERVION107DRYX
EAN 8435666509321



Características

Lavasecadora Gama NERVIÓN
Color Inox
Capacidad de lavado 10 Kg
Capacidad de secado 7 Kg
Centrifugado hasta 1.500 rpm
Clase energética Lavado / Funcionamiento completo A/D
Clase energética de centrifugado B
Motor **INVERTER**
FocusClean: Lavado específico para 5 tipo de manchas distintas (comida, bebida, deporte, suciedad de trabajo, cosméticos)
VapCare: Etapa adicional de lavado con vapor para eliminar olores
Effiload: Sensores que miden el peso de la colada para ajustar el consumo de agua y electricidad
Función Speed: Reduce la duración del programa
Función Prelavado
Función Programa Mi Favorito
Función aclarado extra antialérgenos
Función paro más carga de ropa
Bloqueo infantil
Función memoria
Opción silenciador de avisos
Display Digital LED
Programa ECO
Programas exprés 15'
Programa Lavado y Secado en una hora
Programa autolimpieza del tambor
Apertura instantánea de la puerta
Puerta Gigante
Diseño del tambor Qcare para un mayor cuidado de las prendas
Selector de Temperatura
Selector de Centrifugado
Selector de Nivel de secado
Botón Inicio/Pausa
14 Programas
Inicio diferido
Dimensiones (AlxAnxFon cm): 85x60x60

*Los productos, características e imágenes que se muestran son válidos salvo error de edición

Secadoras

SERIE NILO



R290

Condensador autolimpiante

NOVEDAD

JDRY90NILO
EAN 8435666513830

B Energía | 9 Kg Capacidad | 50' Programa más corto | 62dB Potencia Sonora | Función Desinfección

Características

Secadora Gama NILO
Color Blanco
Capacidad 9 Kg
Tipo de secado: Bomba de calor
Clase energética B
Motor **INVERTER**
Condensador autolimpiante
Iluminación interior
Termostato de seguridad
Control electrónico
Display Digital LED
Control electrónico del secado
Indicador de tiempo restante
Indicador de fase de ciclo
Posibilidad de conexión a desagüe (incluye manguera)
Sensor de humedad
Función desinfección:
- Programa Sanitize: Libera la ropa de gérmenes
- VapCare: Etapa adicional de secado con vapor en tres niveles
- Rayos UV: Emisión de luz ultravioleta para acabar con virus y bacterias

Función Speed: Reduce la duración del programa
Función antiarrugas
Opción silenciador de avisos
Focus Dry: Ajuste del nivel de secado
Selector de tiempo
Inicio Diferido
Alarma fin de ciclo
Aviso de depósito de agua lleno
Aviso de llenado del depósito para vapor
14 Programas de secado
Programa VapCare para eliminar arrugas
Programa secado rápido
Bloqueo infantil
Puerta reversible
Diseño recto para una integración en línea con el mobiliario: Perfecto para ahorrar espacio y conseguir una estética refinada y minimalista
Botón Inicio/Pausa
Refrigerante R290/GWP:3/CO_2:0t
Dimensiones (AlxAnxFon cm): 85x59,5x60

**Los productos, características e imágenes que se muestran son válidos salvo error de edición*

SERIE NERVIÓN



NOVEDAD

JDRY8NERVIONB
EAN 8435666511928



Características

Secadora Gama NERVIÓN
Color Blanco
Capacidad 8 Kg
Tipo de secado: Bomba de calor
Clase energética B
Motor **INVERTER**
Iluminación interior con interruptor
Termostato de seguridad
Control electrónico
Display Digital LED
Control electrónico del secado
Indicador de tiempo restante
Indicador de fase de ciclo
Posibilidad de conexión a desagüe
Sensor de humedad
Función desinfección:
- Sanitize Function: Libera la ropa de gérmenes durante el secado
- Rayos UV: Emisión de luz ultravioleta para acabar con virus y bacterias

Función antiarrugas
Función Speed: Reduce la duración del programa
Función Programa Mi Favorito
Opción silenciador de avisos
Focus Dry: Ajuste del nivel de secado
Selector de tiempo
Inicio Diferido
Alarma fin de ciclo
Aviso de limpieza de filtro
Aviso de depósito de agua lleno
14 Programas de secado
Bloqueo infantil
Puerta transparente
Apertura de puerta 170º
Botón Inicio/Pausa
Refrigerante R290/GWP:3/CO_2:0t
Dimensiones (AlxAnxFon cm): 84,5x59,5x59

*Los productos, características e imágenes que se muestran son válidos salvo error de edición

SERIE DANUBIO



DANUBIODRY90 *(Hasta fin de stock)*

EAN 8435666511713

D
Energía Nuevo ErP

9 Kg
Capacidad

20'
Programa más corto

64dB
Potencia Sonora

128
kWh/100 ciclos
Consumo

Características

Secadora Gama DANUBIO
Color Blanco
Capacidad 9 Kg
Tipo de secado: Bomba de calor
Clase energética D
Iluminación interior
Termostato de seguridad
Control electrónico
Display Digital LED
Control electrónico del secado
Indicador de tiempo restante
Indicador de fase de ciclo
Indicador de consumo energético
Posibilidad de conexión a desagüe
Sensor de humedad
Función antiarrugas en 60'/120'
Opción silenciador de avisos
Focus Dry: Ajuste del nivel de secado (Extraseco/Secado para armario/ Secado con plancha)
Selector de tiempo
Selector de centrifugado
Programa desinfección
Inicio Diferido
Alarma fin de ciclo
Aviso de limpieza de filtro
Aviso de depósito de agua lleno
Aviso de limpieza del condensador
15 Programas de secado
Bloqueo infantil
Puerta transparente
Botón Inicio/Pausa
Refrigerante R290/GWP:3/CO_2:0t
Dimensiones (AlxAnxFon cm): 84,5-85,5x59,6x60,9

*Los productos, características e imágenes que se muestran son válidos salvo error de edición

SERIE SENA



NOVEDAD

JDRY100SENA
EAN 8435666513915

C Energía | 10 Kg Capacidad | 100' Programa más corto | 65dB Potencia Sonora | Función Desinfección

Dimensiones (AlxAnxFon cm): 84,5x59,5x67,5



NOVEDAD

JDRY80SENA
EAN 8435666513908

D Energía | 8 Kg Capacidad | 25' Programa más corto | 65dB Potencia Sonora | Función Desinfección

Dimensiones (AlxAnxFon cm): 85x60x50

Características de la gama

Secadora Gama SENA
Color Blanco
Capacidad 10 Y 8 Kg
Tipo de secado: Bomba de calor
Clase energética C - JDRY100SENA
Clase energética C - JDRY80SENA
Motor **INVERTER**
Iluminación interior
Termostato de seguridad
Control electrónico
Display Digital LED
Control electrónico del secado
Indicador de tiempo restante
Posibilidad de conexión a desagüe
Sensor de humedad
Función desinfección:
- Rayos UV: Emisión de luz ultravioleta para acabar con virus y bacterias

Función antiarrugas
Selector de tiempo
Selector de intensidad
Inicio Diferido
Alarma fin de ciclo
Aviso de limpieza de filtro
Aviso de depósito de agua lleno
14 Programas de secado
Programa para prendas delicadas
Bloqueo infantil
Apertura de puerta 180º
Botón Inicio/Pausa
Refrigerante R290/GWP:3/CO_2:0t

**Los productos, características e imágenes que se muestran son válidos salvo error de edición*



JDRY10NERVION *(Hasta fin de stock)*
EAN 8435666506382

C Energía Nuevo ErP | 10 Kg Capacidad | 80' Programa más corto | 65dB Potencia Sonora | Función Desinfección

Características

Secadora Gama NERVIÓN
Color Blanco
Capacidad 10 Kg
Tipo de secado: Bomba de calor
Clase energética C
Motor **INVERTER**
Iluminación interior
Termostato de seguridad
Control electrónico
Display Digital LED
Control electrónico del secado
Indicador de tiempo restante
Indicador de fase de ciclo
Posibilidad de conexión a desagüe
Sensor de humedad
Función desinfección:
- Sanitize Function: Libera la ropa de gérmenes durante el secado
- Rayos UV: Emisión de luz ultravioleta para acabar con virus y bacterias

Función antiarrugas
Función Programa Mi Favorito
Opción silenciador de avisos
Focus Dry: Ajuste del nivel de secado
Selector de tiempo
Inicio Diferido
Alarma fin de ciclo
Aviso de limpieza de filtro
Aviso de depósito de agua lleno
14 Programas de secado
Bloqueo infantil
Puerta transparente
Apertura de puerta 180º
Botón Inicio/Pausa
Refrigerante R290/GWP:3/CO_2:0t
Dimensiones (AlxAnxFon cm): 84,5x59,5x67,5



JDRY10ND
EAN 8435666511911

D Energía Nuevo ErP | 10 Kg Capacidad | 25' Programa más corto | 65 dB Potencia Sonora | 137 kWh/100 ciclos Consumo

Características

Secadora Gama JDRY
Color Blanco
Capacidad 10 Kg
Tipo de secado: Bomba de calor
Clase energética D
Iluminación interior
Termostato de seguridad
Control electrónico
Display Digital LED
Control electrónico del secado
Indicador de tiempo restante
Posibilidad de conexión a desagüe
Sensor de humedad
Función antiarrugas
Función Programa Mi Favorito
Selector de nivel de secado
Selección de tiempo
Inicio Diferido
Aviso de limpieza de filtro
16 Programas de secado
Bloqueo infantil
Puerta transparente
Apertura de puerta 170º
Botón Inicio/Pausa
Refrigerante R290/GWP:3/CO_2:0t
Dimensiones (AlxAnxFon cm): 84,5x59,5x67,5

Los productos, características e imágenes que se muestran son válidos salvo error de edición



JDRY8NE
EAN 8435666511904

E Energía Nuevo ErP | 8 Kg Capacidad | 25' Programa más corto | 66 dB Potencia Sonora | 142 kWh/100 ciclos Consumo

Características

Secadora Gama JDRY
Color Blanco
Capacidad 8 Kg
Tipo de secado: Bomba de calor
Clase energética E
Iluminación interior
Termostato de seguridad
Control electrónico
Display Digital LED
Control electrónico del secado
Indicador de tiempo restante
Posibilidad de conexión a desagüe
Sensor de humedad
Función antiarrugas
Función Programa Mi Favorito
Selector de nivel de secado
Selección de tiempo
Inicio Diferido
Aviso de limpieza de filtro
16 Programas de secado
Bloqueo infantil
Puerta transparente
Apertura de puerta 180º
Botón Inicio/Pausa
Refrigerante R290/GWP:3/CO_2:0t
Dimensiones (AlxAnxFon cm): 85x59,5x60

NOVEDAD

JDRY7NE
EAN 8435666511980

E Energía | 7 Kg Capacidad | 25' Programa más corto | 67dB Potencia Sonora | 133 kWh/100 ciclos Consumo



Características

Secadora Gama JDRY
Color Blanco
Capacidad 7 Kg
Tipo de secado: Bomba de calor
Clase energética E
Iluminación interior
Termostato de seguridad
Control electrónico
Display Digital LED
Control electrónico del secado
Indicador de tiempo restante
Posibilidad de conexión a desagüe
Sensor de humedad
Función antiarrugas
Función Programa Mi Favorito
Selector de nivel de secado
Selección de tiempo
Inicio Diferido
Aviso de limpieza de filtro
16 Programas de secado
Bloqueo infantil
Puerta transparente
Apertura de puerta 180º
Botón Inicio/Pausa
Refrigerante R290/GWP:3/CO_2:0t
Dimensiones (AlxAnxFon cm): 85x59,5x60

**Los productos, características e imágenes que se muestran son válidos salvo error de edición*





REFRIGERACIÓN

Frigoríficos Cuatro Puertas



JR4D1985ENX
EAN 8435666508782

E Energía | 312l Capacidad Refrigerador | 144l Capacidad Congelador | 35dB Potencia Sonora | 293 kWh/año Consumo Anual | Total No Frost

Características

Frigorífico Cuatro Puertas
Inox
Total No Frost MetalCooling
Diseño Multi Air-Flow
Clase energética E
Clase climática SN-N-ST-T
Control electrónico de la temperatura con display LED en puerta
Control dual de la temperatura
Iluminación interior LED
EasyCool: Zona Flexible que funciona como congelador o refrigerador
PowerCool&PowerFreeze: Modos de refrigeración y congelación rápidos
Modo Vacaciones
Función memoria
Zona Fresh para frutas y verduras
Dos cajones para productos frescos
Estante para botellas de 2 litros
Alarma acústica por puerta abierta
Alarma por incremento temperatura en el congelador
Instalable junto a pared y entre muebles (Solo 1 cm necesario a cada lado)
Apertura de puertas y cajones en 90º
Sistema de ventilación parte inferior delantera
Bloqueo infantil
Bajo nivel sonoro
Capacidad de refrigerador (litros): 312
Capacidad congelador (litros): 144
Dimensiones (AlxAnxFon cm): 190x83,3x58



*Los productos, características e imágenes que se muestran son válidos salvo error de edición



JR4D1986ENDX
EAN 8435666508911



Características

Frigorífico Cuatro Puertas
Dark Inox
Total No Frost MetalCooling
Diseño Multi Air-Flow
Clase energética E
Clase climática SN-N-ST-T
Compresor **INVERTER**
Control electrónico de la temperatura con display LED en puerta
Control dual de la temperatura
Iluminación interior LED
EasyCool: Zona Flexible que funciona como congelador o refrigerador
PowerCool&PowerFreeze: Modos de refrigeración y congelación rápidos
Modo Vacaciones
Función memoria
Función de protección de la pantalla
AdaptZone: Cajón de temperatura variable con MasterCool (-3º), Carne y Pescado (-1º) y Fruta y Verduras (4º)
Zona Fresh para frutas y verduras
Un cajón para productos frescos
Estante para botellas de 2 litros
Alarma acústica por puerta abierta
Alarma por incremento temperatura en el congelador
Instalable junto a pared y entre muebles
(Solo 1 cm necesario a cada lado)
Apertura de puertas y cajones en 90º
Sistema de ventilación parte inferior delantera
Bloqueo infantil
Bajo nivel sonoro
Capacidad de refrigerador (litros): 351
Capacidad congelador (litros): 170
Dimensiones (AlxAnxFon cm): 190x83,3x64,1



**Los productos, características e imágenes que se muestran son válidos salvo error de edición*



JR4D1986ENGN
EAN 8435666508928

E Energía | 351l Capacidad Refrigerador | 170l Capacidad Congelador | 35dB Potencia Sonora | 314 kWh/año Consumo Anual | Total No Frost

Características

Frigorífico Cuatro Puertas
Cristal Negro
Total No Frost MetalCooling
Diseño Multi Air-Flow
Clase energética E
Clase climática SN-N-ST-T
Compresor **INVERTER**
Control electrónico de la temperatura con display LED en puerta
Control dual de la temperatura
Iluminación interior LED
EasyCool: Zona Flexible que funciona como congelador o refrigerador
PowerCool&PowerFreeze: Modos de refrigeración y congelación rápidos
Modo Vacaciones
Función memoria
Función de protección de la pantalla
AdaptZone: Cajón de temperatura variable con MasterCool (-3º), Carne y Pescado (-1º) y Fruta y Verduras (4º)
Zona Fresh para frutas y verduras
Estante para botellas de 2 litros
Un cajón para productos frescos
Alarma acústica por puerta abierta
Alarma por incremento temperatura en el congelador
Instalable junto a pared y entre muebles
(Solo 1 cm necesario a cada lado)
Apertura de puertas y cajones en 90º
Sistema de ventilación parte inferior delantera
Bloqueo infantil
Bajo nivel sonoro
Capacidad de refrigerador (litros): 351
Capacidad congelador (litros): 170
Dimensiones (AlxAnxFon cm): 190x83,3x64,1



JR4D1986ENGW
EAN 8435666508935

E Energía | 351l Capacidad Refrigerador | 170l Capacidad Congelador | 35dB Potencia Sonora | 314 kWh/año Consumo Anual | Total No Frost

Características

Frigorífico Cuatro Puertas
Cristal Blanco
Total No Frost MetalCooling
Diseño Multi Air-Flow
Clase energética E
Clase climática SN-N-ST-T
Compresor **INVERTER**
Control electrónico de la temperatura con display LED en puerta
Control dual de la temperatura
Iluminación interior LED
EasyCool: Zona Flexible que funciona como congelador o refrigerador
PowerCool&PowerFreeze: Modos de refrigeración y congelación rápidos
Modo Vacaciones
Función memoria
Función de protección de la pantalla
AdaptZone: Cajón de temperatura variable con MasterCool (-3º), Carne y Pescado (-1º) y Fruta y Verduras (4º)
Zona Fresh para frutas y verduras
Estante para botellas de 2 litros
Un cajón para productos frescos
Alarma acústica por puerta abierta
Alarma por incremento temperatura en el congelador
Instalable junto a pared y entre muebles
(Solo 1 cm necesario a cada lado)
Apertura de puertas y cajones en 90º
Sistema de ventilación parte inferior delantera
Bloqueo infantil
Bajo nivel sonoro
Capacidad de refrigerador (litros): 351
Capacidad congelador (litros): 170
Dimensiones (AlxAnxFon cm): 190x83,3x64,1

**Los productos, características e imágenes que se muestran son válidos salvo error de edición*



JR4D1908ENX
EAN 8435666503282

E Energía | 347l Capacidad Refrigerador | 169l Capacidad Congelador | 35dB Potencia Sonora | 306 kWh/año Consumo Anual | Total No Frost

Características

Frigorífico Cuatro Puertas
Inox
Total No Frost MetalCooling
Clase energética E
Clase climática SN-N-ST-T
Compresor **INVERTER**
Sistema de limpieza del aire y eliminación de olores
Control electrónico de la temperatura con display LED en puerta
Control dual de la temperatura
Iluminación interior LED
AdaptZone: Cajón de temperatura variable con MasterCool (2º), Carne y Pescado (-1º) y Fruta y Verduras (6º)
PowerCool&PowerFreeze: Modos de refrigeración y congelación rápidos
Cajón para productos frescos
Estante para botellas de 2 litros
Bloqueo infantil
Bajo nivel sonoro
Capacidad de refrigerador (litros): 347
Capacidad congelador (litros): 169
Dimensiones (AlxAnxFon cm): 189,8x83,3x65,5

Frigoríficos franceses



JRFD1908ENX
EAN 8435666503275

E Energía | 347l Capacidad Refrigerador | 169l Capacidad Congelador | 35dB Potencia Sonora | 306 kWh/año Consumo Anual | Total No Frost

Características

Frigorífico Francés
Dos puertas y dos cajones
Inox
Total No Frost MetalCooling
Clase energética E
Clase climática SN-N-ST-T
Compresor **INVERTER**
Sistema de limpieza del aire y eliminación de olores
Control electrónico de la temperatura con display LED en puerta
Control dual de la temperatura
Iluminación interior LED
AdaptZone: Cajón de temperatura variable con MasterCool Carne y Pescado y Fruta y Verduras
PowerCool&PowerFreeze: Modos de refrigeración y congelación rápidos
Función memoria
Cajón para productos frescos
Estante para botellas de 2 litros
Apertura de puertas y cajones en 90º
Bloqueo infantil
Bajo nivel sonoro
Capacidad de refrigerador (litros): 347
Capacidad congelador (litros): 169
Dimensiones (AlxAnxFon cm): 189,8x83,3x65,3

**Los productos, características e imágenes que se muestran son válidos salvo error de edición*



NOVEDAD

JRFS1986ENGN
EAN 8435666512543

E Energía | 349l Capacidad Refrigerador | 183l Capacidad Congelador | 35dB Potencia Sonora | 313 kWh/año Consumo Anual | Total No Frost

Características

Frigorífico Francés
Dos puertas y Dos Cajones
Cristal Negro
Total No Frost MetalCooling
Diseño Multi Air-Flow
Clase energética E
Clase climática SN-N-ST-T
Compresor **INVERTER**
Control electrónico de la temperatura con display LED en puerta
Control dual de la temperatura
Iluminación interior LED
PowerCool&PoweFreeze: Modos de refrigeración y congelación rápidos
Modo Vacaciones
Función memoria
Función de protección de la pantalla
AdaptZone: Cajón de temperatura variable con Fruta y Verduras (4º), Carne (-1º) y Pescado (-3º)
Zona Fresh para frutras y verduras
Un cajón para productos frescos
Alarma acústica por puerta abierta
Estante para botellas de 2 litros
Instalable junto a pared y entre muebles (Solo 1 cm necesario a cada lado)
Apertura de puertas y cajones en 90º
Sistema de ventilación parte inferior delantera
Bloqueo infantil
Bajo nivel sonoro
Capacidad de refrigerador (litros): 349
Capacidad congelador (litros): 183
Dimensiones (AlxAnxFon cm): 190x83,3x64



NOVEDAD

JRFS1986ENGW
EAN 8435666512550

E Energía | 349l Capacidad Refrigerador | 183l Capacidad Congelador | 35dB Potencia Sonora | 313 kWh/año Consumo Anual | Total No Frost

Características

Frigorífico Francés
Dos puertas y Dos Cajones
Cristal Blanco
Total No Frost MetalCooling
Diseño Multi Air-Flow
Clase energética E
Clase climática SN-N-ST-T
Compresor **INVERTER**
Control electrónico de la temperatura con display LED en puerta
Control dual de la temperatura
Iluminación interior LED
PowerCool&PoweFreeze: Modos de refrigeración y congelación rápidos
Modo Vacaciones
Función memoria
Función de protección de la pantalla
AdaptZone: Cajón de temperatura variable con Fruta y Verduras (4º), Carne (-1º) y Pescado (-3º)
Zona Fresh para frutras y verduras
Un cajón para productos frescos
Alarma acústica por puerta abierta
Estante para botellas de 2 litros
Instalable junto a pared y entre muebles (Solo 1 cm necesario a cada lado)
Apertura de puertas y cajones en 90º
Sistema de ventilación parte inferior delantera
Bloqueo infantil
Bajo nivel sonoro
Capacidad de refrigerador (litros): 349
Capacidad congelador (litros): 183
Dimensiones (AlxAnxFon cm): 190x83,3x64

**Los productos, características e imágenes que se muestran son válidos salvo error de edición*



NOVEDAD

JRFS1986ENDX
EAN 8435666512567

E Energía | 349l Capacidad Refrigerador | 183l Capacidad Congelador | 35dB Potencia Sonora | 313 kWh/año Consumo Anual | Total No Frost

Características

Frigorífico Francés
Dos puertas y Dos Cajones
Dark Inox
Total No Frost MetalCooling
Diseño Multi Air-Flow
Clase energética E
Clase climática SN-N-ST-T
Compresor **INVERTER**
Control electrónico de la temperatura con display LED en puerta
Control dual de la temperatura
Iluminación interior LED

PowerCool&PoweFreeze: Modos de refrigeración y congelación rápidos
Modo Vacaciones
Función memoria
Función de protección de la pantalla
AdaptZone: Cajón de temperatura variable con Fruta y Verduras (4º), Carne (-1º) y Pescado (-3º)
Zona Fresh para frutras y verduras
Un cajón para productos frescos
Alarma acústica por puerta abierta

Estante para botellas de 2 litros
Instalable junto a pared y entre muebles (Solo 1 cm necesario a cada lado)
Apertura de puertas y cajones en 90º
Sistema de ventilación parte inferior delantera
Bloqueo infantil
Bajo nivel sonoro
Capacidad de refrigerador (litros): 349
Capacidad congelador (litros): 183
Dimensiones (AlxAnxFon cm): 190x83,3x64



NOVEDAD

JRFS1985ENX
EAN 8435666512574

E Energía | 305l Capacidad Refrigerador | 153l Capacidad Congelador | 37dB Potencia Sonora | 290 kWh/año Consumo Anual | Total No Frost

Características

Frigorífico Francés
Dos puertas y Dos Cajones
Inox
Total No Frost MetalCooling
Diseño Multi Air-Flow
Clase energética E
Clase climática SN-N-ST-T
Compresor **INVERTER**
Control electrónico de la temperatura con display LED en puerta
Control dual de la temperatura
Iluminación interior LED

PowerCool&PoweFreeze: Modos de refrigeración y congelación rápidos
Modo Vacaciones
Función memoria
Función de protección de la pantalla
AdaptZone: Cajón de temperatura variable con Fruta y Verduras (4º), Carne (-1º) y Pescado (-3º)
Zona Fresh para frutras y verduras
Un cajón para productos frescos
Alarma acústica por puerta abierta

Estante para botellas de 2 litros
Instalable junto a pared y entre muebles (Solo 1 cm necesario a cada lado)
Apertura de puertas y cajones en 90º
Sistema de ventilación parte inferior delantera
Bloqueo infantil
Bajo nivel sonoro
Capacidad de refrigerador (litros): 305
Capacidad congelador (litros): 153
Dimensiones (AlxAnxFon cm): 190x83,3x58

**Los productos, características e imágenes que se muestran son válidos salvo error de edición*

Frigoríficos Americanos



JRSS1799ENX
EAN 8435666506757



Características

Frigorífico Americano
Inox
Total No Frost
Clase energética E
Clase climática SN-N-ST-T
Compresor **INVERTER**
Control electrónico de la temperatura con display LED en puerta
Control dual de la temperatura
Iluminación interior LED
PowerCool&PowerFreeze: Modos de refrigeración y congelación rápidos
Modo Vacaciones
Dos cajones para productos frescos
Estante para botellas de 2 litros
Dispensador de agua, hielo y hielo picado
Conexión a toma de agua (incluye manguera)
Bloqueo infantil
Bajo nivel sonoro
Capacidad de refrigerador (litros): 372
Capacidad congelador (litros): 197
Dimensiones (AlxAnxFon cm): 177,5x91x71

Los productos, características e imágenes que se muestran son válidos salvo error de edición





JRSS1779ENX
EAN 8435666506740

E Energía | 347l Capacidad Refrigerador | 201l Capacidad Congelador | 35dB Potencia Sonora | 324 kWh/año Consumo Anual | Total No Frost

Características

Frigorífico Americano
Inox
Total No Frost
Clase energética E
Clase climática SN-N-ST-T
Control electrónico de la temperatura con display LED en puerta
Control dual de la temperatura
Iluminación interior LED
PowerCool&PowerFreeze: Modos de refrigeración y congelación rápidos
Modo Vacaciones
Dos cajones para productos frescos
Estante para botellas de 2 litros
Función memoria
Alarma acústica por puerta abierta
Bloqueo infantil
Bajo nivel sonoro
Capacidad de refrigerador (litros): 347
Capacidad congelador (litros): 201
Dimensiones (AlxAnxFon cm): 176,5x89,7x70,6





JRSS1779ENW
EAN 8435666506733

E Energía | 347l Capacidad Refrigerador | 201l Capacidad Congelador | 35dB Potencia Sonora | 324 kWh/año Consumo Anual | Total No Frost

Características

Frigorífico Americano
Color Blanco
Total No Frost
Clase energética E
Clase climática SN-N-ST-T
Control electrónico de la temperatura con display LED en puerta
Control dual de la temperatura
Iluminación interior LED
PowerCool&PowerFreeze: Modos de refrigeración y congelación rápidos
Modo Vacaciones
Dos cajones para productos frescos
Estante para botellas de 2 litros
Función memoria
Alarma acústica por puerta abierta
Bloqueo infantil
Bajo nivel sonoro
Capacidad de refrigerador (litros): 347
Capacidad congelador (litros): 201
Dimensiones (AlxAnxFon cm): 176,5x89,7x70,6

**Los productos, características e imágenes que se muestran son válidos salvo error de edición*

Frigoríficos y Congeladores de una puerta



NOVEDAD

JRR185EX1
EAN 8435666513212

E Energía | 362l Capacidad Refrigerador | 41dB Potencia Sonora | 118 kWh/año Consumo Anual | Total No Frost

Características

Frigorífico Una Puerta
Inox
Total No Frost
Clase energética E
Clase climática SN-N-ST-T
Control electrónico de la temperatura con display LED en puerta
Iluminación interior LED
PowerCool: Modo de refigeración rápida
Modo Standby
Función silenciador de alarma
Dos cajones para productos frescos
Estante para botellas de 2 litros
Apertura de puertas y cajones en 90º
Puerta reversible
Bajo nivel sonoro
Incluye kit de unión a JRZ185ENX1
Capacidad de refrigerador (litros): 362
Dimensiones (AlxAnxFon cm): 185x59,5x61,8

NOVEDAD

JRZ185ENX1
EAN 8435666513229

E Energía | 272l Capacidad Congelador | 40dB Potencia Sonora | 244 kWh/año Consumo Anual | Total No Frost



Características

Congelador Una Puerta
Inox
Total No Frost
Clase energética E
Clase climática SN-N-ST-T
EasyCool: Funcionamiento como congelador o refrigerador
Control electrónico de la temperatura con display LED en puerta
Iluminación interior LED
PowerCool&PowerFreeze: Modos de refrigeración y congelación rápidos
Función silenciador de alarma
Apertuta de puertas y cajones en 90º
Puerta reversible
Bajo nivel sonoro
Capacidad congelador (litros): 272
Dimensiones (AlxAnxFon cm): 185x59,5x61,8

Los productos, características e imágenes que se muestran son válidos salvo error de edición

NOVEDAD

JRR185EW1
EAN 8435666513199



E Energía | 362l Capacidad Refrigerador | 41dB Potencia Sonora | 118 kWh/año Consumo Anual | Total No Frost

Características

Frigorífico Una Puerta
Color Blanco
Total No Frost
Clase energética E
Clase climática SN-N-ST-T
Control electrónico de la temperatura con display LED en puerta
Iluminación interior LED
PowerCool: Modo de refigeración rápida
Modo Standby
Función silenciador de alarma
Dos cajones para productos frescos
Estante para botellas de 2 litros
Apertura de puertas y cajones en 90º
Puerta reversible
Bajo nivel sonoro
Capacidad de refrigerador (litros): 362
Incluye kit de unión a JRZ185ENW1
Dimensiones (AlxAnxFon cm): 185x59,5x61,8



NOVEDAD

JRZ185ENW1
EAN 8435666513205

E Energía | 272l Capacidad Congelador | 40dB Potencia Sonora | 244 kWh/año Consumo Anual | Total No Frost

Características

Congelador Una Puerta
Color Blanco
Total No Frost
Clase energética E
Clase climática SN-N-ST-T
EasyCool: Funcionamiento como congelador o refrigerador
Control electrónico de la temperatura con display LED en puerta
Iluminación interior LED
PowerCool&PowerFreeze: Modos de refrigeración y congelación rápidos
Función silenciador de alarma
Apertuta de puertas y cajones en 90º
Puerta reversible
Bajo nivel sonoro
Incluye kit de unión a JRR185EW1
Capacidad congelador (litros): 272
Dimensiones (AlxAnxFon cm): 185x59,5x61,8

**Los productos, características e imágenes que se muestran son válidos salvo error de edición*



NOVEDAD

JRR145EW2
EAN 8435666513069

E Energía | 242l Capacidad Refrigerador | 37dB Potencia Sonora | 104 kWh/año Consumo Anual

Características

Frigorífico Una Puerta
Color Blanco
Cíclico
Clase energética E
Clase climática N-ST
Compresor **INVERTER**
Control mecánico
Iluminación interior LED
Cajón para productos frescos
Estante para botellas de 2 litros
Apertura de cajones en 90º
Puerta reversible
Bajo nivel sonoro
Capacidad de refrigerador (litros): 242
Dimensiones (AlxAnxFon cm): 143x54,5x55,5



NOVEDAD

JRZ145ENW2
EAN 8435666513076

E Energía | 161l Capacidad Congelador | 39dB Potencia Sonora | 207 kWh/año Consumo Anual | Total No Frost



Características

Congelador Una Puerta
Color Blanco
Total No Frost
Clase energética E
Clase climática SN-N-ST-T
Compresor **INVERTER**
Control electrónico de la temperatura con display LED interior
PowerFreeze: Modo de congelación rápida
Indicadores de puerta abierta
Indicadores de temperatura elevada
Instalable junto a pared
Apertura de puerta y cajones en 90º
Puerta reversible
Bajo nivel sonoro
Capacidad congelador (litros): 161
Dimensiones (AlxAnxFon cm): 143x54x60

**Los productos, características e imágenes que se muestran son válidos salvo error de edición*

NOVEDAD

JRZ171ENW2
EAN 8435666513083

E Energía | 204l Capacidad Congelador | 39dB Potencia Sonora | 222 kWh/año Consumo Anual | Total No Frost



Características

Congelador Una Puerta
Color Blanco
Total No Frost
Clase energética E
Clase climática SN-N-ST-T
Compresor **INVERTER**
Control electrónico de la temperatura con display LED interior
PowerFreeze: Modo de congelación rápida
Indicadores de puerta abierta
Indicadores de temperatura elevada
Apertura de cajones en 90º
Puerta reversible
Bajo nivel sonoro
Capacidad congelador (litros): 204
Dimensiones (AlxAnxFon cm): 170,5x54x60



Funcionamiento EasyCool



JRX172ENX
EAN 8435666503244

E Energía | 238l Capacidad Congelador | 41dB Potencia Sonora | 234 kWh/año Consumo Anual | Total No Frost

JRX172ENW
EAN 8435666503237

E Energía | 238l Capacidad Congelador | 41dB Potencia Sonora | 234 kWh/año Consumo Anual | Total No Frost

Características

Congelador Una Puerta
Inox/Blanco
Total No Frost
Clase energética E
Clase climática SN-N-ST-T
EasyCool: Funcionamiento como congelador o refrigerador
Control electrónico de la temperatura con display LED en puerta
PowerCool&PowerFreeze: Modos de refrigeración y congelación rápidos
Apertura de puertas y cajones en 90º
Puerta reversible
Bajo nivel sonoro
Capacidad congelador (litros): 238
Dimensiones (AlxAnxFon cm): 172,2x59,5x63,2

**Los productos, características e imágenes que se muestran son válidos salvo error de edición*

Refrigeradores y congeladores una puerta integrables



JRR177ET
EAN 8435666507945

E Energía | 294l Capacidad Refrigerador | 39dB Potencia Sonora | 112 kWh/año Consumo Anual | Frío FanCooling

Características

Frigorífico Una Puerta Integrable
Color Blanco
FanCooling: Enfriamiento por circulación forzada de aire
Clase energética E
Clase climática SN-ST
Control electrónico de la temperatura
Iluminación interior LED
PowerCool: Modo de refrigeración rápida
Indicador de puerta abierta
Zona Fresh para frutas y verduras con control de la humedad
Cajón para productos frescos
Estante para botellas de 2 litros
Estante botellero cromado
Puerta reversible
Apertura de puerta a 90º
Sistema de integración de puerta fija
Bajo nivel sonoro
Capacidad de refrigerador (litros): 294
Dimensiones (AlxAnxFon cm): 177x54x54,5





JRZ177ENT
EAN 8435666507952

E Energía | 197l Capacidad Congelador | 40dB Potencia Sonora | 231 kWh/año Consumo Anual | Total No Frost

Características

Congelador Una Puerta
Color Blanco
Total No Frost
Clase energética E
Clase climática SN-T
Control electrónico de la temperatura
Iluminación interior LED
PowerFreeze: Modo de congelación rápida
Indicador de puerta abierta
Fabricador de hielo
Puerta reversible
Apertura de puerta a 90º
Sistema de integración de puerta fija
Bajo nivel sonoro
Capacidad congelador (litros): 197
Dimensiones (AlxAnxFon cm): 177x54x54,5

**Los productos, características e imágenes que se muestran son válidos salvo error de edición*

Frigoríficos Combi



NOVEDAD

JRC200ANSX
EAN 8435666513250



Características

Frigorífico Combi
Inox
Total No Frost MetalCooling
Diseño Multi Air-Flow
Full Inverter
Clase energética A
Clase climática SN-N-ST-T
Control electrónico de la temperatura con display en puerta
Control dual de la temperatura
Iluminación interior LED
PowerCool&PoweFreeze: Modos de refrigeración y congelación rápidos
Modo vacaciones
Bloqueo infantil
Zona Fresh para frutas y verduras
Zona Fresh para carne y pescado
Estante para botellas de 2 litros
Estante botellero cromado
Instalable junto a pared
Apertura de puerta y cajones en 90º
Estantes con easyget
Puerta reversible
Bajo nivel sonoro
Capacidad de refrigerador (litros): 256
Capacidad congelador (litros): 122
Dimensiones (AlxAnxFon cm): 201x59,5x67,8



*Los productos, características e imágenes que se muestran son válidos salvo error de edición



JRC200AN2DX
EAN 8435666509307

A Energía | 256l Capacidad Refrigerador | 122l Capacidad Congelador | 29dB Potencia Sonora | 113 kWh/año Consumo Anual | Total No Frost



JRC200AN2X *(Hasta fin de stock)*
EAN 8435666503190

A Energía | 256l Capacidad Refrigerador | 122l Capacidad Congelador | 35dB Potencia Sonora | 113 kWh/año Consumo Anual | Total No Frost

Características

Frigorífico Combi
Dark Inox/Inox
Total No Frost MetalCooling
Diseño Multi Air-Flow
Full Inverter
Clase energética A
Clase climática SN-N-ST-T
Control electrónico de la temperatura con display en puerta
Control dual de la temperatura
Iluminación interior LED
PowerCool&PoweFreeze: Modos de refrigeración y congelación rápidos
Modo vacaciones
Bloqueo infantil
Alarma de apertura de puerta
Zona Fresh para frutas y verduras
Zona Fresh para carne y pescado
Estante para botellas de 2 litros
Estante botellero cromado *(modelo JRC200AN2DX)*
Estantes con easyget
Puerta reversible
Bajo nivel sonoro
Capacidad de refrigerador (litros): 256
Capacidad congelador (litros): 122
Dimensiones (AlxAnxFon cm): 201x59,5x70

**Los productos, características e imágenes que se muestran son válidos salvo error de edición*



NOVEDAD

JRC270ENX

EAN 8435666513533



Características

Frigorífico Combi
Inox
Total No Frost MetalCooling
Diseño Multi Air-Flow
Compresor **INVERTER**
Clase energética E
Clase climática SN-N-ST-T
Control electrónico de la temperatura con display en puerta
Control dual de la temperatura
Iluminación interior LED
PowerFreeze: Modo de congelación rápido
Modo Económico de bajo consumo
Botón de encendido/apagado
Alarma de apertura de puerta
Zona Fresh
Cajón para productos frescos con control de humedad
Estante para botellas de 2 litros
Apertura de cajones en 90º
Tirador en ambas puertas
Puerta reversible
Bajo nivel sonoro
Capacidad de refrigerador (litros): 345
Capacidad congelador (litros): 150
Dimensiones (AlxAnxFon cm): 200,1x70,4x69,3

*Los productos, características e imágenes que se muestran son válidos salvo error de edición

JRC197EX
EAN 8435666506498



E Energía | 316l Capacidad Refrigerador | 119l Capacidad Congelador | 41dB Potencia Sonora | 280 kWh/año Consumo Anual | Total No Frost



JRC197EW
EAN 8435666506481

E Energía | 316l Capacidad Refrigerador | 119l Capacidad Congelador | 41dB Potencia Sonora | 280 kWh/año Consumo Anual | Total No Frost

Características

Frigorífico Combi
Inox/Blanco
Total No Frost MetalCooling
Clase energética E
Clase climática SN-N-ST-T
Diseño Multi Air-Flow
Control electrónico de la temperatura con display en puerta
Control dual de la temperatura
Iluminación interior LED
PowerCool&PowerFreeze: Modos de refrigeración y congelación rápidos
Bloqueo infantil
Alarma de puerta abierta
Zona Fresh para frutas y verduras
Zona Fresh para carne y pescado
Estante para botellas de 2 litros
Puerta reversible
Bajo nivel sonoro
Capacidad de refrigerador (litros): 316
Capacidad congelador (litros): 119
Dimensiones (AlxAnxFon cm): 188x70x66,6



*Los productos, características e imágenes que se muestran son válidos salvo error de edición



JRC201EN2GN
EAN 8435666506467

E Energía | 256l Capacidad Refrigerador | 122l Capacidad Congelador | 35dB Potencia Sonora | 265 kWh/año Consumo Anual | Total No Frost



JRC201EN2GW
EAN 8435666506474

E Energía | 256l Capacidad Refrigerador | 122l Capacidad Congelador | 35dB Potencia Sonora | 265 kWh/año Consumo Anual | Total No Frost

Características

Frigorífico Combi
Cristal Blanco
Total No Frost MetalCooling
Diseño Multi Air-Flow
Full Inverter
Clase energética E
Clase climática SN-N-ST-T
Control electrónico de la temperatura con display en puerta
Control dual de la temperatura
Iluminación interior LED
PowerCool&PowerFreeze: Modos de refrigeración y congelación rápidos
Modo vacaciones
Bloqueo infantil
Alarma de apertura de puerta
Zona Fresh para frutas y verduras
Zona Fresh para carne y pescado
Estante para botellas de 2 litros
Estante botellero cromado
Instalable junto a pared
Apertura de puertas y cajones en 90º
Tirador de la puerta integrado
Puerta reversible
Bajo nivel sonoro
Capacidad de refrigerador (litros): 256
Capacidad congelador (litros): 122
Dimensiones (AlxAnxFon cm): 201x59,5x66



*Los productos, características e imágenes que se muestran son válidos salvo error de edición



JRC200CN2DX
EAN 8435666508775

C Energía | 256l Capacidad Refrigerador | 122l Capacidad Congelador | 38dB Potencia Sonora | 177 kWh/año Consumo Anual | Total No Frost

Características

Frigorífico Combi
Dark Inox
Total No Frost MetalCooling
Diseño Multi Air-Flow
Full Inverter
Clase energética C
Clase climática SN-N-ST-T
Control electrónico de la temperatura con display en puerta
Control dual de la temperatura
Iluminación interior LED
PowerCool&PowerFreeze: Modos de refrigeración y congelación rápidos
Modo vacaciones
Bloqueo infantil
Zona Fresh para frutas y verduras
Zona Fresh para carne y pescado
Estante para botellas de 2 litros
Estante botellero cromado
Instalable junto a pared
Apertura de puertas y cajones en 90º
Tirador de la puerta integrado
Estantes con easyget
Puerta reversible
Bajo nivel sonoro
Capacidad de refrigerador (litros): 256
Capacidad congelador (litros): 122
Dimensiones (AlxAnxFon cm): 201x59,5x70



*Los productos, características e imágenes que se muestran son válidos salvo error de edición



JRC200CN2X
EAN 8435666503183

C Energía | 256l Capacidad Refrigerador | 122l Capacidad Congelador | 38dB Potencia Sonora | 177 kWh/año Consumo Anual | Total No Frost



JRC200CN2W
EAN 8435666503176

C Energía | 256l Capacidad Refrigerador | 122l Capacidad Congelador | 38dB Potencia Sonora | 177 kWh/año Consumo Anual | Total No Frost

Características

Frigorífico Combi
Inox/Blanco
Total No Frost MetalCooling
Diseño Multi Air-Flow
Full Inverter
Clase energética C
Clase climática SN-N-ST-T
Control electrónico de la temperatura con display en puerta
Control dual de la temperatura
Iluminación interior LED
PowerCool&PowerFreeze: Modos de refrigeración y congelación rápidos
Modo vacaciones
Bloqueo infantil
Alarma de apertura de puerta
Zona Fresh para frutas y verduras
Zona Fresh para carne y pescado
Estante para botellas de 2 litros
Estante botellero cromado
Estantes con easyget
Puerta reversible
Bajo nivel sonoro
Capacidad de refrigerador (litros): 256
Capacidad congelador (litros): 122
Dimensiones (AlxAnxFon cm): 201x59,5x67,8



Los productos, características e imágenes que se muestran son válidos salvo error de edición



NOVEDAD

JRC200ENX2
EAN 8435666513137

E Energía | 243l Capacidad Refrigerador | 83l Capacidad Congelador | 39dB Potencia Sonora | 231 kWh/año Consumo Anual | Total No Frost



NOVEDAD

JRC200ENW2
EAN 8435666513120

E Energía | 243l Capacidad Refrigerador | 83l Capacidad Congelador | 39dB Potencia Sonora | 231 kWh/año Consumo Anual | Total No Frost

Características

Frigorífico Combi
Inox/Blanco
Total No Frost
Clase energética E
Clase climática N-ST
Compresor **INVERTER**
Control electrónico de la temperatura con display LED interior
Iluminación interior LED
PowerCool: Modo de refrigeración rápido
Dos cajones para verduras
Estante para botellas de 2 litros
Estante botellero cromado
Apertura de cajones en 90º
Puerta reversible
Bajo nivel sonoro
Capacidad de refrigerador (litros): 243
Capacidad congelador (litros): 83
Dimensiones (AlxAnxFon cm): 201x60x60,5



**Los productos, características e imágenes que se muestran son válidos salvo error de edición*



NOVEDAD

JRC186DNSX
EAN 8435666514004

D Energía | 274l Capacidad Refrigerador | 128l Capacidad Congelador | 37dB Potencia Sonora | 216 kWh/año Consumo Anual | Total No Frost



NOVEDAD

JRC186DNSW
EAN 8435666513991

D Energía | 274l Capacidad Refrigerador | 128l Capacidad Congelador | 37dB Potencia Sonora | 216 kWh/año Consumo Anual | Total No Frost

Características

Frigorífico Combi
Inox/Blanco
Total No Frost
Clase energética D
Clase climática SN-N-ST
Control electrónico dual de la temperatura con display LED en puerta
Iluminación interior LED
PowerFreeze: Modo de congelación rápido
Modo económico de bajo consumo
Modo Vacaciones
Bloqueo infantil
Alarma de apertura de puerta
Dos cajones para productos frescos
Estante para botellas de 2 litros
Instalable junto a pared
Apertura de puertas y cajones en 90º
Puerta reversible
Bajo nivel sonoro
Capacidad de refrigerador (litros): 274
Capacidad congelador (litros): 128
Dimensiones (AlxAnxFon cm): 186,5x60x68

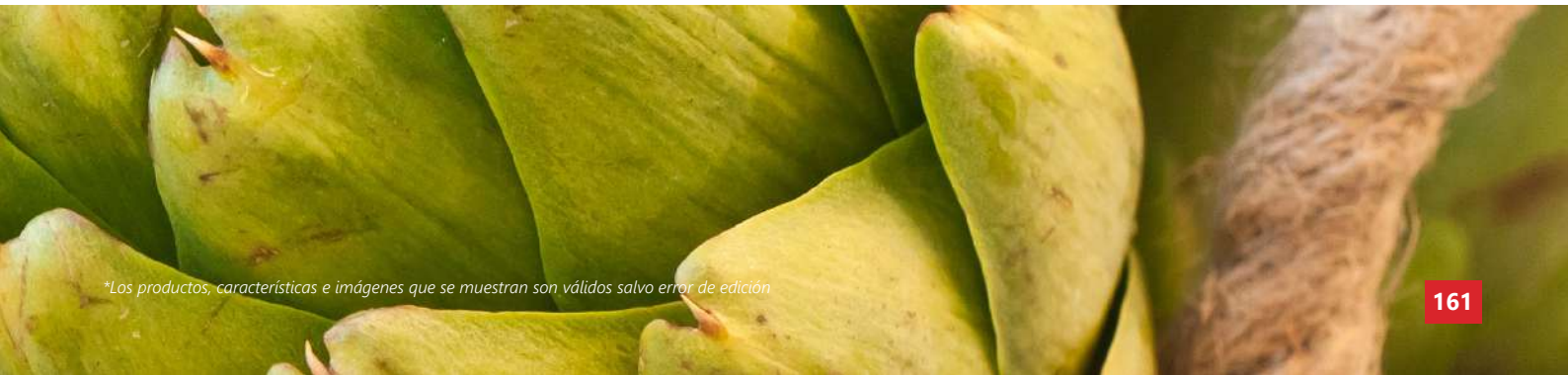

*Los productos, características e imágenes que se muestran son válidos salvo error de edición



JRC185EN2GN
EAN 8435666508799

E Energía | 216l Capacidad Refrigerador | 122l Capacidad Congelador | 40dB Potencia Sonora | 256 kWh/año Consumo Anual | Total No Frost

Características

Frigorífico Combi
Cristal Negro
Total No Frost MetalCooling
Diseño Multi Air-Flow
Clase energética E
Clase climática SN-N-ST-T
Control electrónico de la temperatura con display en puerta
Control dual de la temperatura
Iluminación interior LED
PowerCool&PowerFreeze: Modos de refrigeración y congelación rápidos
Modo vacaciones
Bloqueo infantil
Alarma de apertura de puerta
Zona Fresh para frutas y verduras
Zona Fresh para carne y pescado
Estante para botellas de 2 litros
Instalable junto a pared
Apertura de puertas y cajones en 90º
Tirador de la puerta integrado
Estantes con easyget y flexistore
Puerta reversible
Bajo nivel sonoro
Capacidad de refrigerador (litros): 216
Capacidad congelador (litros): 122
Dimensiones (AlxAnxFon cm): 185x59,5x66



JRC185EN2DX
EAN 8435666508805

E Energía | 216l Capacidad Refrigerador | 122l Capacidad Congelador | 40dB Potencia Sonora | 256 kWh/año Consumo Anual | Total No Frost

Características

Frigorífico Combi
Dark Inox
Total No Frost MetalCooling
Diseño Multi Air-Flow
Clase energética E
Clase climática SN-N-ST
Control electrónico de la temperatura con display en puerta
Control dual de la temperatura
Iluminación interior LED
PowerCool&PowerFreeze: Modos de refrigeración y congelación rápidos
Modo vacaciones
Bloqueo infantil
Alarma de apertura de puerta
Zona Fresh para frutas y verduras
Zona Fresh para carne y pescado
Estante para botellas de 2 litros
Instalable junto a pared
Apertura de puertas y cajones en 90º
Tirador de la puerta integrado
Estantes con easyget y flexistore
Puerta reversible
Bajo nivel sonoro
Capacidad de refrigerador (litros): 216
Capacidad congelador (litros): 122
Dimensiones (AlxAnxFon cm): 185x59,5x66

Los productos, características e imágenes que se muestran son válidos salvo error de edición



JRC185EN2X
EAN 8435666503169

E Energía | 216l Capacidad Refrigerador | 122l Capacidad Congelador | 40dB Potencia Sonora | 256 kWh/año Consumo Anual | Total No Frost



JRC185EN2W
EAN 8435666503152

E Energía | 216l Capacidad Refrigerador | 122l Capacidad Congelador | 40dB Potencia Sonora | 256 kWh/año Consumo Anual | Total No Frost

Características

Frigorífico Combi
Inox/Blanco
Total No Frost MetalCooling
Diseño Multi Air-Flow
Full Inverter
Clase energética E
Clase climática SN-N-ST
Control electrónico de la temperatura con display en puerta
Control dual de la temperatura
Iluminación interior LED
PowerCool&PowerFreeze: Modos de refrigeración y congelación rápidos
Modo vacaciones
Bloqueo infantil
Alarma de apertura de puerta
Zona Fresh para frutas y verduras
Zona Fresh para carne y pescado
Estante para botellas de 2 litros
Estantes con easyget
Apertura de puertas y cajones en 90º
Puerta reversible
Bajo nivel sonoro
Capacidad de refrigerador (litros): 216
Capacidad congelador (litros): 122
Dimensiones (AlxAnxFon cm): 185x59,5x66



**Los productos, características e imágenes que se muestran son válidos salvo error de edición*



JRC188ENX
EAN 8435666505743

E Energía | 224l Capacidad Refrigerador | 86l Capacidad Congelador | 42dB Potencia Sonora | 235 kWh/año Consumo Anual | Total No Frost



JRC188ENW
EAN 8435666505736

E Energía | 224l Capacidad Refrigerador | 86l Capacidad Congelador | 42dB Potencia Sonora | 235 kWh/año Consumo Anual | Total No Frost

Características

Frigorífico Combi
Inox/Blanco
Total No Frost
Clase energética E
Clase climática SN-N-ST
Control electrónico de la temperatura con display Led en puerta
Iluminación interior LED
PowerCool: Modo de refrigeración rápido
Cristal de seguridad
Dos cajones para productos frescos
Estante para botellas de 2 litros
Apertura de puertas y cajones en 90º
Puerta reversible
Bajo nivel sonoro
Capacidad de refrigerador (litros): 224
Capacidad congelador (litros): 86
Dimensiones (AlxAnxFon cm): 188x59,5x63



*Los productos, características e imágenes que se muestran son válidos salvo error de edición

NOVEDAD

JRC1851ENX2
EAN 8435666513311

E Energía | 201l Capacidad Refrigerador | 89l Capacidad Congelador | 41dB Potencia Sonora | 238 kWh/año Consumo Anual | Total No Frost





NOVEDAD

JRC1851ENW2
EAN 8435666513304

E Energía | 201l Capacidad Refrigerador | 89l Capacidad Congelador | 41dB Potencia Sonora | 238 kWh/año Consumo Anual | Total No Frost

Características

Frigorífico Combi
Inox/Blanco
Total No Frost
Clase energética E
Clase climática SN-N-ST-T
Compresor **INVERTER**
Control electrónico de la temperatura con display en puerta
Control dual de la temperatura
Iluminación interior LED
PowerCool&PoweFreeze: Modos de refrigeración y congelación rápidos
Modo Smart: Adapta la temperatura de forma automática dependiendo de las condiciones ambientes y del interior del aparato
Modo Vacaciones
Bloqueo infantil
Cristal de seguridad
Cajón para productos frescos
Estante para botellas de 2 litros
Puerta reversible
Instalable junto a pared
Apertura de puertas y cajones en 90º
Bajo nivel sonoro
Capacidad de refrigerador (litros): 201
Capacidad congelador (litros): 89
Dimensiones (AlxAnxFon cm): 185x59,5x60



*Los productos, características e imágenes que se muestran son válidos salvo error de edición



JRC1805EN1X
EAN 8435666506443

E Energía | 199l Capacidad Refrigerador | 71l Capacidad Congelador | 41dB Potencia Sonora | 219 kWh/año Consumo Anual | Total No Frost



JRC1805EN1W
EAN 8435666506436

E Energía | 199l Capacidad Refrigerador | 71l Capacidad Congelador | 41dB Potencia Sonora | 219 kWh/año Consumo Anual | Total No Frost

Características

Frigorífico Combi
Inox/Blanco
Total No Frost
Clase energética E
Clase climática N-ST
Control electrónico de la temperatura con display LED interior
Iluminación interior LED
PowerCool: Modo de refrigeración rápido
Cajón para verduras
Estante para botellas de 2 litros
Puerta reversible
Bajo nivel sonoro
Capacidad de refrigerador (litros): 199
Capacidad congelador (litros): 71
Dimensiones (AlxAnxFon cm): 180x54,5x62,5



JRC1805EW
EAN 8435666506450

E Energía | 197l Capacidad Refrigerador | 65l Capacidad Congelador | 39dB Potencia Sonora | 204 kWh/año Consumo Anual

Características

Frigorífico Combi
Color Blanco
Cíclico
Clase energética E
Clase climática N-ST
Control mecánico
Iluminación interior LED
Cajón para verduras
Estante para botellas de 2 litros
Puerta reversible
Bajo nivel sonoro
Capacidad de refrigerador (litros): 197
Capacidad congelador (litros): 65
Dimensiones (AlxAnxFon cm): 177,3x54,7x56,8

**Los productos, características e imágenes que se muestran son válidos salvo error de edición*

Frigoríficos Combi integrables



JRC197DNTS
EAN 8435666511379

D Energía | 298l Capacidad Refrigerador | 105l Capacidad Congelador | 29 dB Potencia Sonora | 211 kWh/año Consumo Anual | Total No Frost

Características

Frigorífico Combi Integrable
Color Blanco
Total No Frost
Diseño Multi Air-Flow
Clase energética D
Clase climática SN-N-ST-T
Control electrónico de la temperatura con indicadores LED
Control dual de la temperatura en tres niveles
PowerCool&PowerFreeze: Modos de refrigeración y congelación rápidos
Función Standby
Iluminación interior LED
Dos cajones para productos frescos
Estante para botellas de 2 litros
Compartimento de fácil acceso en el congelador
Apertura de puertas y cajones en 90º
Puerta reversible
Bajo nivel sonoro - Clase A
Sistema de integración de puerta deslizante
Capacidad de refrigerador (litros): 298
Capacidad congelador (litros): 105
Dimensiones (AlxAnxFon cm): 195,3x69x55



JRC195ENTS
EAN 8435666511393

E Energía | 213l Capacidad Refrigerador | 87l Capacidad Congelador | 35dB Potencia Sonora | 245 kWh/año Consumo Anual | Total No Frost

Características

Frigorífico Combi Integrable
Color Blanco
Total No Frost
Diseño Multi Air-Flow
Clase energética E
Clase climática SN-N-ST-T
Control electrónico de la temperatura con indicadores LED
Control dual de la temperatura en tres niveles
PowerCool&PowerFreeze: Modos de refrigeración y congelación rápidos
Modo Vacaciones
Función Standby
Alarma de puerta abierta en el refrigerador
Iluminación interior LED
Dos cajones para productos frescos
Estante para botellas de 2 litros
Estante botellero cromado
Compartimento de fácil acceso en el congelador
Puerta reversible
Apertura de puertas y cajones en 90º
Bajo nivel sonoro
Sistema de integración de puerta deslizante
Capacidad de refrigerador (litros): 213
Capacidad congelador (litros): 87
Dimensiones (AlxAnxFon cm): 195,5x54x55

**Los productos, características e imágenes que se muestran son válidos salvo error de edición*

NOVEDAD

JRC177DNTS
EAN 8435666514448

D Energía | 193l Capacidad Refrigerador | 74l Capacidad Congelador | 35dB Potencia Sonora | 184 kWh/año Consumo Anual | Total No Frost



Características

Frigorífico Combi Integrable
Color Blanco
Total No Frost
Diseño Multi Air-Flow
Clase energética D
Clase climática SN-N-ST-T
Control electrónico de la temperatura con indicadores LED
Control dual de la temperatura en tres niveles
PowerCool&PowerFreeze: Modos de refrigeración y congelación rápidos
Modo Vacaciones
Función Standby
Iluminación interior LED
Cajón para productos frescos
Estante para botellas de 2 litros
Estante botellero cromado
Compartimento de fácil acceso en el congelador
Puerta reversible
Apertura de puertas y cajones en 90º
Bajo nivel sonoro
Sistema de integración de puerta deslizante
Capacidad de refrigerador (litros): 193
Capacidad congelador (litros): 74
Dimensiones (AlxAnxFon cm): 178,5x54x55

JRC177ENT
EAN 8435666507938

E Energía | 170l Capacidad Refrigerador | 63l Capacidad Congelador | 38dB Potencia Sonora | 219 kWh/año Consumo Anual | No Frost - MultiCooling



Características

Frigorífico Combi Integrable
Color Blanco
No Frost - Diseño MultiCooling: Enfriamiento independiente refrigerador/congelador
Clase energética E
Clase climática N-T
Control electrónico de la temperatura con display interior
Control dual de la temperatura
Iluminación interior LED
PowerFreeze: Modo de congelación rápido
Modo Económico de bajo consumo
Indicador de puerta abierta
Cajón para productos frescos
Estantes con cristal de seguridad y bordes cromados
Estante para botellas de 2 litros
Estante botellero cromado
Compartimento de fácil acceso en el congelador
Puerta reversible
Apertura de puerta a 90º
Bajo nivel sonoro
Sistema de integración de puerta fija
Capacidad de refrigerador (litros): 170
Capacidad congelador (litros): 63
Dimensiones (AlxAnxFon cm): 177x54x54,5

Los productos, características e imágenes que se muestran son válidos salvo error de edición

JRC177ENTS *(Hasta fin de stock)*
EAN 8435666511386



E Energía | 170l Capacidad Refrigerador | 63l Capacidad Congelador | 38dB Potencia Sonora | 219 kWh/año Consumo Anual | No Frost - MultiCooling

Características

Frigorífico Combi Integrable
Color Blanco
No Frost - Diseño MultiCooling: Enfriamiento independiente refrigerador/congelador
Clase energética E
Clase climática SN-T
Control electrónico con indicadores LED
PowerFreeze: Modo de congelación rápido
Iluminación interior LED
Función Standby
Alarma de apertura de puerta
Cajón para productos frescos
Estante para botellas de 2 litros
Compartimento de fácil acceso en el congelador
Puerta reversible
Apertura de puertas y cajones a 90º
Bajo nivel sonoro
Sistema de integración de puerta deslizante
Capacidad de refrigerador (litros): 170
Capacidad congelador (litros): 63
Dimensiones (AlxAnxFon cm): 177x54x54,5



JRC177EINT
EAN 8435666506504

E Energía | 192l Capacidad Refrigerador | 79l Capacidad Congelador | 38dB Potencia Sonora | 226 kWh/año Consumo Anual | Enfriamiento Low Frost

Características

Frigorífico Combi Integrable
Color Blanco
Enfriamiento Low Frost
Clase energética E
Clase climática SN-N-ST-T
Control electrónico con indicadores LED
PowerCool&PowerFreeze: Modos de refrigeración y congelación rápidos
Iluminación interior LED
Cristal de seguridad
Cajón para productos frescos
Estante para botellas de 2 litros
Compartimento de fácil acceso en el congelador
Puerta reversible
Bajo nivel sonoro
Sistema de integración de puerta deslizante
Capacidad de refrigerador (litros): 192
Capacidad congelador (litros): 79
Dimensiones (AlxAnxFon cm): 178,5x54x55

Los productos, características e imágenes que se muestran son válidos salvo error de edición

Frigoríficos Dos Puertas



80cm

NOVEDAD

JRD1848ENX2
EAN 8435666513113

E Energía | 411l Capacidad Refrigerador | 117l Capacidad Congelador | 39dB Potencia Sonora | 271 kWh/año Consumo Anual | Total No Frost

JRD1848ENW2
EAN 8435666513120

E Energía | 411l Capacidad Refrigerador | 117l Capacidad Congelador | 39dB Potencia Sonora | 271 kWh/año Consumo Anual | Total No Frost



80cm

Características

Frigorífico Dos Puertas
Inox/Blanco
Total No Frost
Clase energética E
Clase climática N-ST-T
Compresor **INVERTER**
Control electrónico de la temperatura con display LED en puerta
Iluminación interior LED
PowerCool: Modo de refrigeración rápida
Bloqueo infantil
Zona Fresh deslizante y de fácil apertura
Cajón para productos frescos con control de la humedad
Estante para botellas de 2 litros
Apertura de cajones en 90º
Puerta reversible
Bajo nivel sonoro
Capacidad de refrigerador (litros): 411
Capacidad congelador (litros): 117
Dimensiones (AlxAnxFon cm): 183,5x80x71,5



*Los productos, características e imágenes que se muestran son válidos salvo error de edición



70 cm

JRD1970ENX
EAN 8435666506665

E Energía | 356l Capacidad Refrigerador | 107l Capacidad Congelador | 43dB Potencia Sonora | 258 kWh/año Consumo Anual | Total No Frost



70 cm

JRD1970ENW
EAN 8435666506658

E Energía | 356l Capacidad Refrigerador | 107l Capacidad Congelador | 43dB Potencia Sonora | 258 kWh/año Consumo Anual | Total No Frost

Características

Frigorífico Dos Puertas
Inox/Blanco
Total No Frost
Clase energética E
Clase climática SN-N-ST
Sistema de limpieza de aire y eliminación de olores
Control electrónico interior para la cámara de refrigeración
Control mecánico interior para la cámara de congelación
Iluminación interior LED
PowerCool: Modo de refrigeración rápida
Bloqueo infantil
Cajón para productos frescos
Zona deslizante y de fácil apertura
Estante para botellas de 2 litros
Puerta reversible
Bajo nivel sonoro
Capacidad de refrigerador (litros): 356
Capacidad congelador (litros): 107
Dimensiones (AlxAnxFon cm): 188x70x69,1



*Los productos, características e imágenes que se muestran son válidos salvo error de edición



70 cm

NOVEDAD

JRD1757ENX
EAN 8435666513984

E Energía | 307l Capacidad Refrigerador | 94l Capacidad Congelador | 41dB Potencia Sonora | 243 kWh/año Consumo Anual | Total No Frost

NOVEDAD

JRD1757ENW
EAN 8435666513977

E Energía | 307l Capacidad Refrigerador | 94l Capacidad Congelador | 41dB Potencia Sonora | 243 kWh/año Consumo Anual | Total No Frost



70 cm

Características

Frigorífico Dos Puertas
Inox
Total No Frost
Clase energética E
Clase climática ST-T
Control electrónico interior con ruleta para la cámara de refrigeración
Control mecánico interior para la cámara de congelación
Iluminación interior LED
Cajón para productos frescos
Estante para botellas de 2 litros
Dispensador de agua
Puerta reversible
Bajo nivel sonoro
Capacidad de refrigerador (litros): 307
Capacidad congelador (litros): 94
Dimensiones (AlxAnxFon cm): 175x72,4x67,8



*Los productos, características e imágenes que se muestran son válidos salvo error de edición



JRD1736ENX
EAN 8435666506641

E Energía | 254l Capacidad Refrigerador | 84l Capacidad Congelador | 39dB Potencia Sonora | 232 kWh/año Consumo Anual | Total No Frost



JRD1736ENW
EAN 8435666506634

E Energía | 254l Capacidad Refrigerador | 84l Capacidad Congelador | 43dB Potencia Sonora | 232 kWh/año Consumo Anual | Total No Frost

Características

Frigorífico Dos Puertas
Inox/Blanco
Total No Frost
Clase energética E
Clase climática N-ST
Sistema de eliminación de olores
Control electrónico de la temperatura interior
Iluminación interior LED
Cajón para verduras
Estante para botellas de 2 litros
Puerta reversible
Bajo nivel sonoro
Capacidad de refrigerador (litros): 254
Capacidad congelador (litros): 84
Dimensiones (AlxAnxFon cm): 172,4x59,5x69,5



**Los productos, características e imágenes que se muestran son válidos salvo error de edición*

JRD1655ENW
EAN 8435666506627

E Energía | 206l Capacidad Refrigerador | 60l Capacidad Congelador | 43dB Potencia Sonora | 206 kWh/año Consumo Anual | Total No Frost



Características

Frigorífico Dos Puertas
Blanco
Total No Frost
Clase energética E
Clase climática T
Control electrónico interior para la cámara de refrigeración
Control mecánico interior para la cámara de congelación
Iluminación interior LED
PowerCool: Modo de refrigeración rápida
Bloqueo infantil
Cajón para productos frescos
Estante para botellas de 2 litros
Puerta reversible
Bajo nivel sonoro
Capacidad de refrigerador (litros): 206
Capacidad congelador (litros): 60
Dimensiones (AlxAnxFon cm): 165,7x54,5x61



NOVEDAD

JRD1706E2
EAN 8435666513090

E Energía | 229l Capacidad Refrigerador | 75l Capacidad Congelador | 37dB Potencia Sonora | 213 kWh/año Consumo Anual

Características

Frigorífico Dos Puertas
Color Blanco
Clase energética E
Clase climática N-ST
Compresor **INVERTER**
Control mecánico
Iluminación interior LED
Cajón para productos frescos
Estante para botellas de 2 litros
Apertura de cajones en 90º
Puerta reversible
Bajo nivel sonoro
Capacidad de refrigerador (litros): 229
Capacidad congelador (litros): 75
Dimensiones (AlxAnxFon cm): 172x60x60

Los productos, características e imágenes que se muestran son válidos salvo error de edición

JRD160E
EAN 8435666506603

E Energía | 194l Capacidad Refrigerador | 41l Capacidad Congelador | 40dB Potencia Sonora | 177 kWh/año Consumo Anual



Características

Frigorífico Dos Puertas
Color Blanco
Clase energética E
Clase climática SN-N-ST
Control electrónico con indicadores LED
Iluminación interior LED
Cajón para productos frescos
Estante para botellas de 2 litros
Puerta reversible
Bajo nivel sonoro
Capacidad de refrigerador (litros): 194
Capacidad congelador (litros): 41
Dimensiones (AlxAnxFon cm): 159x55x55



NOVEDAD

JRD145ENX
EAN 8435666514028

E Energía | 145l Capacidad Refrigerador | 52l Capacidad Congelador | 41dB Potencia Sonora | 199 kWh/año Consumo Anual | Total No Frost

NOVEDAD

JRD145ENW
EAN 8435666514011

E Energía | 145l Capacidad Refrigerador | 52l Capacidad Congelador | 41dB Potencia Sonora | 199 kWh/año Consumo Anual | Total No Frost

Características

Frigorífico Dos Puertas
Inox/Blanco
Total No Frost
Clase energética E
Clase climática N-ST-T
Control electrónico interior con ruleta para la cámara de refrigeración
Control electrónico interior con ruleta para la cámara de congelación
Iluminación interior LED
Zona Fresh deslizante y de fácil apertura
Cajón para productos frescos
Estante para botellas de 2 litros
Instalable junto a pared
Apertura de puertas y cajones en 90º
Puerta reversible
Bajo nivel sonoro
Capacidad de refrigerador (litros): 145
Capacidad congelador (litros): 52
Dimensiones (AlxAnxFon cm): 142,4x54,5x56

Los productos, características e imágenes que se muestran son válidos salvo error de edición



NOVEDAD

JRD145EX1
EAN 8435666513267

E Energía | 163l Capacidad Refrigerador | 41l Capacidad Congelador | 40dB Potencia Sonora | 176 kWh/año Consumo Anual



NOVEDAD

JRD145E1
EAN 8435666513236

E Energía | 163l Capacidad Refrigerador | 41l Capacidad Congelador | 40dB Potencia Sonora | 176 kWh/año Consumo Anual

Características

Frigorífico Dos Puertas
Inox/Blanco
Clase energética E
Clase climática SN-N-ST
Control electrónico interior con indicadores LED
Iluminación interior LED
Cajón para productos frescos
Estante para botellas de 2 litros
Apertura de cajones en 90º
Puerta reversible
Bajo nivel sonoro
Capacidad de refrigerador (litros): 163
Capacidad congelador (litros): 41
Dimensiones (AlxAnxFon cm): 143x55x55



*Los productos, características e imágenes que se muestran son válidos salvo error de edición

Frigoríficos Bajo Encimera



NOVEDAD

JRR851ZE
EAN 8435666513298

E Energía | 97l Capacidad Refrigerador | 16l Capacidad Congelador | 39dB Potencia Sonora | 142 kWh/año Consumo Anual

Características

Frigorífico Bajo Encimera
Color Blanco
Clase energética E
Clase climática N-ST
Control mecánico
Iluminación interior LED
Cajón congelador interior
Cajón para productos frescos
Estante para botellas de 2 litros
Apertura de cajones en 90º
Puerta reversible
Bajo nivel sonoro
Capacidad de refrigerador (litros): 97
Capacidad congelador (litros): 16
Dimensiones (AlxAnxFon cm): 84,5x55,3x57,4

NOVEDAD

JRR841ZE
EAN 8435666513281

E Energía | 93l Capacidad Refrigerador | 39dB Potencia Sonora | 86 kWh/año Consumo Anual



Características

Frigorífico Bajo Encimera
Color Blanco
Clase energética E
Clase climática N-ST-T
Compresor **INVERTER**
Control mecánico
Cajón SuperFresh
Cajón para productos frescos
Estante para botellas de 2 litros
Instalable junto a pared
Apertura de puertas y cajones en 90º
Puerta reversible
Patas ajustables
Bajo nivel sonoro
Capacidad de refrigerador (litros): 93
Dimensiones (AlxAnxFon cm): 86x47,2x45

**Los productos, características e imágenes que se muestran son válidos salvo error de edición*



NOVEDAD

JRR851E
EAN 8435666513274

E Energía | 131l Capacidad Refrigerador | 39dB Potencia Sonora | 90 kWh/año Consumo Anual

Características

Frigorífico Bajo Encimera
Color Blanco
Clase energética E
Clase climática SN-N-ST
Control mecánico
Cajón para productos frescos
Estante para botellas de 2 litros
Apertura de cajones en 90º
Puerta reversible
Bajo nivel sonoro
Capacidad de refrigerador (litros): 131
Dimensiones (AlxAnxFon cm): 84,5x55,3x57,4



JRR45E
EAN 8435666506672

E Energía | 43l Capacidad Refrigerador | 41dB Potencia Sonora | 80 kWh/año Consumo Anual

Características

Frigorífico Bajo Encimera
Color Blanco
Clase energética E
Clase climática N-ST
Control mecánico
Estante para botella de 2 litros
Puerta reversible
Bandeja de desagüe
Bajo nivel sonoro
Capacidad de refrigerador (litros): 43
Dimensiones (AlxAnxFon cm): 49,2x47,2x45

Congeladores Bajo Encimera



NOVEDAD

JRZ851E
EAN 8435666513243

E Energía | 86l Capacidad Congelador | 39dB Potencia Sonora | 164 kWh/año Consumo Anual

Características

Congelador Bajo Encimera
Color Blanco
Clase energética E
Clase climática SN-N-ST
Control mecánico regulable
Apertura de cajones en 90º
Puerta reversible
Bajo nivel sonoro
Capacidad congelador (litros): 86
Dimensiones (AlxAnxFon cm): 84,5x55,3x57,4

**Los productos, características e imágenes que se muestran son válidos salvo error de edición*

Frigoríficos Bajo Encimera Integrables



JRR82Z-INT *(Hasta fin de stock)*
EAN 8435666511355

E Energía | 98l Capacidad Refrigerador | 17l Capacidad Congelador | 39dB Potencia Sonora | 149 kWh/año Consumo Anual

Características

Frigorífico Bajo Encimera
Color Blanco
Clase energética E
Clase climática N-ST
Control mecánico
Iluminación interior LED
Cajón congelador interior con indicador de puerta abierta
Estante para botellas de 2 litros
Puerta reversible
Bajo nivel sonoro
Sistema de integración de puerta fija
Capacidad de refrigerador (litros): 98
Capacidad congelador (litros): 17
Dimensiones (AlxAnxFon cm): 81,8x59,5x54,8





NOVEDAD

JRR81Z-INT
EAN 8435666514479

E Energía | 104l Capacidad Refrigerador | 17l Capacidad Congelador | 38dB Potencia Sonora | 148 kWh/año Consumo Anual

Características

Frigorífico Bajo Encimera
Color Blanco
Clase energética E
Clase climática SN-N-ST
Control electrónico con display LED interior
PowerCool&PowerFreeze: Modos de refrigeración y congelación rápidos
Función alarma de apertura de puerta
Iluminación interior LED
Cajón congelador interior
Estante para botellas de 2 litros
Instalable junto a pared
Apertura de puertas y cajones en 90º
Puerta reversible
Bajo nivel sonoro
Sistema de integración de puerta fija
Capacidad de refrigerador (litros): 104
Capacidad congelador (litros): 17
Dimensiones (AlxAnxFon cm): 81,8x59,5x54,5

**Los productos, características e imágenes que se muestran son válidos salvo error de edición*



NOVEDAD

JRR81-INT
EAN 8435666514462

E Energía | 138l Capacidad Refrigerador | 37dB Potencia Sonora | 93 kWh/año Consumo Anual

Características

Frigorífico Bajo Encimera
Color Blanco
Clase energética E
Clase climática SN-N-ST
Control electrónico con display LED interior
PowerCool: Modo de refrigeración rápida
Función alarma de apertura de puerta
Iluminación interior LED
Cajón para productos frescos
Estante para botellas de 2 litros
Puerta reversible
Bajo nivel sonoro
Sistema de integración de puerta fija
Capacidad de refrigerador (litros): 138
Dimensiones (AlxAnxFon cm): 81,8x59,5x54,5



NOVEDAD

JRZ81-INT
EAN 8435666514486

E Energía | 101l Capacidad Congelador | 38dB Potencia Sonora | 178 kWh/año Consumo Anual

Características

Frigorífico Bajo Encimera
Color Blanco
Clase energética E
Clase climática SN-N-ST
Control electrónico con display LED interior
PowerFreeze: Modo de congelación rápido
Función alarma de apertura de puerta
Apertura de cajones en 90º
Puerta reversible
Bajo nivel sonoro
Sistema de integración de puerta fija
Capacidad congelador (litros): 101
Dimensiones (AlxAnxFon cm): 81,8x59,5x54,5

Los productos, características e imágenes que se muestran son válidos salvo error de edición



JRA100E
EAN 8435666506511

E Energía | 99l Capacidad Congelador | 38dB Potencia Sonora | 196 kWh/año Consumo Anual

Características

Arcón
Color Blanco
Clase energética E
Clase climática SN-N-ST
Termostato regulable
EasyCool: Funcionamiento como congelador o refrigerador
Congelación: -24ºC a -12 ºC
Refrigeración: 0 ºC a 10 ºC

Función botellero
Cesto desmontable
Fácil descongelación
Capacidad congelador (litros): 99



JRA151E
EAN 8435666511843

E Energía | 143l Capacidad Congelador | 40dB Potencia Sonora | 182 kWh/año Consumo Anual

Características

Arcón
Color Blanco
Clase energética E
Clase climática SN-N-ST-T
Compresor **INVERTER**
Termostato regulable
EasyCool: Funcionamiento como congelador o refrigerador
Congelación: -24ºC a -12 ºC
Refrigeración: 0 ºC a 10 ºC

Función botellero
Cesto desmontable
Fácil descongelación
Capacidad congelador (litros): 143
Dimensiones (AlxAnxFon cm): 85x60x56

**Los productos, características e imágenes que se muestran son válidos salvo error de edición*



NOVEDAD

JRA200E1
EAN 8435666513182

E Energía | 198l Capacidad Refrigerador | 37dB Potencia Sonora | 200 kWh/año Consumo Anual

Características

Arcón
Color Blanco
Clase energética E
Clase climática SN-N-ST-T
Termostato regulable
EasyCool: Funcionamiento como congelador o refrigerador
Congelación: -24ºC a -12 ºC
Refrigeración: 0 ºC a 10 ºC

Función botellero
Cesto desmontable
Fácil descongelación
Capacidad congelador (litros): 198
Dimensiones (AlxAnxFon cm): 85x77x57



JRA300E
EAN 8435666506542

E Energía | 293l Capacidad Congelador | 41dB Potencia Sonora | 230 kWh/año Consumo Anual

Características

Arcón
Color Blanco
Clase energética E
Clase climática SN-N-ST-T
Termostato regulable
EasyCool: Funcionamiento como congelador o refrigerador
Congelación: -24ºC a -12 ºC
Refrigeración: 0 ºC a 10 ºC

Función botellero
Cesto desmontable
Fácil descongelación
Capacidad congelador (litros): 293/418
Dimensiones (AlxAnxFon cm): 84,4x106,5x59,2

Los productos, características e imágenes que se muestran son válidos salvo error de edición



JRA420E
EAN 8435666506559

E Energía | 418l Capacidad Congelador | 44dB Potencia Sonora | 269 kWh/año Consumo Anual

Características

Arcón
Color Blanco
Clase energética E
Clase climática SN-N-ST-T
Control electrónico con display digital LED
EasyCool: Funcionamiento como congelador o refrigerador
Rango de temperatura total: -30ºC~10ºC
PowerFreeze: Modo congelación rápido
Modo Económico de bajo consumo
Bloqueo infantil
Alerta de exceso de temperatura
Función memoria
Función botellero
Cesto desmontable
Fácil descongelación
Ruedas para un fácil transporte
Capacidad congelador (litros): 418
Dimensiones (AlxAnxFon cm): 82,5x141,6x75



NOVEDAD

JRA500EC
EAN 8435666514455

E Energía | 501l Capacidad Congelador | 40dB Potencia Sonora | 295 kWh/año Consumo Anual

Características

Arcón
Color Blanco
Clase energética E
Clase climática SN-N-ST-T
Control electrónico con display digital LED
PowerFreeze: Modo congelación rápido
Bloqueo infantil
Alerta de exceso de temperatura
Cesto desmontable
Fácil descongelación
Ruedas para un fácil transporte
Capacidad congelador (litros): 501
Dimensiones (AlxAnxFon cm): 85,8x144,5x74,6

**Los productos, características e imágenes que se muestran son válidos salvo error de edición*

Vinotecas



JRVN24
EAN 8435666508959

G Energía | 66l Capacidad Refrigerador | 24 Capacidad en botellas | 40dB Potencia Sonora | 137 kWh/año Consumo Anual

Características

Vinoteca
Clase energética G
Clase climática SN-N-ST
Capacidad para 24 botellas
Rango de temperatura 5-18ºC
Control electrónico con display LED interior
Iluminación interior LED con control de encendido y apagado
Bloqueo infantil
PowerCool: Modo de refrigeración rápido
Función memoria
Enfriamiento mediante compresor
Puerta de vidrio transparente
Estantes metálicos esmaltados deslizantes
Controlador de las condiciones de temperatura
Capacidad de refrigerador (litros): 66
Dimensiones (AlxAnxFon cm): 64x47x44



JRVN46F88D
EAN 8435666510457

G Energía | 132l Capacidad Refrigerador | 53 Capacidad en botellas | 40dB Potencia Sonora | 143 kWh/año Consumo Anual

Características

Vinoteca
Clase energética G
Clase climática SN-N
Capacidad para 53 botellas
Dos zonas
Rango de temperatura total 5-18ºC
Diferencia máxima entre zonas 6ºC
Control electrónico dual de la temperatura con display LED interior
Iluminación interior LED con control de encendido y apagado
Enfriamiento mediante compresor
Puerta de vidrio transparente
Puerta reversible
5 Estantes de madera de haya deslizantes
Capacidad de refrigerador (litros): 132
Dimensiones (AlxAnxFon cm): 89,2x54x55,5

Los productos, características e imágenes que se muestran son válidos salvo error de edición

Vinotecas integrables

JRVN7SB87
EAN 8435666510426

G Energía | 20l Capacidad Refrigerador | 7 Capacidad en botellas | 41 dB Potencia Sonora | 108 kWh/año Consumo Anual



Características

Vinoteca integrable/libre instalación
Clase energética G
Clase climática SN-N-ST
Capacidad para 7 botellas
Rango total de temperatura 5-22ºC
Control electrónico de la temperatura con display LED interior
Iluminación interior LED con control de encendido y apagado
Enfriamiento mediante compresor
Puerta de vidrio transparente
Puerta reversible
Tirador
6 Estantes de madera de haya deslizantes
Capacidad de refrigerador (litros): 20
Dimensiones (AlxAnxFon cm): 87,5-89x14,8x52
Dimensiones con tirador (AlxAnxFon cm): 87,5-89x14,8x58,7
Dimensiones requeridas para su instalación
(AlxAnxFon cm): 87,5x15,5x57

JRVN20SB87
EAN 8435666510433

G Energía | 56l Capacidad Refrigerador | 20 Capacidad en botellas | 40 dB Potencia Sonora | 135 kWh/año Consumo Anual



Características

Vinoteca integrable/libre instalación
Clase energética G
Clase climática SN-N-ST
Capacidad para 20 botellas
Rango total de temperatura 5-22ºC
Control electrónico de la temperatura con display LED interior
Iluminación interior LED con control de encendido y apagado
Enfriamiento mediante compresor
Puerta de vidrio transparente
Puerta reversible
Tirador
6 Estantes de madera de haya deslizantes
Capacidad de refrigerador (litros): 56
Dimensiones (AlxAnxFon cm): 87-89x29,5x57
Dimensiones con tirador (AlxAnxFon cm): 87-89x29,5x61,5
Dimensiones requeridas para su instalación
(AlxAnxFon cm):87,5x30x59

Los productos, características e imágenes que se muestran son válidos salvo error de edición

JRVN46SB87D
EAN 8435666510440



G Energía | 137l Capacidad Refrigerador | 46 Capacidad en botellas | 43 dB Potencia Sonora | 146 kWh/año Consumo Anual

Características

Vinoteca integrable/libre instalación
Clase energética G
Clase climática SN-N-ST
Capacidad para 46 botellas
Dos zonas
Rango total de temperatura 5-22ºC
Rango superior de temperatura 5-13ºC
Rango inferior de temperatura 13-22ºC
Diferencia máxima entre zonas 6ºC
Control electrónico dual de la temperatura con display LED interior
Iluminación interior LED con control de encendido y apagado
Enfriamiento mediante compresor
Puerta de vidrio transparente
Puerta reversible
Tirador
6 Estantes de madera de haya deslizantes
Capacidad de refrigerador (litros): 137
Dimensiones (AlxAnxFon cm): 87-93x59,5x56,5
Dimensiones con tirador (AlxAnxFon cm): 87-93x59,5x61,2
Dimensiones requeridas para su instalación
(AlxAnxFon cm):87,2-94x60x570

Vinotecas total integración

JRVN24FB25
EAN 8435666510402



F Energía | 61l Capacidad Refrigerador | 24 Capacidad en botellas | 37dB Potencia Sonora | 101 kWh/año Consumo Anual

Características

Vinoteca integrable
Clase energética F
Clase climática SN-N-ST
Capacidad para 24 botellas
Rango de temperatura total 5-20ºC
Control electrónico de la temperatura con display OLED interior
Iluminación interior LED con control de encendido y apagado
Enfriamiento mediante compresor
Sistema de ventilación en el frente para una integración total
Sistema antivibración con amortiguadores para evitar que
las vibraciones del compresor afecten a los vinos
Puerta de vidrio transparente con filtro anti-UV
Desescarche automático
Puerta reversible
Sistema push de apertura y cierre
3 Estantes de madera de haya deslizantes
Filtro de carbón incluido
Capacidad de refrigerador (litros): 61
Dimensiones (AlxAnxFon cm): 45,5x59x57,4

Los productos, características e imágenes que se muestran son válidos salvo error de edición



JRVN28FB60D
EAN 8435666510419

F Energía | 81l Capacidad Refrigerador | 28 Capacidad en botellas | 37dB Potencia Sonora | 103 kWh/año Consumo Anual

Características

Vinoteca integrable
Clase energética F
Clase climática SN-N-ST
Capacidad para 28 botellas
Dos zonas
Rango total de temperatura 5-20ºC
Rango superior de temperatura 5-12ºC
Rango inferior de temperatura 12-20ºC
Diferencia máxima entre zonas 6ºC
Control electrónico dual de la temperatura con display OLED interior
Iluminación interior LED con control de encendido y apagado
Enfriamiento mediante compresor
Sistema de ventilación en el frente para una integración total
Sistema antivibración con amortiguadores para evitar que las vibraciones del compresor afecten a los vinos
Puerta de vidrio transparente con filtro anti-UV
Desescarche automático
Puerta reversible
Sistema push de apertura y cierre
3 Estantes de madera de haya deslizantes
Filtro de carbón incluido
Capacidad de refrigerador (litros): 81
Dimensiones (AlxAnxFon cm): 59,5x59x58,6

Refrigeración hostelería



JRVN373D
EAN 8435666508874

D Energía | 373l Capacidad Refrigerador | 46-48 dB Potencia Sonora | 803 kWh/año Consumo Anual

Características

Vinoteca
Color negro
Clase energética D
Clase climática 4/CC2K4 (32 ºC/65% Rh)
Sistema de refrigeración: Ventilado
Control eléctronico con display digital LED en puerta
Rango de temperatura: 6-20 ºC
Puerta de vidrio doble templado abatible
5 estantes: carga máx. 35 Kg por estante
Tirador integrado
Patas ajustables
Capacidad refrigerador (litros): 373
Número de botes de 330 ml de pie/fila: 406/7
Número de botellas de vino de 750 ml: 60
Refrigerante/Cantidad: R600a/55g
Potencia total: 250W
Potencia sonora: 46-48 dB
Peso neto/bruto: 75/79,6 Kg
Dimensiones externas (AlxAnxFon cm): 183,2x59,5x60,5
Dimensiones internas (AlxAnxFon cm): 161,5x50,5x42,5
Garantía uso doméstico: 3 años
Garantía uso profesional: 1 año

**Los productos, características e imágenes que se muestran son válidos salvo error de edición*



NOVEDAD

JRPRO457NB
EAN 8435666514264

B Energía | 416l Capacidad Refrigerador | 0,80 m² Área Visualización | 723 kWh/año Consumo Anual | Total No Frost

Características

Frigorífico expositor de botellas
Clase energética B
Clase climática 3 (25 ºC/60% Rh)
Sistema de refrigeración: Total No Frost
Clase de temperatura H2
Compartimento con luz para publicidad
Iluminación interior LED
Interruptor de luz incorporado
Control mecánico
Rango de temperatura: -1~10 ºC
Puerta de vidrio doble templado de baja emisividad
Marco exterior de color negro, interior blanco
5 estantes con altura ajustable
Carga máxima por estante: 42 Kg
Bandeja de drenaje en la cabina del compresor
Incluye cerradura y llave
4 ruedas y 2 patas ajustables
Capacidad refrigerador (litros): 416
Área de visualización: 0,80 m²
Refrigerante/Cantidad: R290/87g
Peso neto/bruto: 84/93 Kg
Dimensiones (AlxAnxFon cm): 218,5x69x69,5
Garantía uso doméstico: 3 años
Garantía uso profesional: 1 año



*Los productos, características e imágenes que se muestran son válidos salvo error de edición

NOVEDAD

JRPRO386NB-5
EAN 8435666514257

C Energía | 326l Capacidad Refrigerador | 0,70 m² Área Visualización | 1241 kWh/año Consumo Anual | Total No Frost



Características

Frigorífico expositor de botellas
Clase energética C
Clase climática 4 (30 ºC/55% Rh)
Sistema de refrigeración: Total No Frost
Compartimento con luz para publicidad
Iluminación interior LED
Interruptor de luz incorporado
Control electrónico con display digital LED
Subcero: Posibilidad de enfriar hasta -5ºC
Rango de temperatura: -5~9 ºC
Puerta de vidrio doble templado de baja emisividad
Marco exterior de color negro, interior blanco

5 estantes con altura ajustable
Carga máxima por estante: 50 Kg
Incluye cerradura y llave
Bandeja de drenaje en la cabina del compresor
2 ruedas y 2 patas ajustables
Capacidad refrigerador (litros): 326
Área de visualización: 0,70 m²
Refrigerante/Cantidad: R290/72g
Peso neto/bruto: 76/85 Kg
Dimensiones (AlxAnxFon cm): 192,5x59,5x69,5
Garantía uso doméstico: 3 años
Garantía uso profesional: 1 año

NOVEDAD

JRPRO276B
EAN 8435666514240

B Energía | 265l Capacidad Refrigerador | 0,53 m² Área Visualización | 712 kWh/año Consumo Anual



Características

Frigorífico expositor de botellas
Clase energética B
Clase climática 3 (25 ºC/60% Rh)
Sistema de refrigeración: Ventilado
Clase de temperatura H2
Compartimento con luz para publicidad
Iluminación interior LED
Interruptor de luz incorporado
Control mecánico
Rango de temperatura: -1~10 ºC
Puerta de vidrio doble templado de baja emisividad
Marco exterior de color negro, interior blanco

5 estantes con altura ajustable
Carga máxima por estante: 35 Kg
Incluye cerradura y llave
2 ruedas y 2 patas ajustables
Capacidad refrigerador (litros): 265
Área de visualización: 0,53 m²
Refrigerante/Cantidad: R600a/55g
Peso neto/bruto: 56/64 Kg
Dimensiones (AlxAnxFon cm): 184,9x59,5x61
Garantía uso doméstico: 3 años
Garantía uso profesional: 1 año

Los productos, características e imágenes que se muestran son válidos salvo error de edición



JRPRO1816AB1E *(Hasta fin de stock)*
EAN 8435666511959

D Energía | 373l Capacidad Refrigerador | 46-48 dB Potencia Sonora | 803 kWh/año Consumo Anual

Características

Frigorífico expositor de botellas
Clase energética D
Clase climática 4/CC2K4 (32 ºC/65% Rh)
Sistema de refrigeración: Ventilado
Iluminación interior LED
Interruptor de luz incorporado
Control eléctronico con display digital LED interior
Rango de temperatura: 1-10 ºC
Puerta de vidrio doble bajo emisivo con Argón
Marco exterior de color negro, interior blanco
5 estantes: carga máx. 35 Kg por estante
Tirador integrado
Patas ajustables

Capacidad refrigerador (litros): 373
Número de botes de 330 ml de pie/fila: 406/7
Número de botes de 330 ml de pie y acostados máximo: 476
Refrigerante/Cantidad: R600a/55g
Potencia total: 300W
Potencia sonora: 46-48 dB
Peso neto/bruto: 71/80 Kg
Dimensiones externas (AlxAnxFon cm): 181x59,5x60,5
Dimensiones internas (AlxAnxFon cm): 161,5x50,5x42,5
Garantía uso doméstico: 3 años
Garantía uso profesional: 1 año



JRPRO1816AB2E *(Hasta fin de stock)*
EAN 8435666511942

D Energía | 373l Capacidad Refrigerador | 46-48 dB Potencia Sonora | 803 kWh/año Consumo Anual

Características

Frigorífico expositor de botellas
Clase energética D
Clase climática 4/CC2K4 (32 ºC/65% Rh)
Sistema de refrigeración: Ventilado
Iluminación interior LED
Interruptor de luz incorporado
Control eléctronico con display digital LED interior
Rango de temperatura: 1-10 ºC
2 Puertas abatibles de vidrio doble bajo emisivo con Argón
Marco exterior de color negro, interior blanco
5 estantes: carga máx. 35 Kg por estante
Tirador integrado
Patas ajustables

Capacidad refrigerador (litros): 373
Número de botes de 330 ml de pie/fila: 406/7
Número de botes de 330 ml de pie y acostados máximo: 476
Refrigerante/Cantidad: R600a/55g
Potencia total: 280W
Potencia sonora: 46-48 dB
Peso neto/bruto: 75/81 Kg
Dimensiones externas (AlxAnxFon cm): 183,2x59,5x60,5
Dimensiones internas (AlxAnxFon cm): 161,5x50,5x42,5
Garantía uso doméstico: 3 años
Garantía uso profesional: 1 año

**Los productos, características e imágenes que se muestran son válidos salvo error de edición*



NOVEDAD

JRA686PRO

EAN 8435666514271

C	516l	1,08 m²	1478
Energía	Capacidad Congelador	Área Visualización	kWh/año Consumo Anual

Características

Arcón congelador horizontal
Clase energética C
Clase climática 7 (35 ºC/75% Rh)
Sistema de refrigeración: Ventilado
Clase de temperatura L1
Control electrónico con display digital LED
Iluminación interior
Interruptor de luz incorporado
Rango de temperatura: -15~-18ºC
Bloqueo de seguridad
Función PowerFreeze: Modo congelación rápido
Función memoria
Alarma de temperatura alta

Puertas correderas con vidrio templado de baja emisividad
Marco de aluminio
Incluye cestas 4+2
Tiradores en puerta
Incluye cerradura y llave
4 Ruedas incorporadas (2 con freno)
Capacidad congelador (litros): 516
Área de visualización: 1,08 m²
Refrigerante/Cantidad: R290/115g
Peso neto/bruto: 91/105 Kg
Dimensiones externas (AlxAnxFon cm): 86x182,5x81,5
Garantía uso doméstico: 3 años
Garantía uso profesional: 1 año




johnson



VENTILACIÓN
Y CALEFACCIÓN DOMÉSTICA

Ventiladores de sobremesa

NOVEDAD

VIRO12M
EAN 8435666513373





Características

Ventilador de sobremesa
12"/30,50 cm de diámetro
Velocidad de giro: 1.200 rpm +/- 10%
3 aspas
3 velocidades seleccionables
Modo oscilación
Inclinación ajustable
Base desmontable para reducir su tamaño
Potencia: 35W
Longitud del cable de alimentación (cm): 150
Dimensiones (AlxAnxFon cm): 49x34x23,5

Ventiladores de pie

NOVEDAD

VIRO16A
EAN 8435666513335





Características

Ventilador de pie
16"/40,70 cm de diámetro
Velocidad de giro: 1.200 rpm +/- 10%
3 aspas
3 velocidades seleccionables
Modo oscilación
Inclinación ajustable
Base circular
Potencia: 45W
Longitud del cable de alimentación (cm): 150
Dimensiones (AlxAnxFon cm): 103-124x66x66

Los productos, características e imágenes que se muestran son válidos salvo error de edición



NOVEDAD

VIRO16APLUS

EAN 8435666513328



Características

Ventilador de pie
16"/40,70 cm de diámetro
Velocidad de giro: 1.200 rpm +/- 10%
Display digital
Control remoto incorporado
6 aspas
3 modos seleccionables: Brisa normal / Brisa variable / Descanso
3 velocidades seleccionables
Modo oscilación
Temporizador 1-9 horas
Base circular
Potencia: 65W
Longitud del cable de alimentación (cm): 150
Dimensiones (AlxAnxFon cm): 110-130x43x38



*Los productos, características e imágenes que se muestran son válidos salvo error de edición



NOVEDAD

VIRO17BRUMA

EAN 8435666513342



Características

Ventilador de pie nebulizador
17"/43,2 cm de diámetro
Velocidad de giro: 1.200 rpm +/- 10%
Control remoto incorporado
3 aspas
3 modos seleccionables: Brisa normal / Brisa variable / Descanso
3 velocidades seleccionables
Modo oscilación
Ventilación y nebulización activables por separado
Tanque de 2,8 litros para nebulizar durante 8 horas
3 niveles de nebulización
Temporizador 0,75-7,5 horas
Base circular
5 ruedas para un fácil desplazamiento
Potencia: 75W
Longitud del cable de alimentación (cm): 150
Dimensiones (AlxAnxFon cm): 130x44x44



Los productos, características e imágenes que se muestran son válidos salvo error de edición

Ventiladores de torre



NOVEDAD

VIRO115TORRE
EAN 8435666513380



Características

Ventilador de torre
Control remoto incorporado
3 modos seleccionables: Brisa normal / Brisa variable / Descanso
3 velocidades seleccionables
Modo oscilación
Temporizador 0,5-7,5 horas
Potencia: 45W
Longitud del cable de alimentación (cm): 150
Dimensiones (AlxAnxFon cm): 90x35x35



*Los productos, características e imágenes que se muestran son válidos salvo error de edición

Ventiladores de techo

NOVEDAD

VIRO48T
EAN 8435666513403





Características

Ventilador decorativo de techo
48"/122 cm de diámetro
Motor DC Brushless: Bajo nivel sonoro y bajo consumo
Velocidad de giro: 210 rpm
Control remoto incorporado
3 aspas
2 modos seleccionables: Brisa variable / Descanso
5 velocidades seleccionables
Selección de la dirección de oscilación
Iluminación Led
Temperatura de iluminación seleccionable:
Fría / Neutra / Cálida
5 Niveles de brillo seleccionables
Temporizador 2-8 horas
Accesorio para instalación en dos alturas
Potencia de motor: 28W
Potencia de luz: 14W
Dimensiones (AlxAnxFon cm): 32-49,8x122x122

NOVEDAD

VIRO42TCOMPACT
EAN 8435666513397





Características

Ventilador decorativo de techo
42"/106,70 cm de diámetro
Motor DC Brushless: Bajo nivel sonoro y bajo consumo
Velocidad de giro: 230 rpm
Control remoto incorporado
4 aspas transparentes y ocultables
2 modos seleccionables con cambio de giro del ventilador:
Verano / Invierno
6 velocidades seleccionables
Iluminación Led
Temperatura de iluminación seleccionable: Fría / Neutra / Cálida
Intensidad de brillo ajustable
Temporizador 1-8 horas
Accesorio para instalación en dos alturas
Potencia de motor: 32W
Potencia de luz: 35W
Dimensiones con aspas plegadas y varilla de 15 cm
(AlxAnxFon cm): 460x460x310 mm
Dimensiones con aspas desplegadas y varilla de 30 cm
(AlxAnxFon cm): 540x540x225 mm

Los productos, características e imágenes que se muestran son válidos salvo error de edición

Ventiladores industriales

NOVEDAD

VIRO20IND
EAN 8435666513359





Características

Ventilador industrial
20"/50,8 cm de diámetro
Velocidad de giro: 1.300 rpm +/- 10%
3 aspas
3 velocidades seleccionables
Inclinación ajustable
Potencia: 120W
Longitud del cable de alimentación (cm): 200
Dimensiones (AlxAnxFon cm): 60x60x23

NOVEDAD

VIRO30IND
EAN 8435666513366





Características

Ventilador industrial
30"/76,2 cm de diámetro
Velocidad de giro: 1.200 rpm +/- 10%
3 aspas
2 velocidades seleccionables
Inclinación ajustable
2 ruedas para un fácil desplazamiento
Potencia: 300W
Longitud del cable de alimentación (cm): 200
Dimensiones (AlxAnxFon cm): 95x85x20

**Los productos, características e imágenes que se muestran son válidos salvo error de edición*

Calefactores

SONNE20CALR
EAN 8435666509901

2.000W Potencia | 2 Niveles de Potencia | Modo Oscilación | Selector de temperatura | Modo ECO | Temporizador | Sistemas de protección



Características

Calefactor cerámico
Potencia 2.000 W
2 Niveles de potencia de calefacción: 1.200W-2.000W
Selector de temperatura (entre 18ºC y 30ºC)
Modo oscilación
Modo ECO
Temporizador (1-2-4 horas)
Panel de control con indicadores luminosos
Protección por sobrecalentamiento
Protección antivuelco
Mando a distancia incluido
Dimensiones (AlxAnxFon cm): 45,2x19,6x19,6
Unidades por embalaje colectivo: 2



SONNE20CAL
EAN 8435666509895

2.000W Potencia | 3 Niveles de Potencia | Modo Ventilador | Termostato Regulable | Sistemas de protección



Características

Calefactor cerámico
Potencia 2.000 W
3 Niveles de potencia de calefacción: 900W-1.300W-2.000W
Modo ventilador
Termostato regulable
Luz indicadora de encendido
Protección por sobrecalentamiento
Protección antivuelco
Dimensiones (AlxAnxFon cm): 16,4x23,1x12,3
Unidades por embalaje colectivo: 6

Los productos, características e imágenes que se muestran son válidos salvo error de edición

Convectores

NOVEDAD

SONNE20CONV1
EAN 8435666514585

2.000W Potencia | 3 Niveles de Potencia | Termostato Regulable | Sistema de protección



Características

Calefactor por convección
Potencia 2.000 W
3 Niveles de potencia de calefacción: 800-1.200-2.000W
Termostato regulable
Protección por sobrecalentamiento
Asa de transporte
Dimensiones (AlxAnxFon cm): 38x53,2x17,5

Estufas de gas

NOVEDAD

SONNE42GAS
EAN 8435666514691

4200W Potencia | 3 Niveles de Potencia | Encendido piezoeléctrico | Sistemas de protección



Características

Estufa de gas
Potencia 4200 W
3 Niveles de potencia de calefacción: 1500-2800-4200W
Tipo de gas: GLP G30 (Butano/Propano)
Presión de gas: 28 a 30 mbar
Consumo de gas: 305 g/h (máx), 200g/h (med), 110 g/h (mín)
Clase energética A
3 Paneles cerámicos
Área de calentamiento: 84 m^3
Encendido piezoeléctrico
3 Sistemas de seguridad:
- Apagado de llama
- Sistema de falta de oxígeno
- Antivuelco

3 inyectores con un diámetro de 0,59 mm
Cubierta de acero pintado
Ruedas para un fácil transporte
Compatible con bombonas de 5 a 11 Kg
(AlxØ cm máximos): 55x32
Dimensiones (AlxAnxFon cm): 42x73x29,5

**Los productos, características e imágenes que se muestran son válidos salvo error de edición*


johnson
60



AGUA CALIENTE SANITARIA

Calentadores de gas - Serie Argon Open

NOVEDAD



A Energía | Cámara abierta | BAJO NOx | Múltiples protecciones | 3 años GARANTÍA TOTAL

Características

Calentador de Gas
Disponible en gas Butano/Natural
Cámara abierta
Bajo nivel de emisiones NOx
Gran flujo de agua 11 /min
Clase ErP: A
Diseño ultrafino
Control con mandos
Display digital LED
Ventana de llama
Quemador de aluminio
Arranque con presión de agua ultrabaja
Perfil M
Función antibloqueo en el sistema de escape
Termostato de seguridad de escape
Protección contra sobrecalentamiento
Intercambiador de calor de cobre libre de oxígeno
Dimensiones (AnxAlxFon) mm: 330x629x213

Especificaciones

MODELO		ARGON11CAB	ARGON11CAGN
EAN		8435666513922	8435666513939
Consumo de energía	W	22	22
Capacidad nominal de salida de agua	l	11	11
Potencia térmica nominal	kW	22	22
Eficiencia de las fuentes de energía	%	88	88
Eficiencia energética del calentador	%	79	79
Potencia útil nominal	kW	19,4	19,4
Perfil declarado		M	M
Clasificación energética		A	A
Tipo de gas		Gas Butano	Gas Natural
Combustión		Cámara abierta	Cámara abierta
Encendido		Automático	Automático
Presión mínima del agua	bar	0,3	0,3
Presión máxima del agua	Mpa	0,8	0,8
Flujo de agua mínimo (2bar)	l/min	5	5
Flujo de agua máximo (2bar)	l/min	11	11
Nox	mg/kWh	38	23
Nivel de potencia acústica interior L_{WA}	dB	62	62
ALIMENTACIÓN: Batería LR20 de 1,5 V (x 2)			
Conexiones de gas	pulg.	1/2	1/2
Conexión de agua fría	pulg.	1/2	1/2
Conexión de agua caliente	pulg.	1/2	1/2
Diámetro de boquilla/cantidad de boquillas		Ø0,4/36	Ø0,64/36
Diámetro salida humos/chimenea	mm	Ø110	Ø110
Dimensiones (AnxAlxFon)	mm	330x629x213	330x629x213
Dimensiones del embalaje (AnxAlxFon)	mm	400x740x295	400x740x295
Peso neto/bruto	Kg	10,1/11,8	10,1/11,8

**Los productos, características e imágenes que se muestran son válidos salvo error de edición*

Calentadores de gas - Serie Argon



A Energía | Cámara estanca | Control Táctil | Kit de salida de gases incluido | BAJO NOx | Múltiples protecciones | 3 años GARANTÍA TOTAL

Características

Calentador de Gas
Disponible en gas Butano/Natural
Cámara estanca
Bajo nivel de emisiones NOx
Ajuste automático de la temperatura del agua (35-53ºC)
Gran flujo de agua 13 l/min
Clase ErP: A
Diseño ultrafino
Control electrónico táctil
Display digital LED
Sin llama piloto
Arranque con presión de agua ultrabaja
Protección contra llamas
Perfil M
Protección contra sobrepresión
Protección contra sobrecalentamiento
Filtro de agua extraíble
Kit de salida de gases incluido
Dimensiones (AnxAlxFon) mm: 372x663x223

Especificaciones

MODELO		ARGON11BUTK	ARGON11GNK
EAN		8435666502162	8435666502179
Consumo de energía	W	45	45
Capacidad nominal de salida de agua	l	11	11
Temperatura del agua	ºC	35-60	35-60
Potencia térmica nominal	kW	22	22
Rendimiento	%	77,24	77,24
Potencia útil nominal	kW	19,2	19,2
Perfil declarado		M	M
Clasificación energética		A	A
Tipo de gas		Gas Butano	Gas Natural
Combustión		Cámara estanca	Cámara estanca
Encendido		Automático	Automático
Presión mínima del agua	bar	0,2	0,2
Presión máxima del agua	bar	10	10
Flujo de agua mínimo (2bar)	l/min	8	8
Flujo de agua máximo (2bar)	l/min	13	13
ALIMENTACIÓN 220-240V / 50Hz			
Conexiones de gas	pulg.	1/2	1/2
Conexión de agua fría	pulg.	1/2	1/2
Conexión de agua caliente	pulg.	1/2	1/2
Diámetro salida humos/chimenea	mm	Ø 60-100	Ø 60-100
Longitud máxima tubería salida de humos	m	4	4
Cantidad máxima de codos		1	1
Dimensiones (AnxAlxFon)	mm	372x663x223	372x663x223
Dimensiones del embalaje (AnxAlxFon)	mm	800x435x280	800x435x280
Peso neto/bruto	Kg	12,3/13,9	12,3/13,9

ACCESORIOS CALENTADORES	
Tubo coaxial M/H Calentador Ø 60/100x250mm Blanco ES610-250MHP1	Terminal Coaxial Calentador Ø 60/100mm Negro ES610DFV18
Tubo coaxial M/H Calentador Ø 60/100x500mm Blanco ES610-500MHP1	Teja Calentador Aluminio PVC Negro ES-TEJA
Tubo coaxial M/H Calentador Ø 60/100x1.000mm Blanco ES610-1000MHP1	Abrazaderas Pared Calentador Ø 100mm Blanco ES10ABPRP3
Codo 90º Coaxial M/H Calentador Ø 60/100mm Blanco ES610-90MHP1	Plafón Calentador Ø 100mm Blanco ES10PL6
Codo 45º Coaxial M/H Calentador Ø 60/100mm Blanco ES610-45MHP1	Conexión Vertical Multicompatible Calentador Ø60/100mm Blanco ES610CVMULTIP1

**Los productos, características e imágenes que se muestran son válidos salvo error de edición*

Termos eléctricos - Serie Barium

NOVEDAD



3 años GARANTÍA TOTAL

5 años GARANTÍA DE LA CUBA

ErP Ready

Características

Termo eléctrico
Conexión Wi-Fi
Disponible en 50, 80 y 100 litros
Instalación Vertical/Horizontal
Clase energética B
Control electrónico con display digital LED
Doble tanque seleccionable
Indicador de temperatura
Indicador de volumen
Función bacteriostasis
Modo inteligente
Temporizador
Protección por sobrecalentamiento
Grado de protección a la humedad IPX4
Tanque esmaltado
Resistencia envainada
Ánodo de magnesio de larga vida
Material de la carcasa: SPCC
Potencia nominal (W): 2.000
Presión nominal (MPa): 0,75
Soporte de instalación incluido



Especificaciones

MODELO		BARIUM50	BARIUM80	BARIUM100
EAN		8435666513946	8435666513953	8435666513960
Capacidad	l	47	74	93
Consumo medio		2-3 personas	2-4 personas	3-5 personas
Instalación		Vertical/Horizontal	Vertical/Horizontal	Vertical/Horizontal
Panel de control		Electrónico	Electrónico	Electrónico
Potencia nominal	W	2.000	2.000	2.000
Intensidad	A	8,69	8,69	8,69
Rango de temperatura	ºC	30-75	30-75	30-75
Temperatura máxima	ºC	101	101	101
Tipo de termostato		Capilar	Capilar	Capilar
Presión máxima de funcionamiento	Mpa	0,75	0,75	0,75
Clasificación energética		B	B	B
Grado de protección frente a la humedad		IPX4	IPX4	IPX4
Material del tanque/Espesor	mm	Esmaltado/1,8	Esmaltado/1,8	Esmaltado/1,8
Material del recubrimiento/Espesor	mm	Esmaltado/0,26-0,5	Esmaltado/0,26-0,6	Esmaltado/0,26-0,7
Resistencia		Envainada	Envainada	Envainada
Material de la carcasa exterior		SPCC	SPCC	SPCC
Media de espesor de aislamiento	mm	18	18	18
Ánodo de magnesio de larga vida	mm	Ø16x110	Ø20x300	Ø20x300
ALIMENTACIÓN 220-240V / 50-60Hz				
Conexión de agua		G1/2	G1/2	G1/2
Dimensiones (AnxAlxFon)	mm	470x860x250	570x900x300	570x1.090x300
Diámetro del interior del tanque	mm	210	260	260
Dimensiones del cable de alimentación	mm	1,5	1,5	1,5
Dimensiones del embalaje (AnxAlxFon)	mm	541x946x321	641x980x371	641x1.165x371
Peso neto/bruto	Kg	25,71/28,57	32,64/36,09	39,3/42,2

Dimensiones

Medida	BARIUM50	BARIUM80	BARIUM100
A	470	570	570
B	860	900	1.090
C	250	300	300
D	355	415	415
E	183	265	265
F	470	365	365

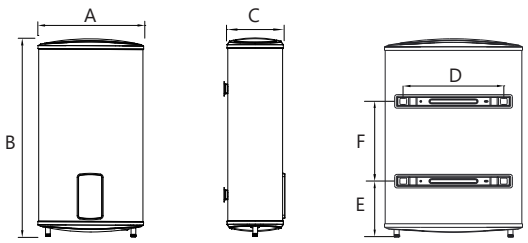

**Los productos, características e imágenes que se muestran son válidos salvo error de edición*

Termos eléctricos - Serie Radium



3 años GARANTÍA TOTAL

5 años GARANTÍA DE LA CUBA

ErP Ready

Características

Termo eléctrico
Disponible en 30/50/80/100 litros
Tanque esmaltado
Resistencia esmaltada
Termostato temperatura
Protección contra sobrepresión
Control monomando
Apagado automático en vacío
Manguito electrolítico
Protección al agua IPX4
Potencia nominal (W): 1.500
Espesor aislamiento: 20 mm
Presión nominal (MPa): 0,75
Instalación vertical

Especificaciones

Referencia	EAN	Capacidad	Perfil de Consumo/ Consumo medio
RADIUM30	8435666502025	30 litros	M/1-2 personas
RADIUM50	8435666502032	50 litros	M/2-3 personas
RADIUM80	8435666502049	80 litros	M/2-4 personas
RADIUM100	8435666502056	100 litros	M/3-5 personas

Dimensiones

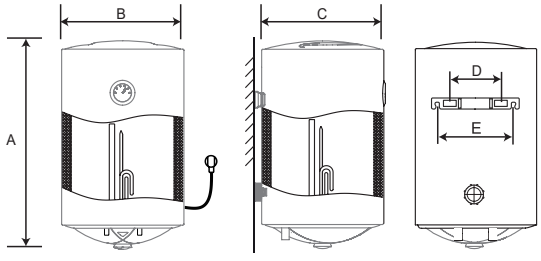

Medida	RADIUM30	RADIUM50	RADIUM80	RADIUM100
A	603	600	805	970
B	340	450	450	450
C	340	450	450	450
D	200	200	200	200
E	290	290	290	290

**Los productos, características e imágenes que se muestran son válidos salvo error de edición*



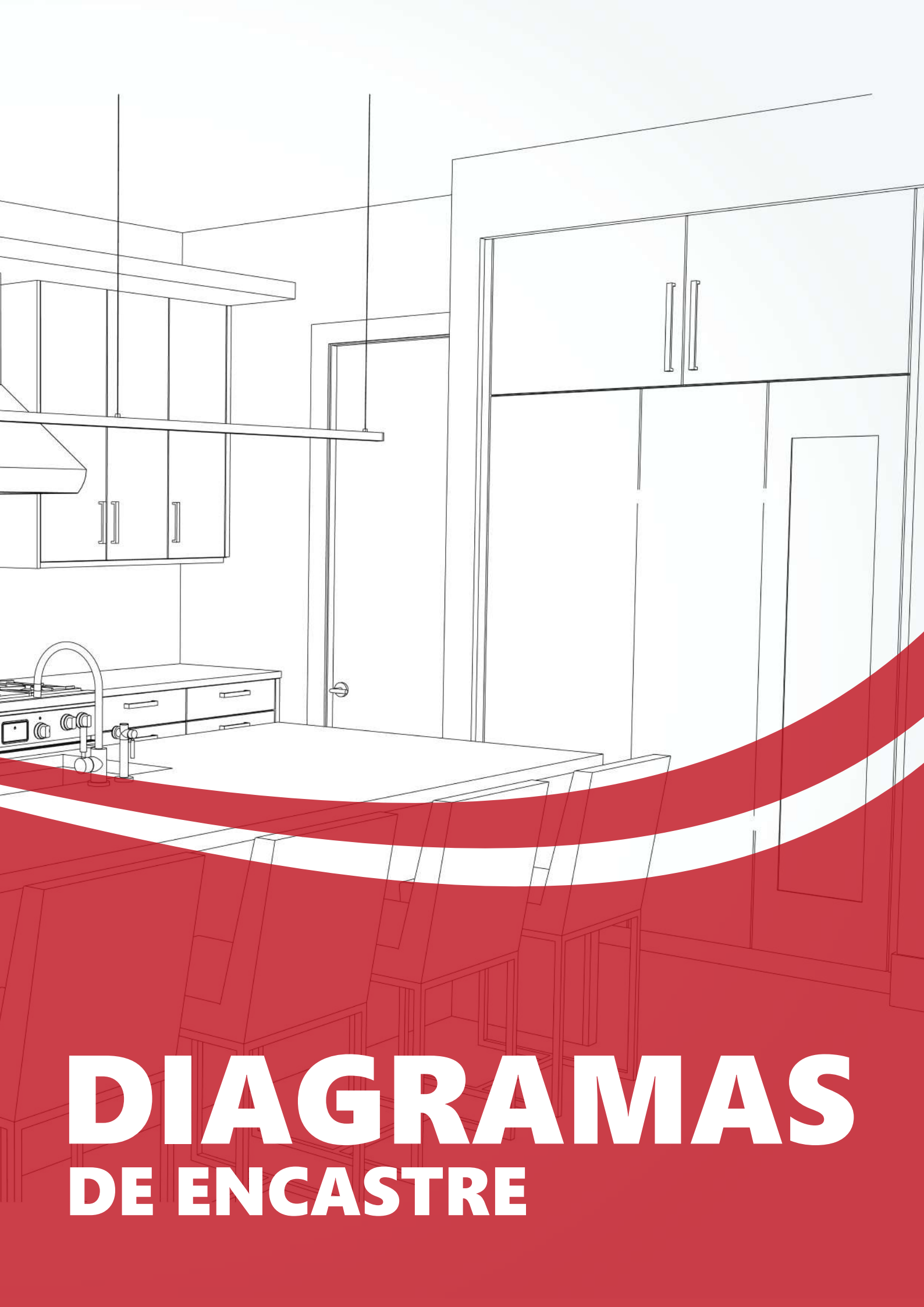

DIAGRAMAS
DE ENCASTRE

Diagramas de encastre

HORNOS Y MICROONDAS COMPACTOS

JOR45TX – JOR45TN – JOR45TB

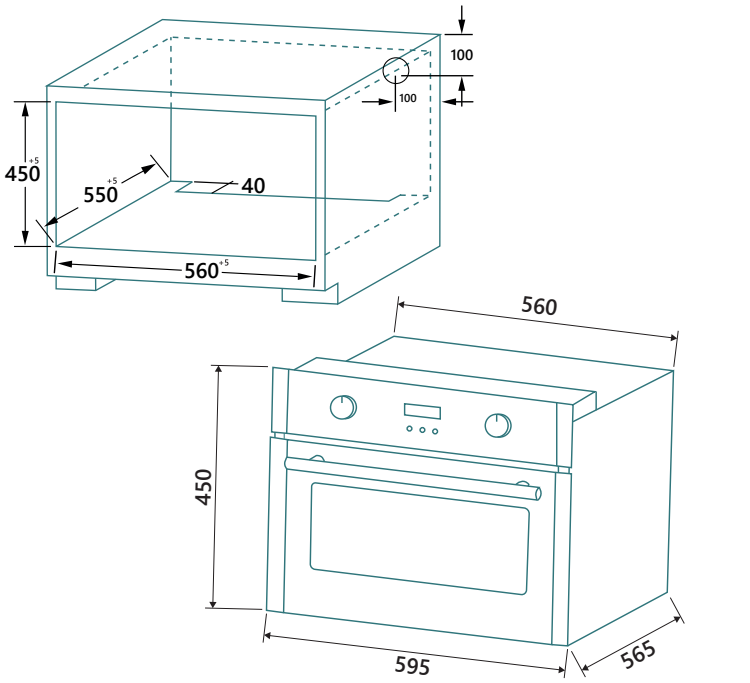

Medidas en mm

JOR50 – JOR50MI

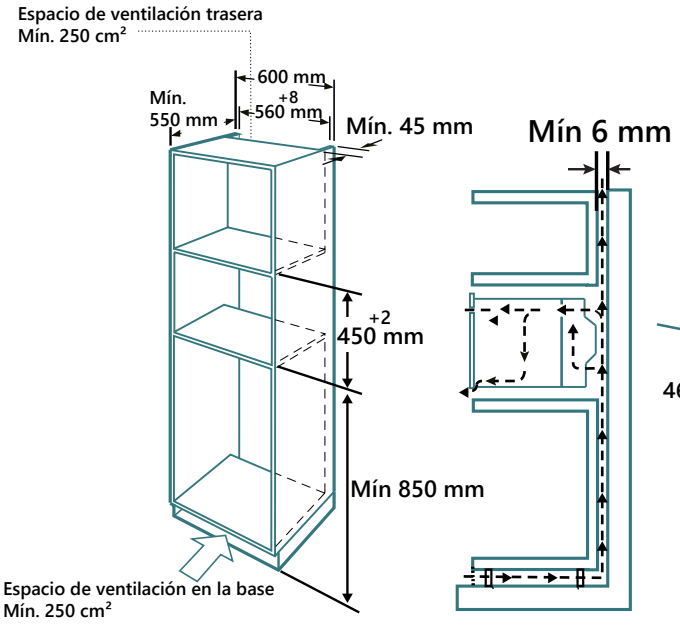

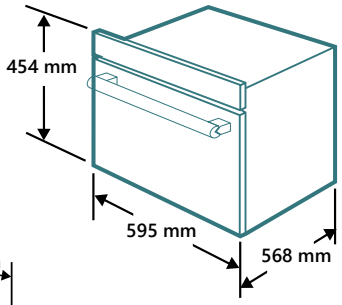

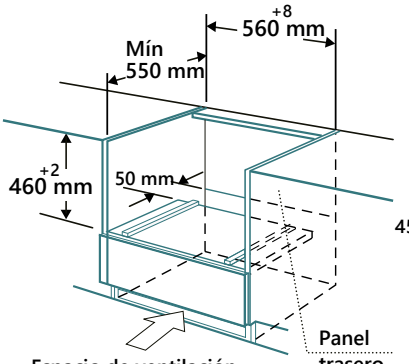

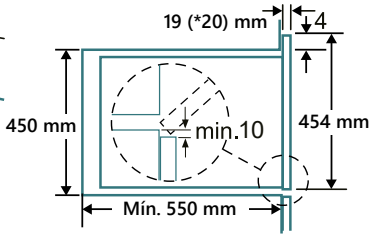

20* mm para embellecedores de metal

*Los productos, características e imágenes que se muestran son válidos salvo error de edición

CALIENTAPLATOS

JORKEEP

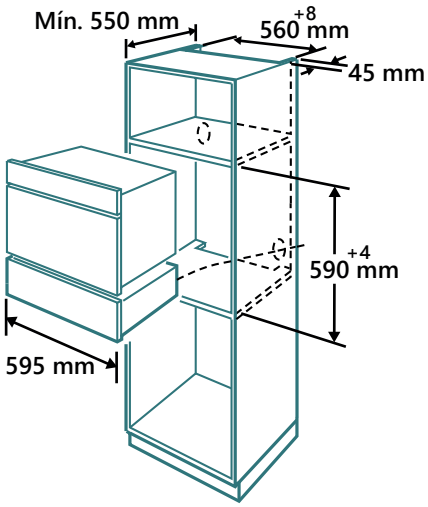

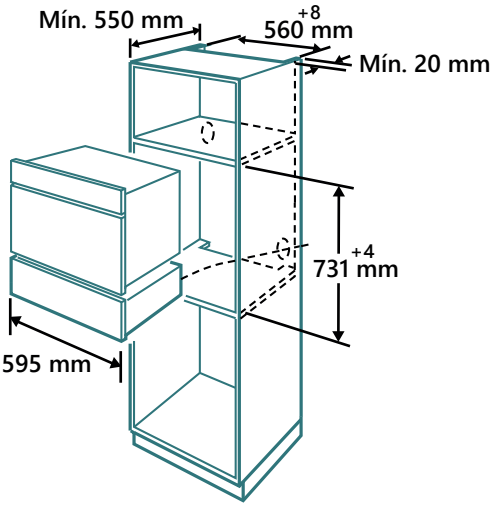

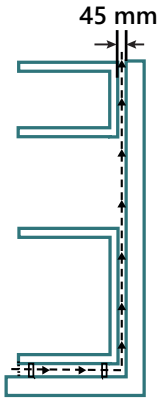

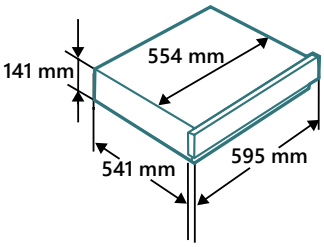

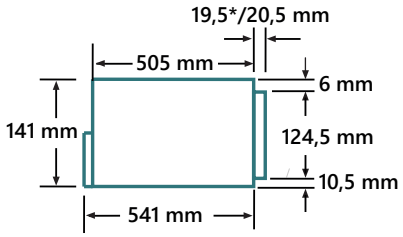

CAFETERA COMPACTA

JCOFFE45

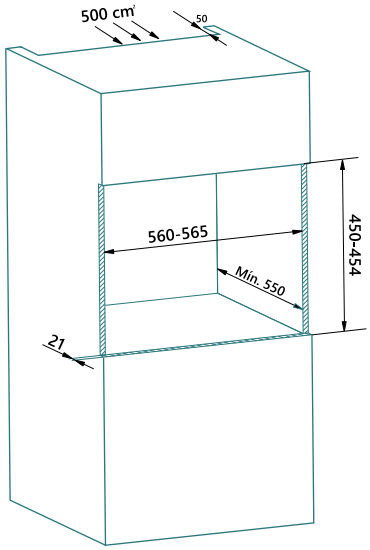

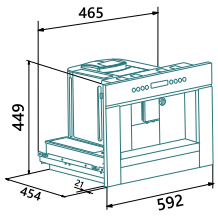

Medidas en mm

*Los productos, características e imágenes que se muestran son válidos salvo error de edición

HORNOS

JOR70NQ

Encastre columna

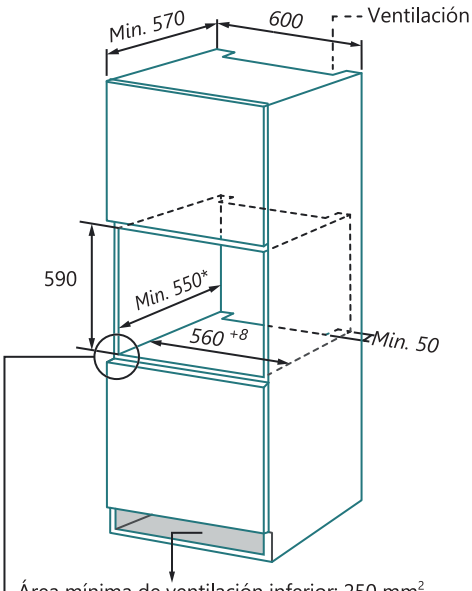

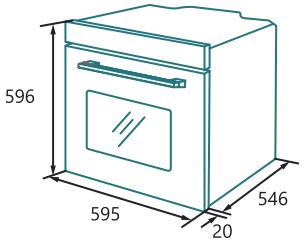

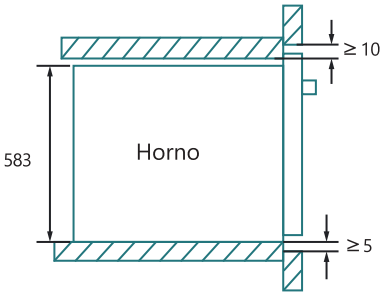

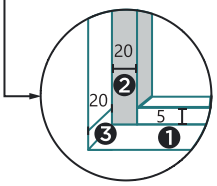

❶ Reserve 5 mm para el panel de la puerta en las partes superior e inferior.
❷ Reserve 20 mm para el panel de la puerta a izquierda y derecha.
❸ Reserve 20 mm de grosor para el panel de la puerta.

Encastre bajo encimera

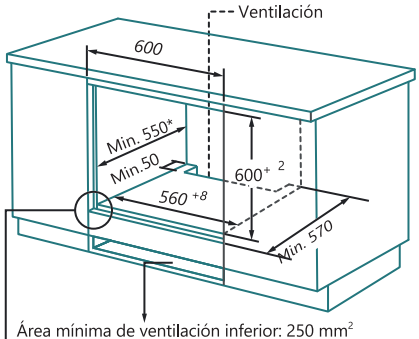

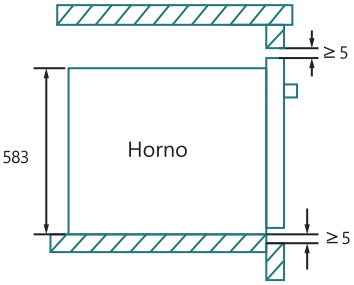

Sin placa de cocción

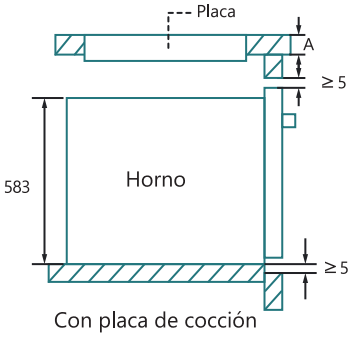

Con placa de cocción

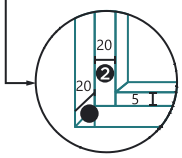

❶ Reserve 5 mm para el panel de la puerta en las partes superior e inferior.
❷ Reserve 20 mm para el panel de la puerta a izquierda y derecha.
❸ Reserve 20 mm de grosor para el panel de la puerta.

Si este aparato se instala bajo una placa de cocción, el grosor mínimo de la superficie A se indica a continuación:

Tipo de placa	Superficie A
Placa de inducción	37 mm
Placa de inducción superficie completa	47 mm
Placa de gas	30 mm
Vitrocerámica	27 mm

*Los productos, características e imágenes que se muestran son válidos salvo error de edición

JOR70X JOR70N – JOR70B – JOR70XP – JOR70CB – JOR70CX

Encastre bajo encimera

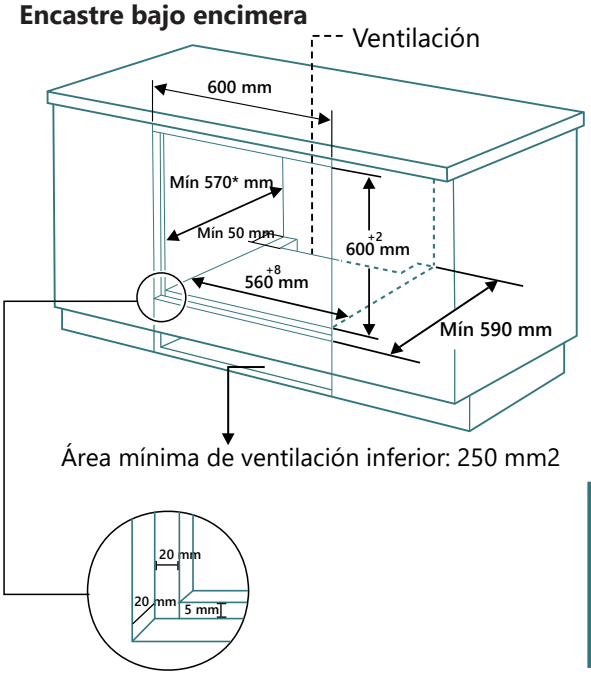

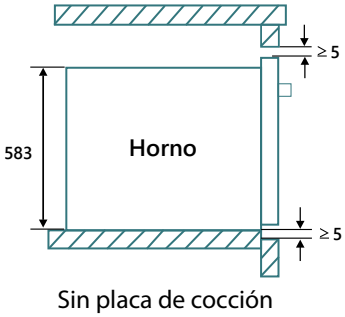

Sin placa de cocción

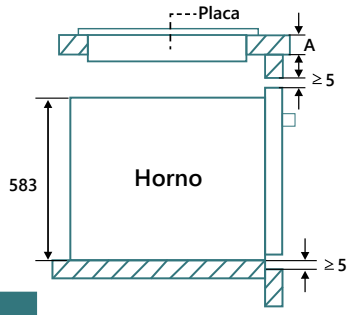

Con placa de cocción

Tipo de placa	Superficie A
Placa de inducción	37 mm
Placa de inducción superficie completa	47 mm
Placa de gas	30 mm
Vitrocerámica	27 mm

Encastre columna

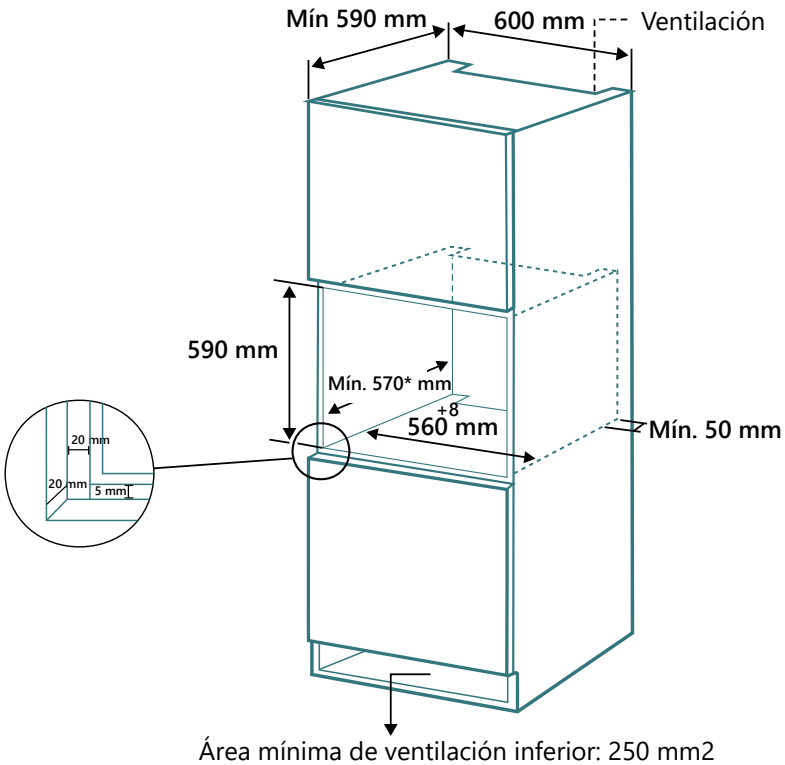

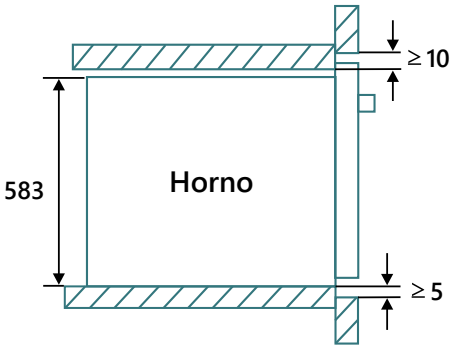

*Los productos, características e imágenes que se muestran son válidos salvo error de edición

JOR65X – JOR65N

Encastre bajo encimera

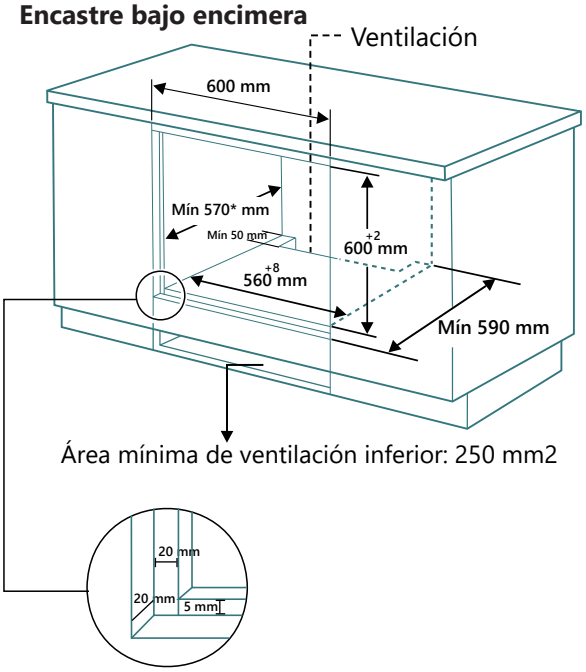

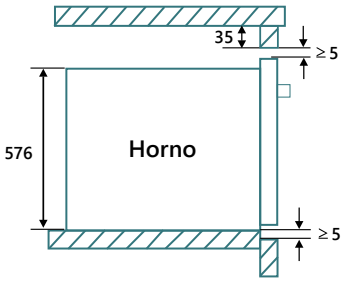

Sin placa de cocción

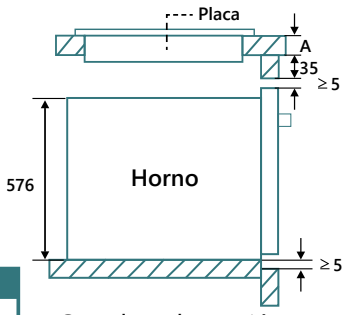

Con placa de cocción

Tipo de placa	Superficie A
Placa de inducción	37 mm
Placa de inducción superficie completa	47 mm
Placa de gas	30 mm
Vitrocerámica	27 mm

Encastre columna

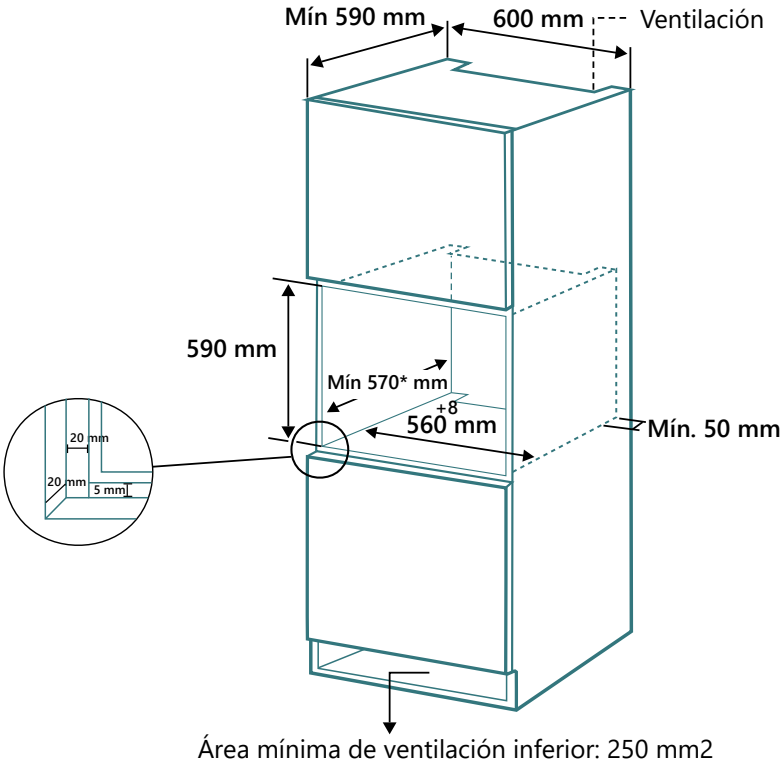

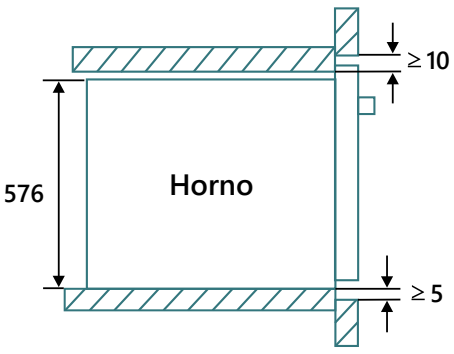

*Los productos, características e imágenes que se muestran son válidos salvo error de edición

JOR56RN

Encastre bajo encimera

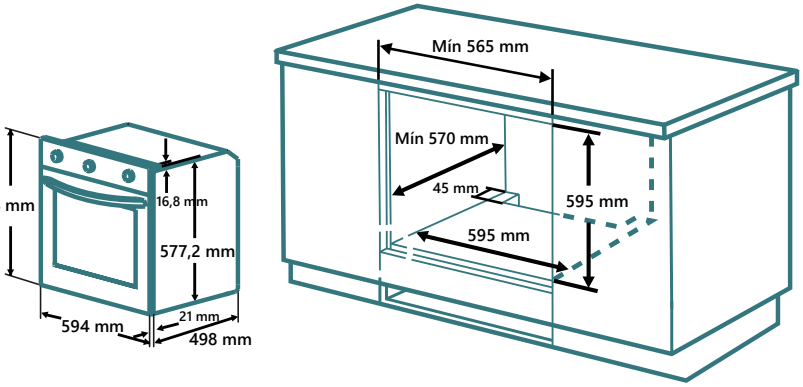

Encastre columna

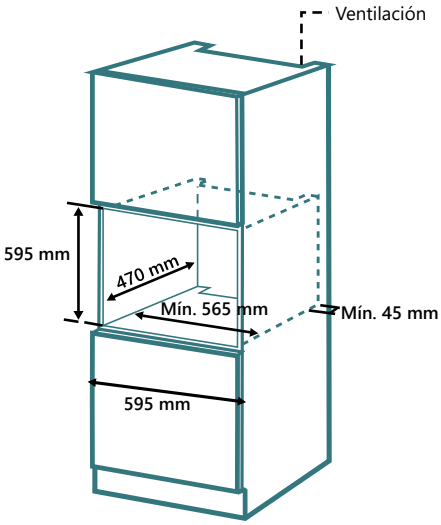

MICROONDAS

JOMI28NINT -JOMI28BINT- JOMI28XINT

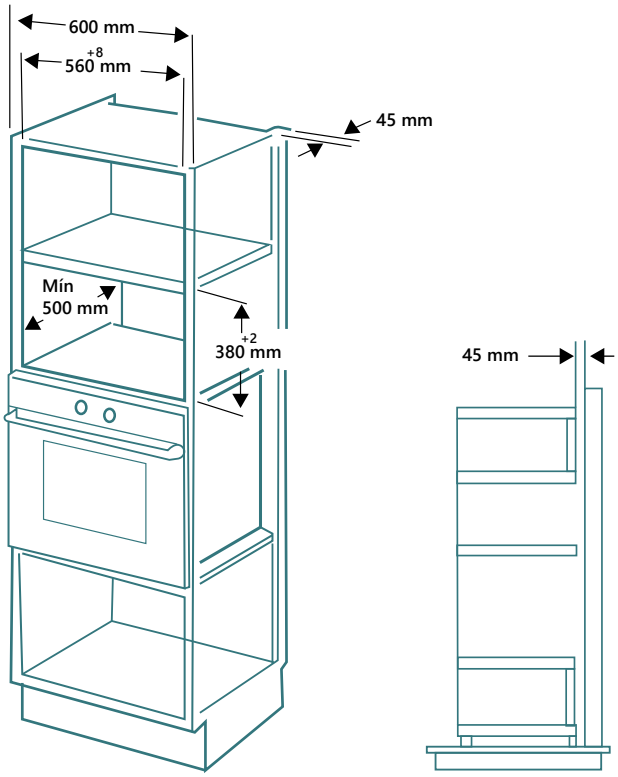

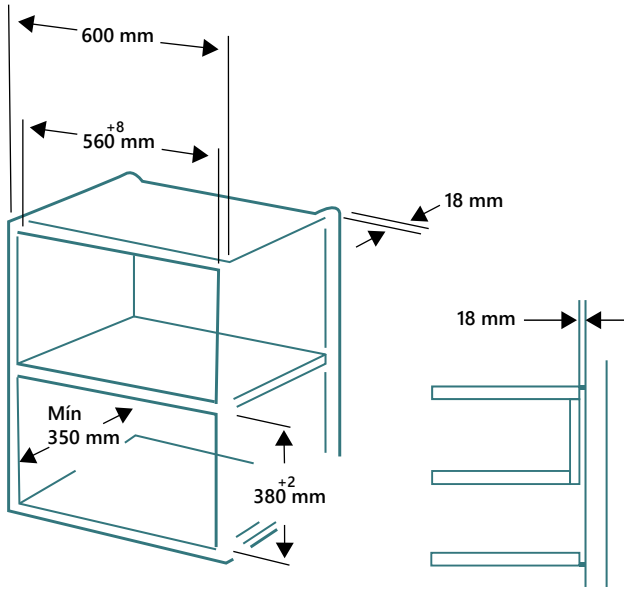

**Los productos, características e imágenes que se muestran son válidos salvo error de edición*

JOMI20NINT -JOMI20BINT

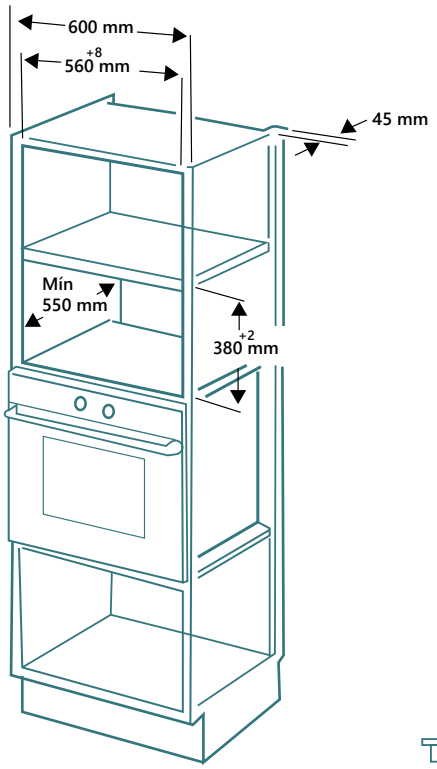

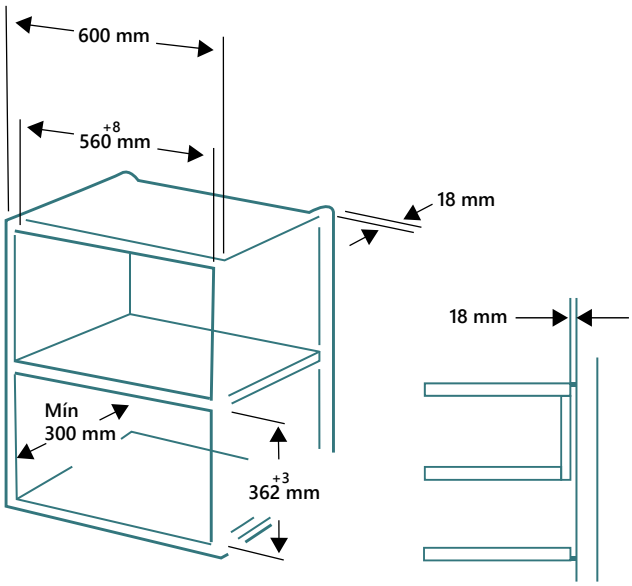

JOMI20XINT

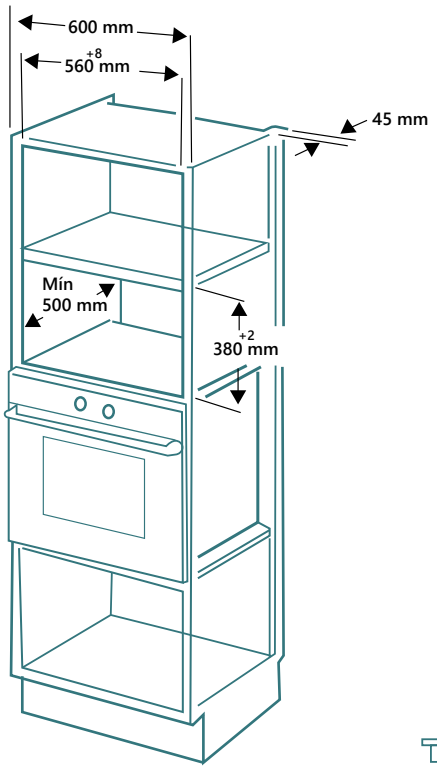

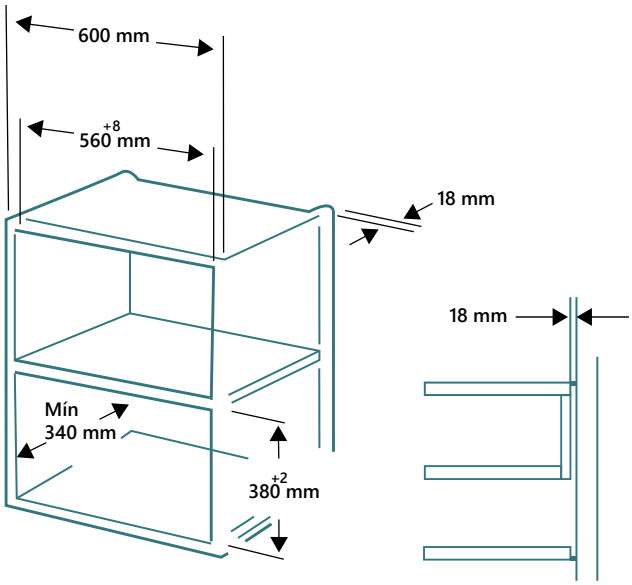

*Los productos, características e imágenes que se muestran son válidos salvo error de edición

PLACAS DE INDUCCIÓN, VITROCERÁMICAS Y GAS

XPER8OF

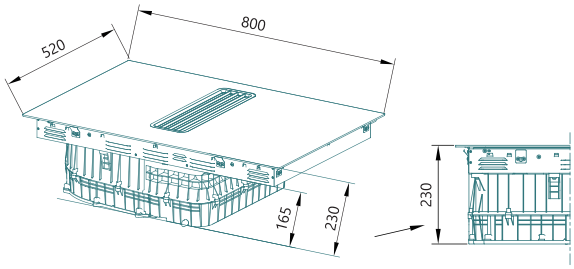

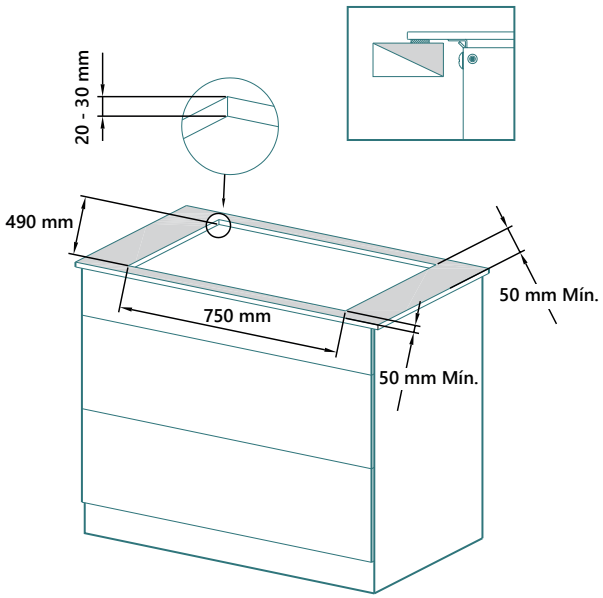

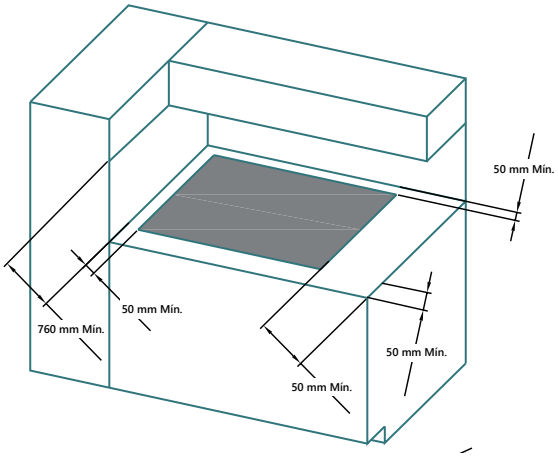

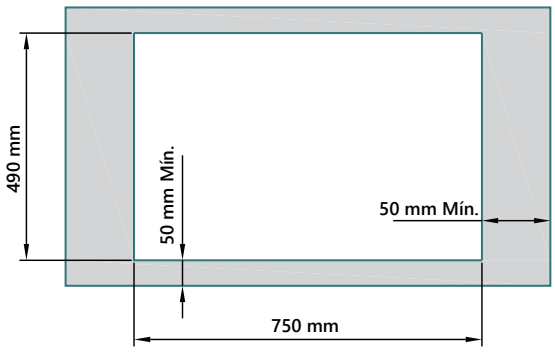

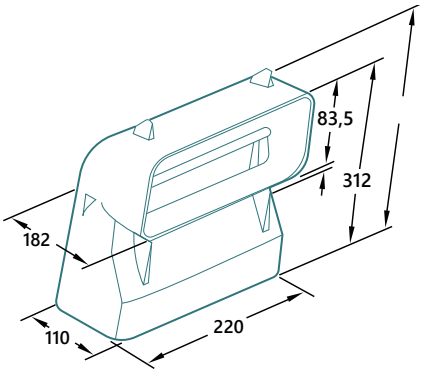

*Los productos, características e imágenes que se muestran son válidos salvo error de edición

XPER60F

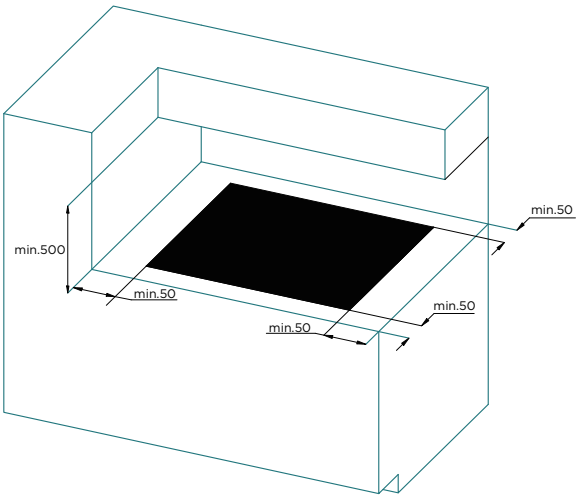

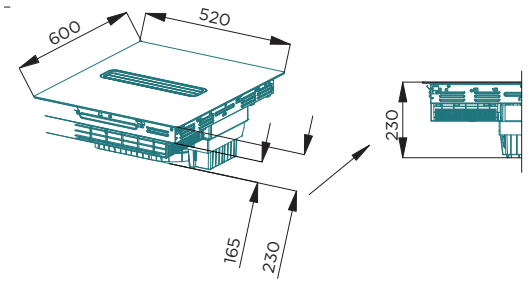

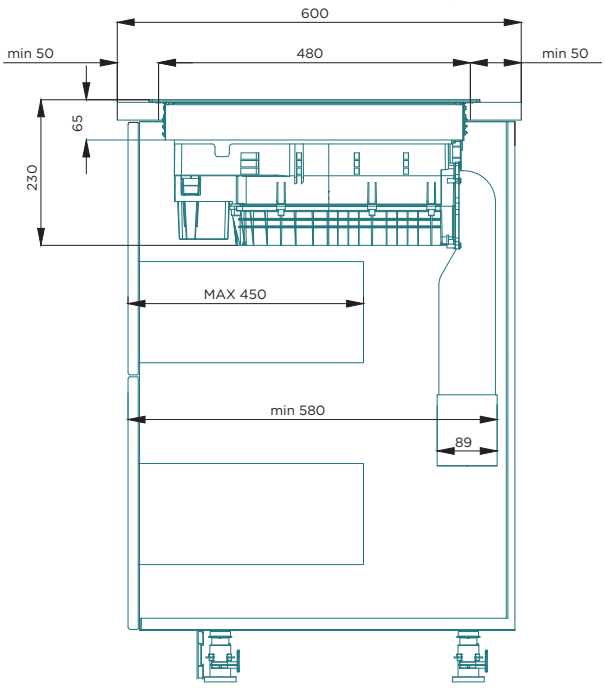

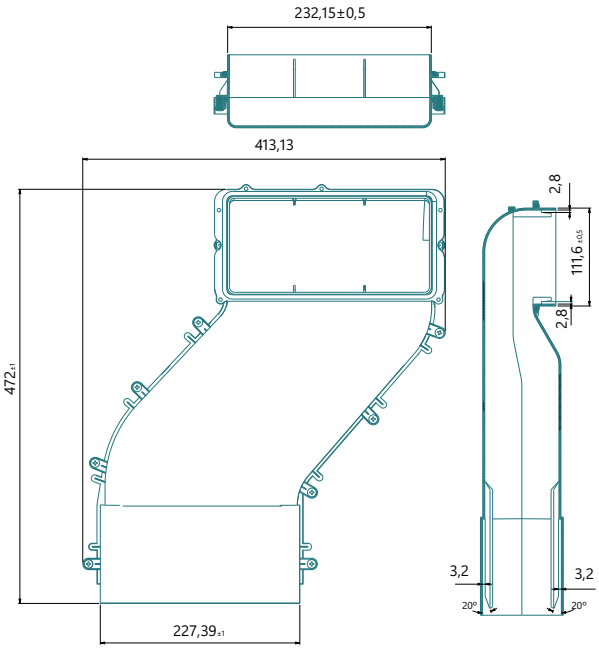

JINDU529FLEX

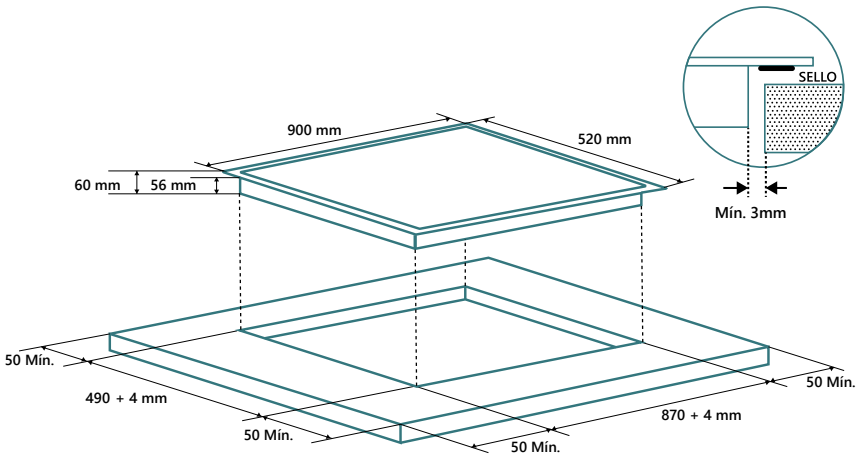

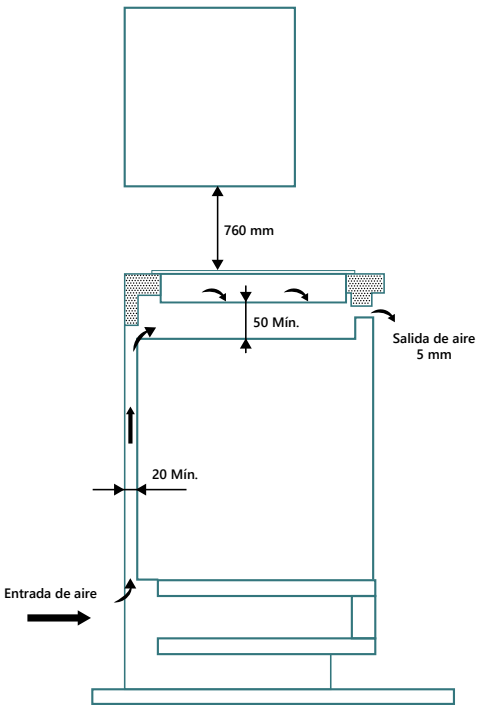

Los productos, características e imágenes que se muestran son válidos salvo error de edición

JINDU600FLEX

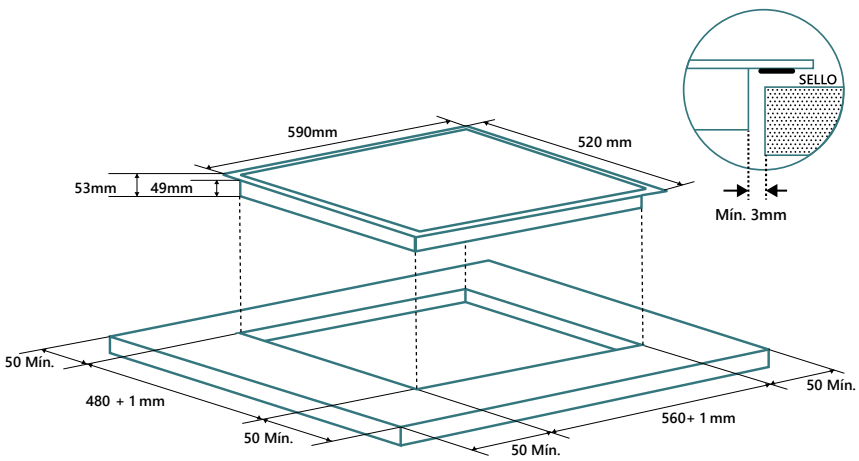

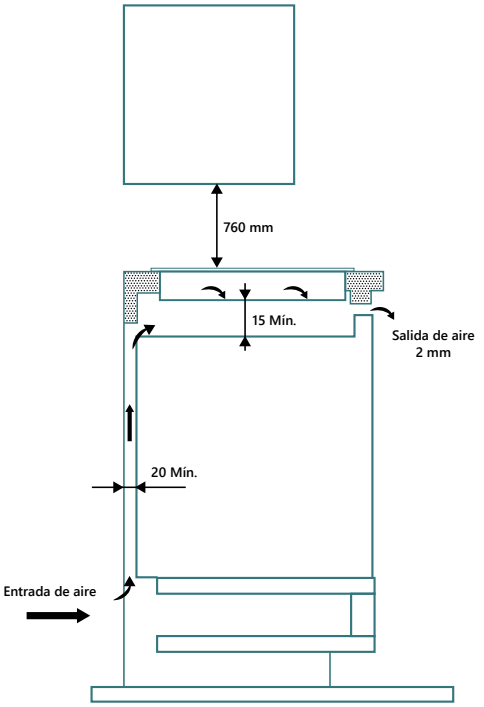

JINDUTOTAL

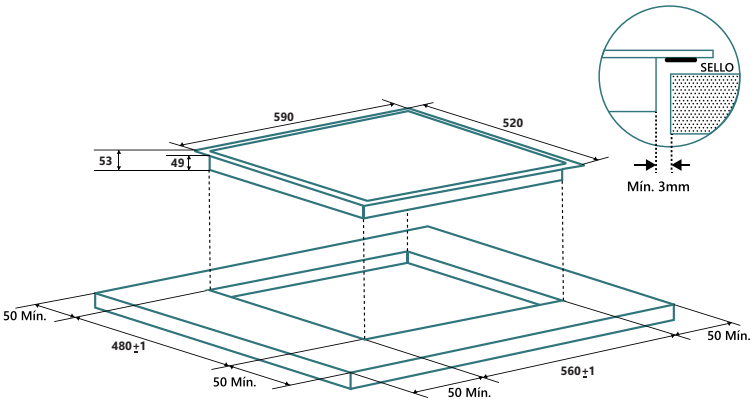

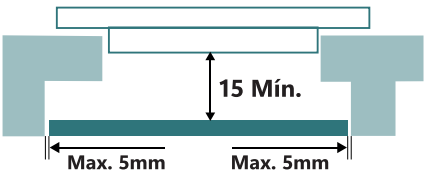

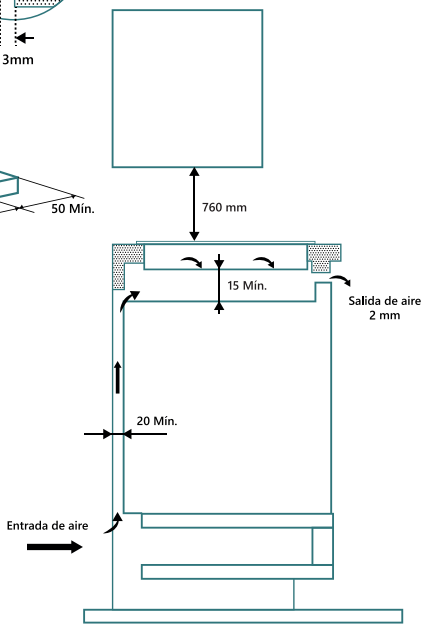

*Los productos, características e imágenes que se muestran son válidos salvo error de edición

JINDU329FLEX– JINDU332FLEX

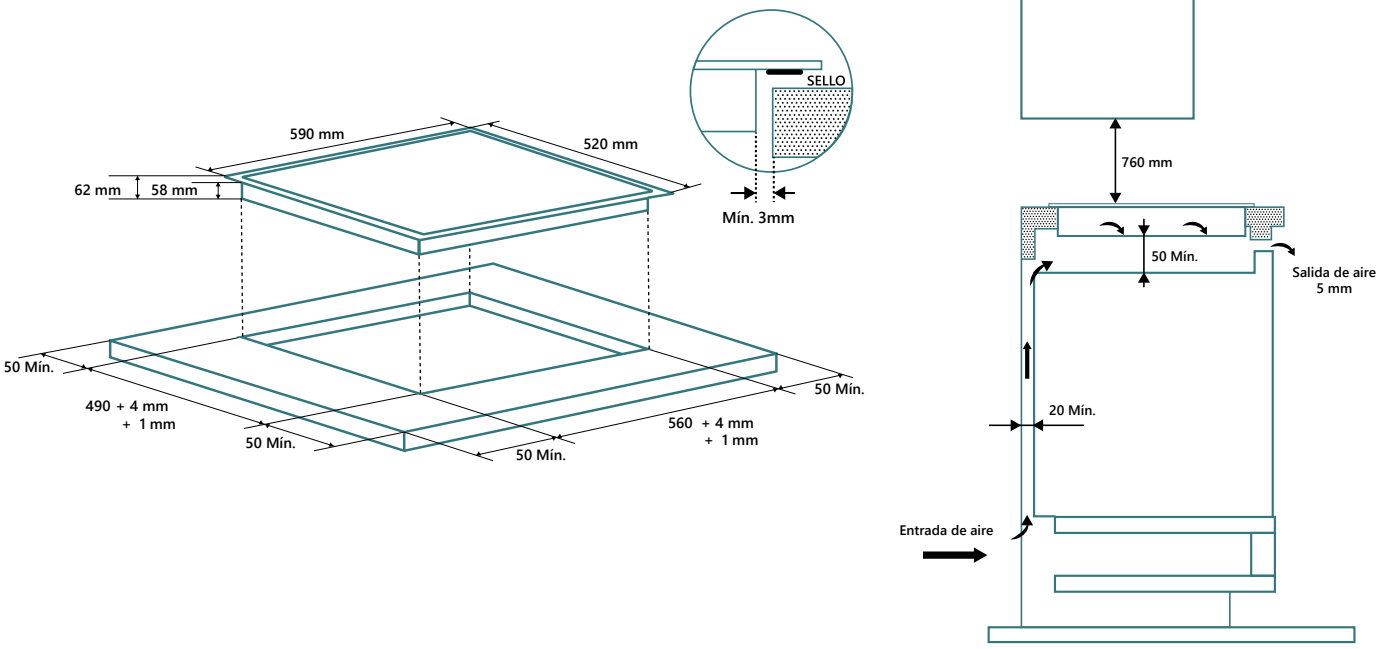

JINDU3Z32FLEX – JINDU3Z32FLEXB – JINDU3Z32FLEXM

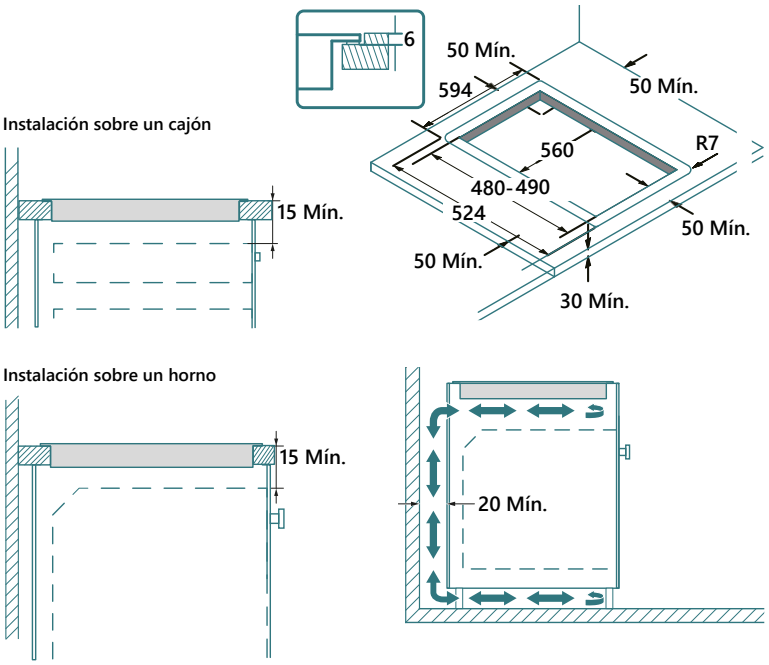

*Los productos, características e imágenes que se muestran son válidos salvo error de edición

JINDU4FLEX

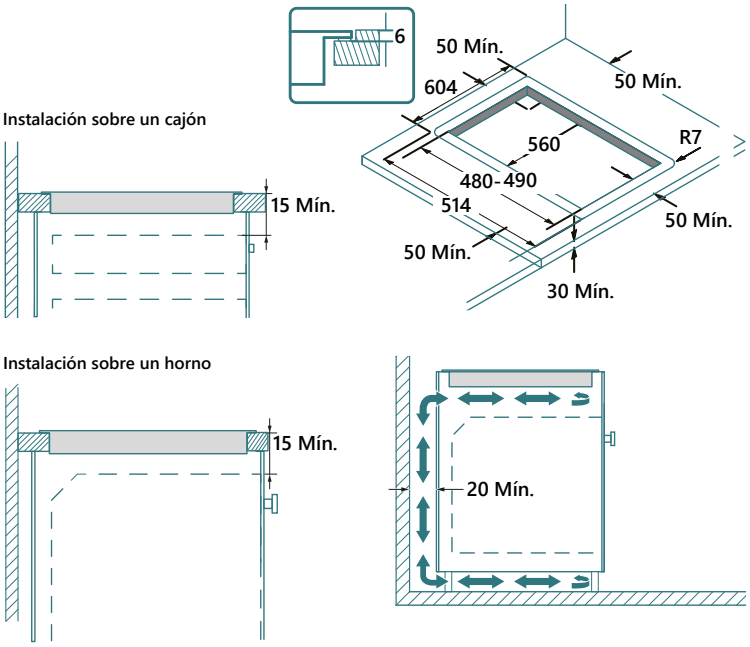

Medidas en mm

JINDU3292 – JINDU3292B

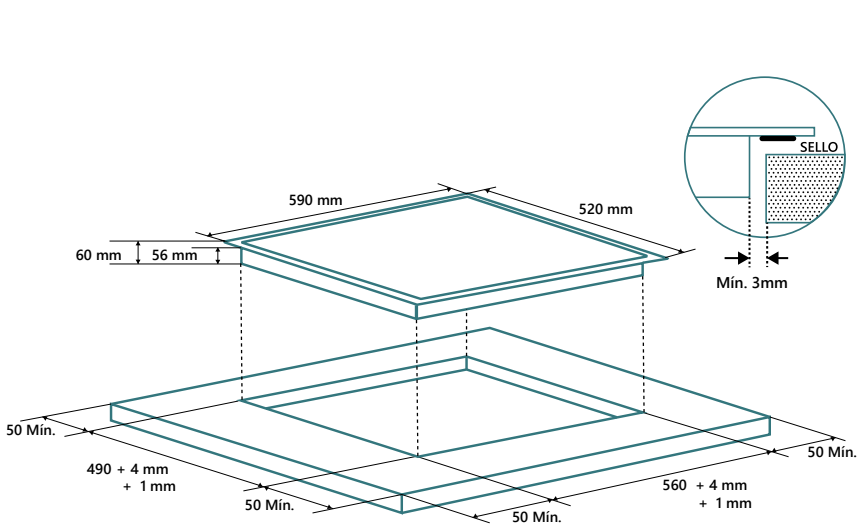

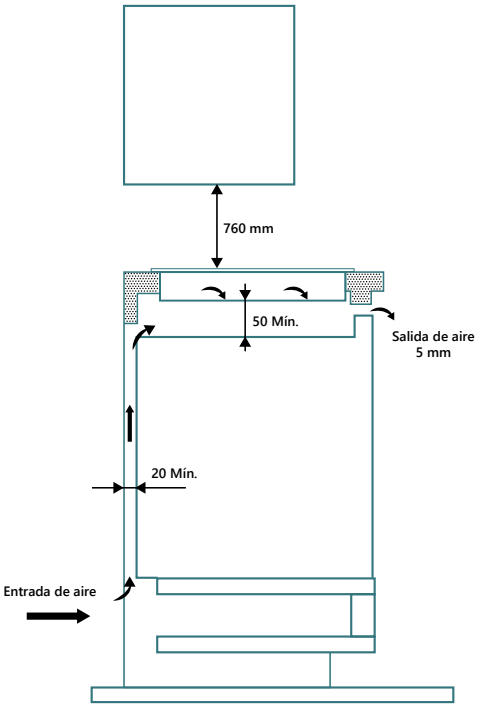

*Los productos, características e imágenes que se muestran son válidos salvo error de edición

JINDU3Z – JINDU3ZB

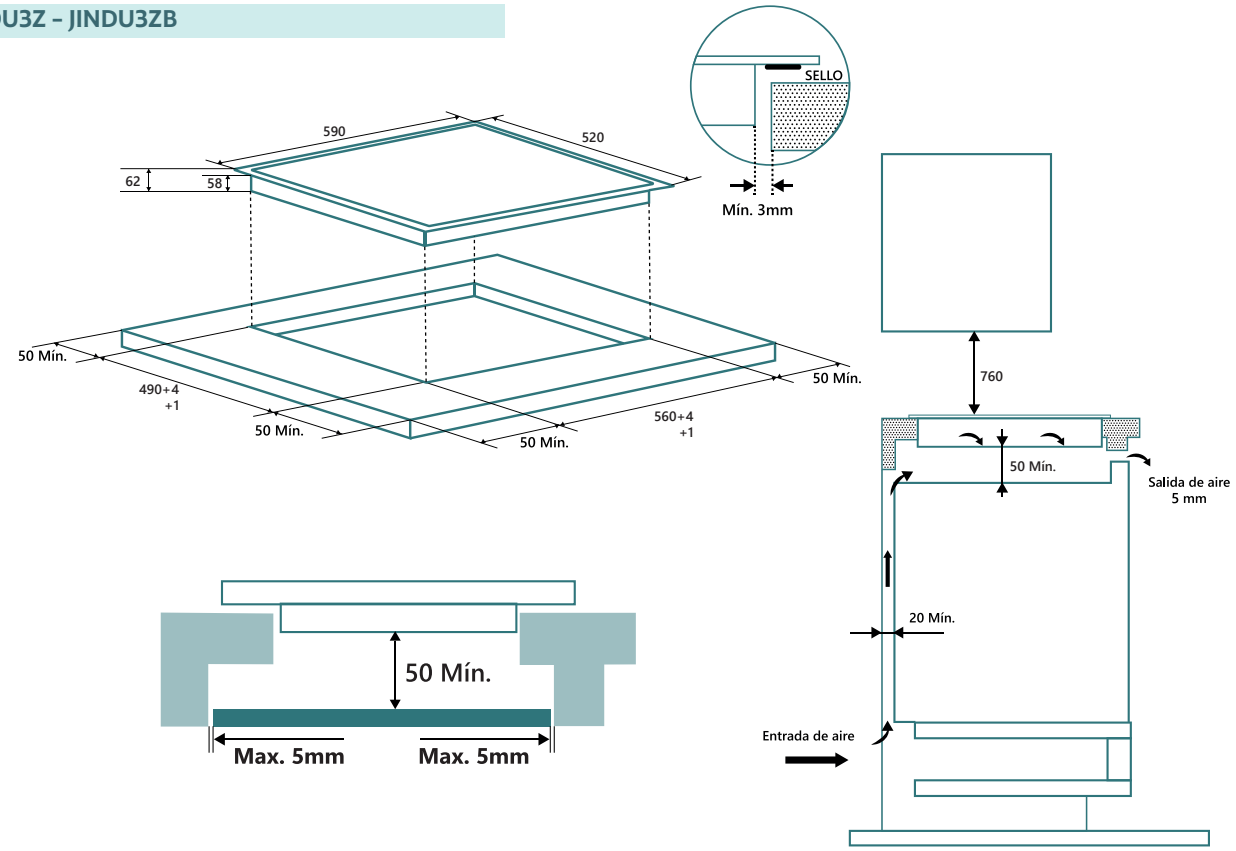

JINDU230 – JINDU2301

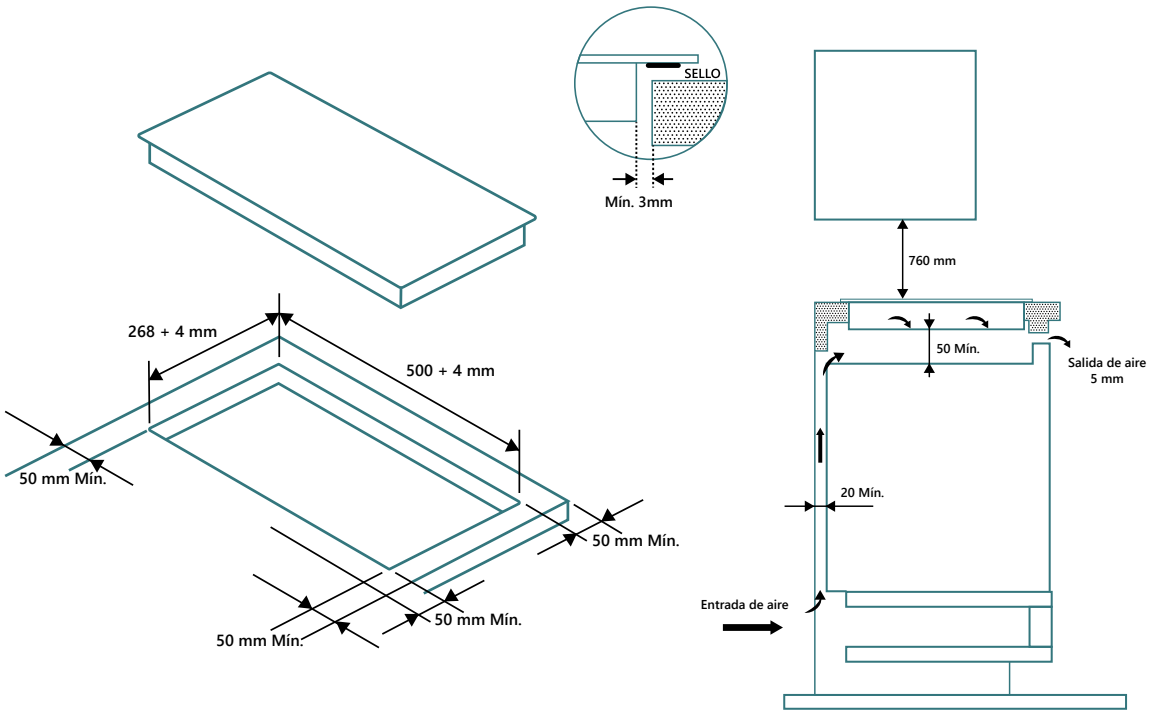

Los productos, características e imágenes que se muestran son válidos salvo error de edición

JVICA4201 - JVICA4202

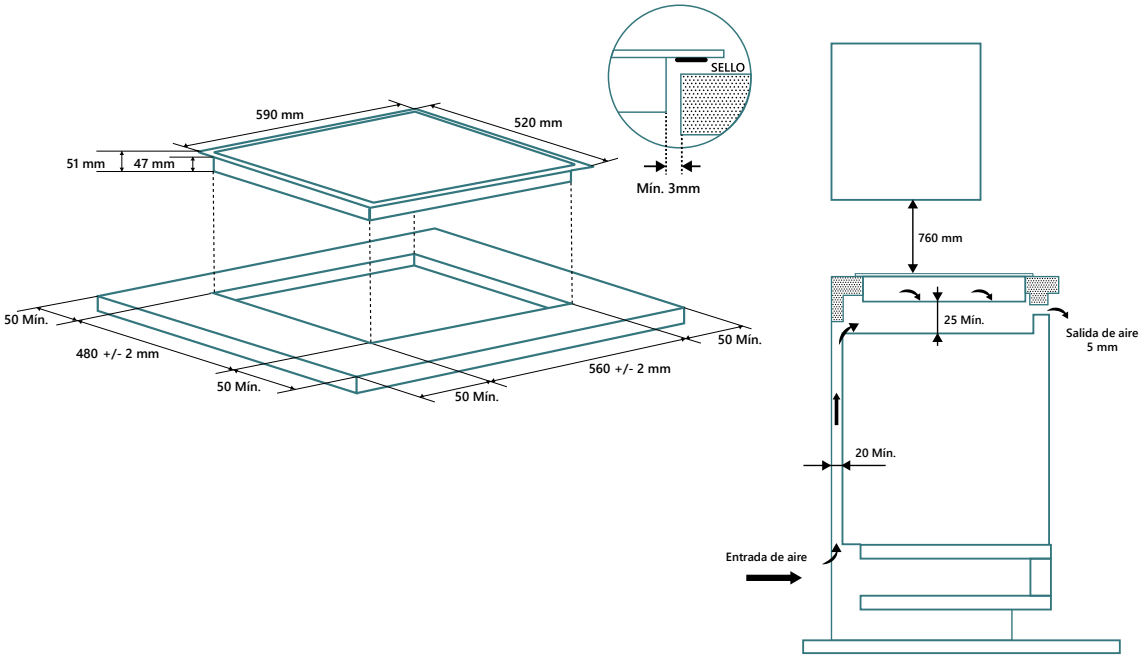

JVICA3302 - JVICA3303

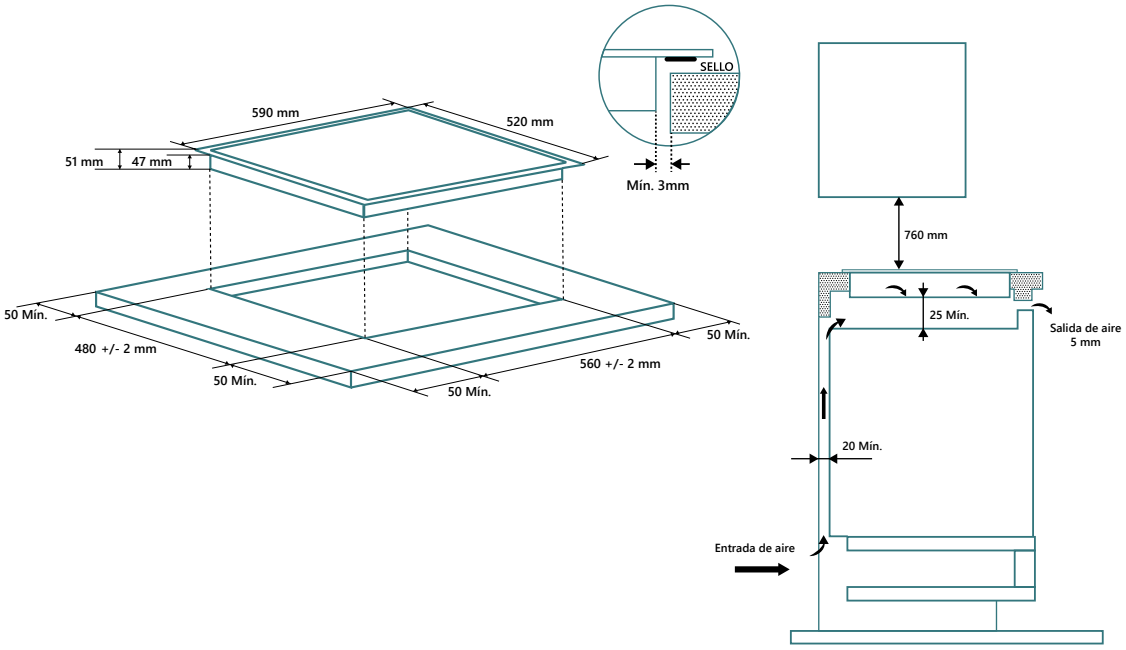

*Los productos, características e imágenes que se muestran son válidos salvo error de edición

JVICA2301 – JVICA2302

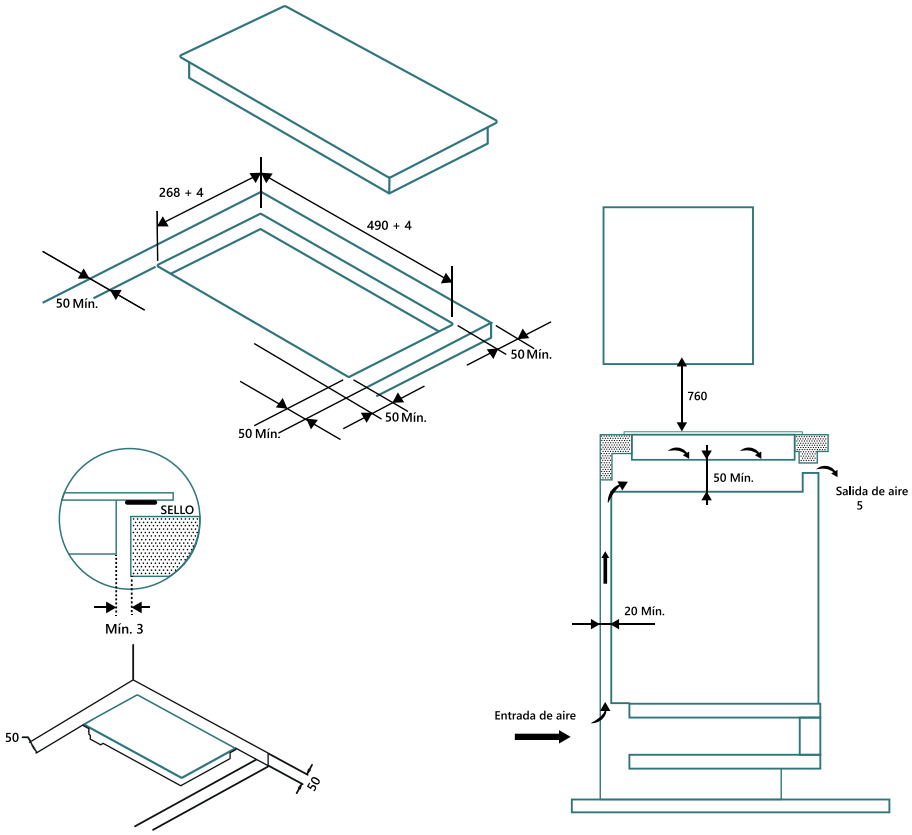

JAMA590BN

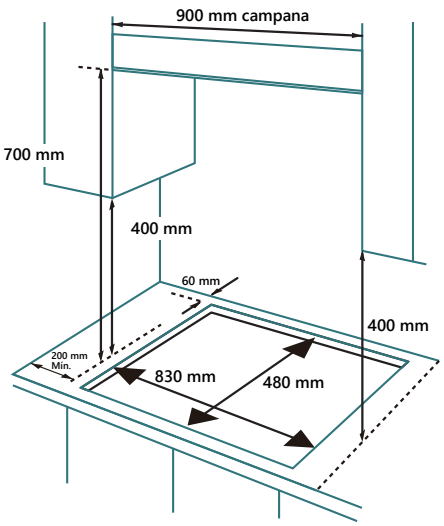

JAMA590BX

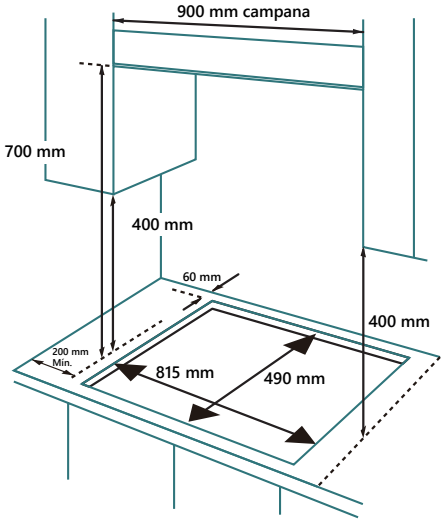

**Los productos, características e imágenes que se muestran son válidos salvo error de edición*

JAMA575BN

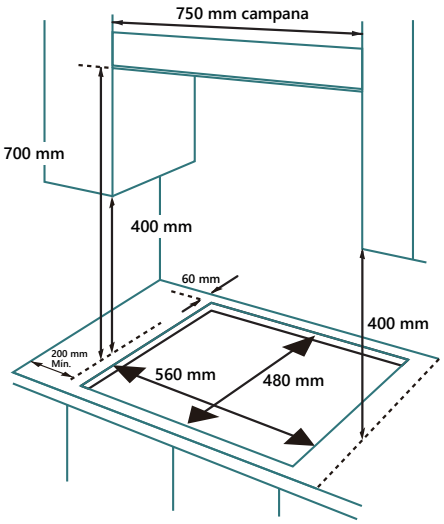

JAMA575BX

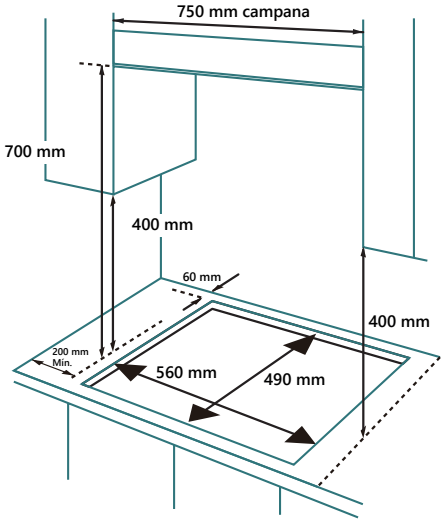

JAMA4BN – JAMA4BN1 – JAMA3BN1 – JAMA3BB JAMA4BX1 – JAMA4BX1A

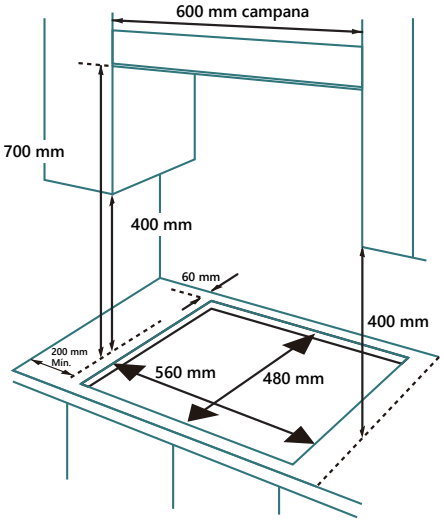

JAMA3BX1

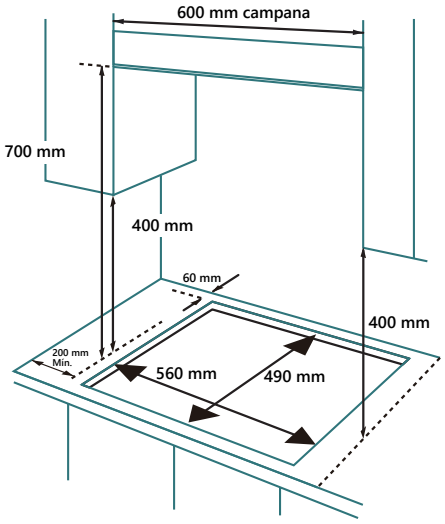

JAMA230BN

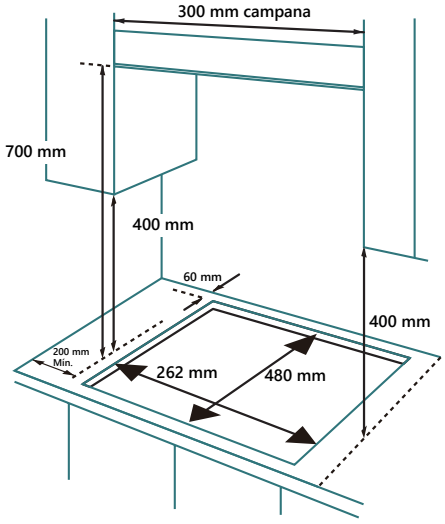

*Los productos, características e imágenes que se muestran son válidos salvo error de edición

CAMPANAS

AUSTRO90X1

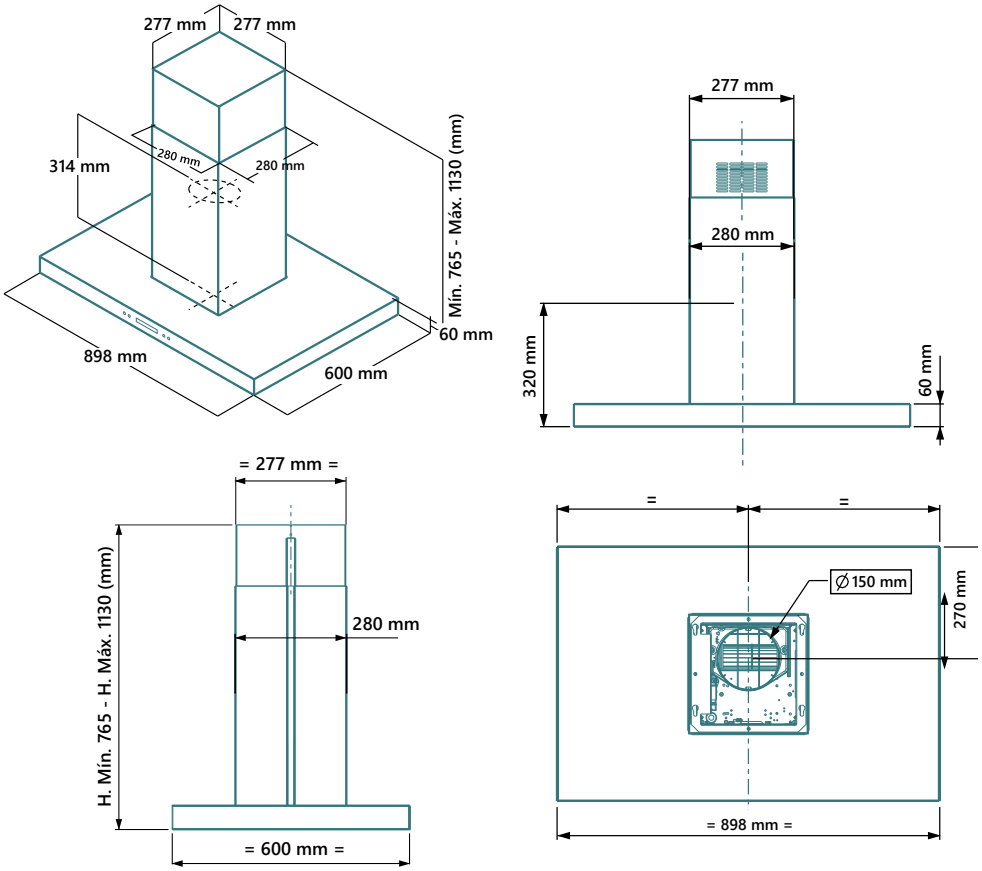

NOTUSBLANCA1 – NOTUSINOX1

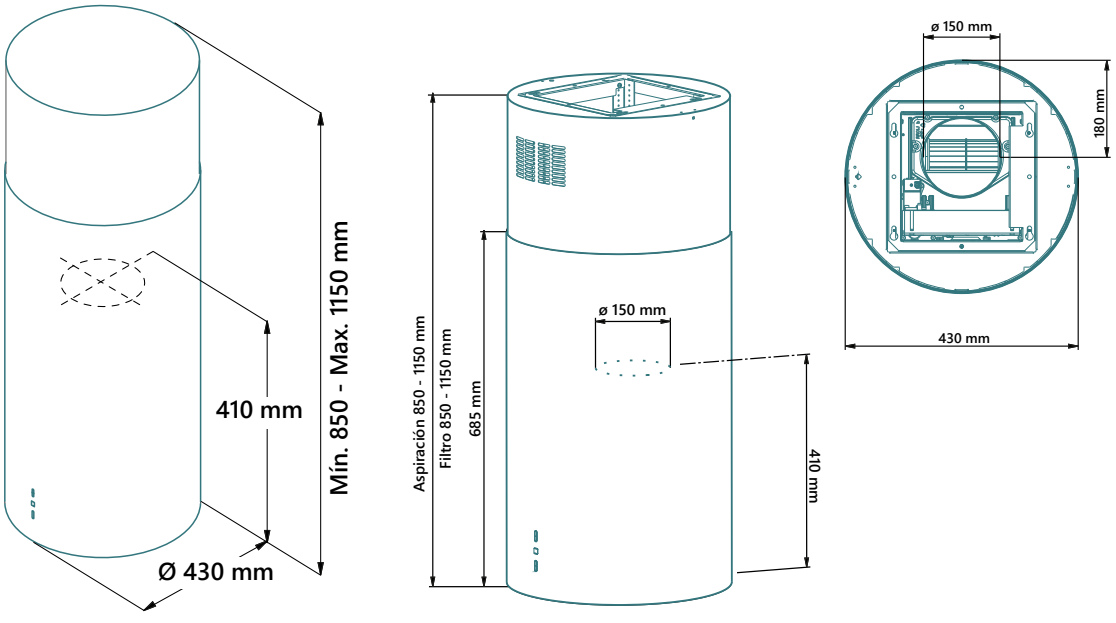

*Los productos, características e imágenes que se muestran son válidos salvo error de edición

CORO60X1 – CORO90X1

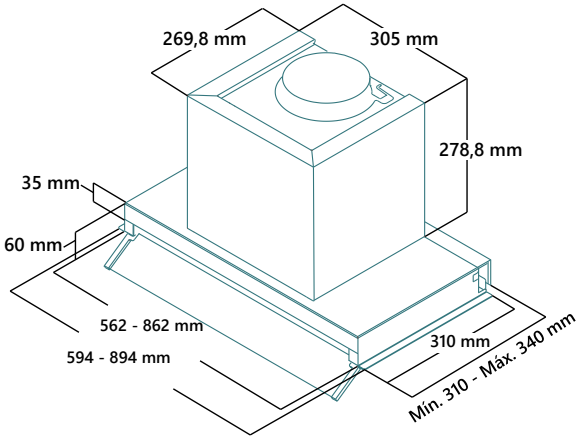

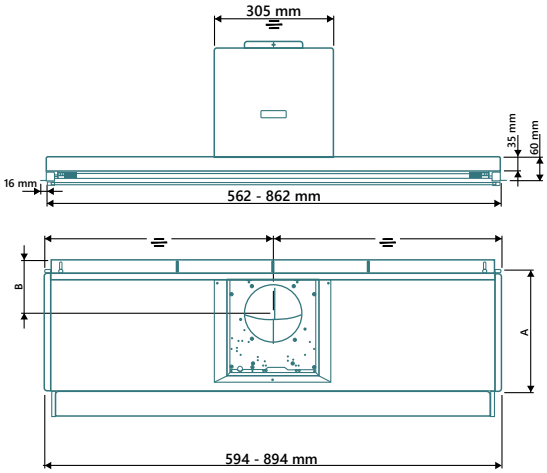

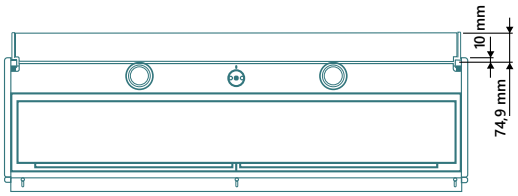

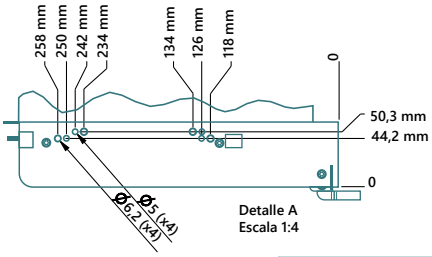

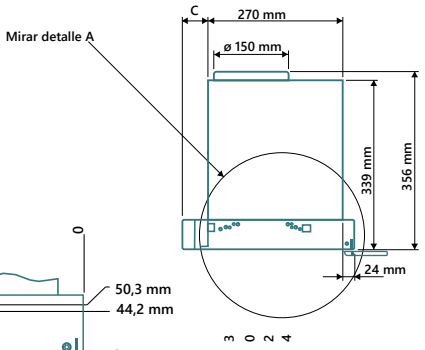

CONFIGURACIÓN	A (mm)	B (mm)	C (mm)
Sin distancia	310	102,7	16,2
Distancia Mín.	320	112,7	26,2
Distancia Máx.	340	132,7	46,2

VAYU521

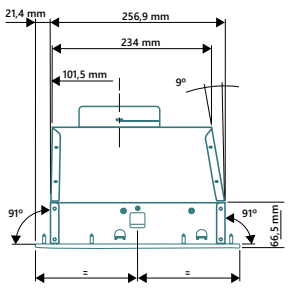

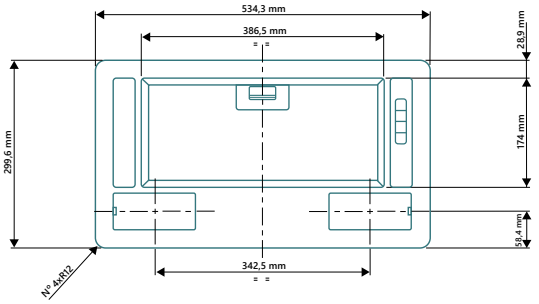

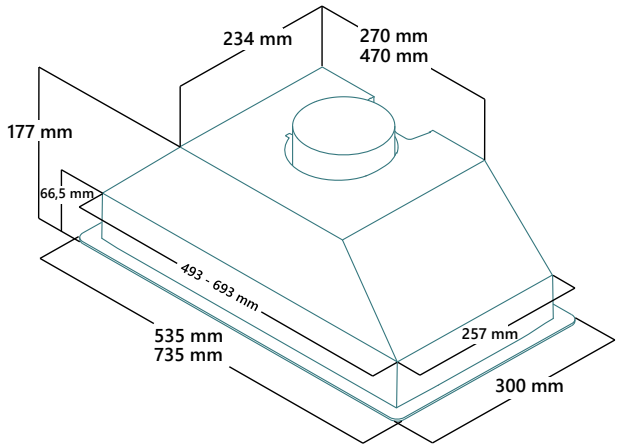

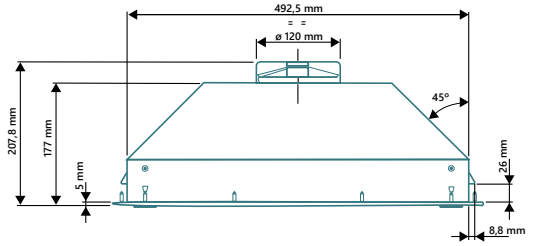

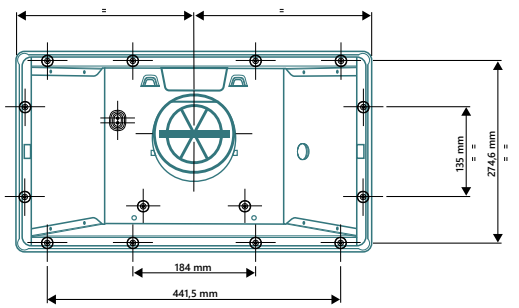

*Los productos, características e imágenes que se muestran son válidos salvo error de edición

KON908N – KON908B

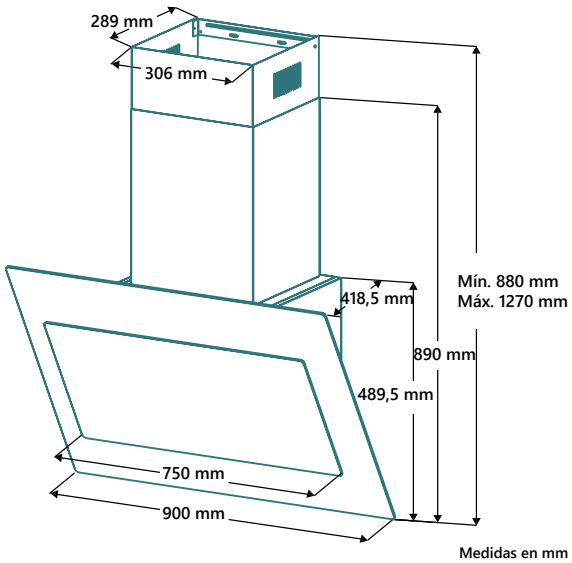

Medidas en mm

KON608N – KON608B

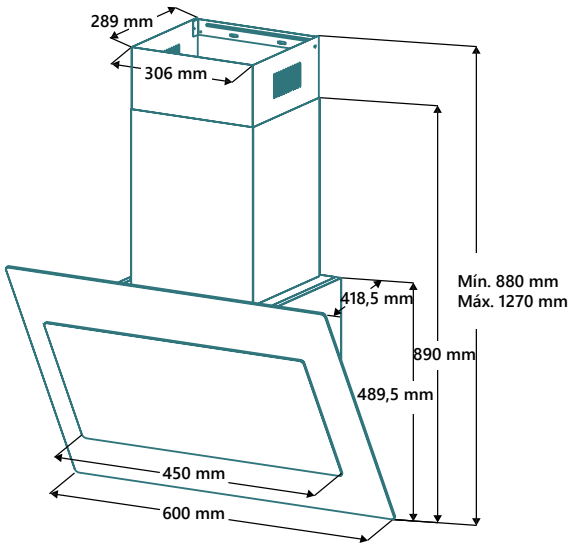

Medidas en mm

HAIZEA90N- HAIZEA90W

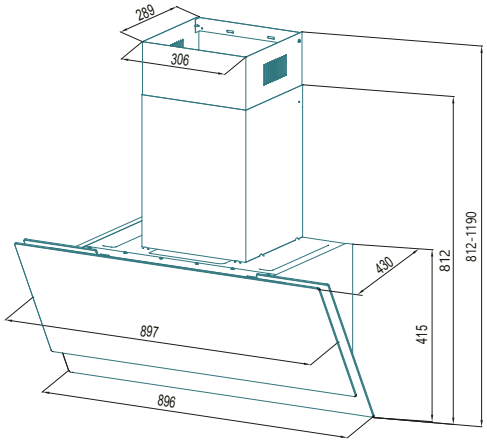

Medidas en mm

HAIZEA70N – HAIZEA70W

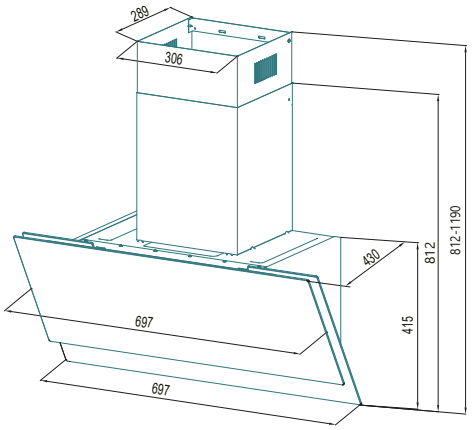

Medidas en mm

HAIZEA60N – HAIZEA60W

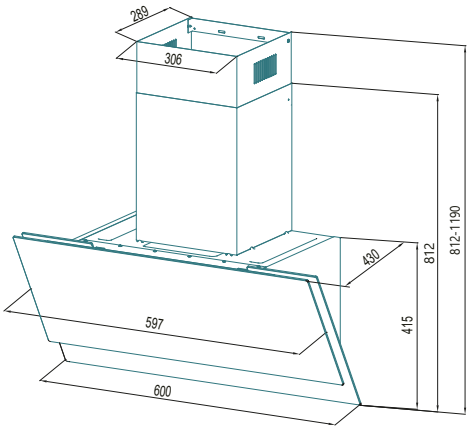

Medidas en mm

SIROCO908TNX – SIROCO908NX

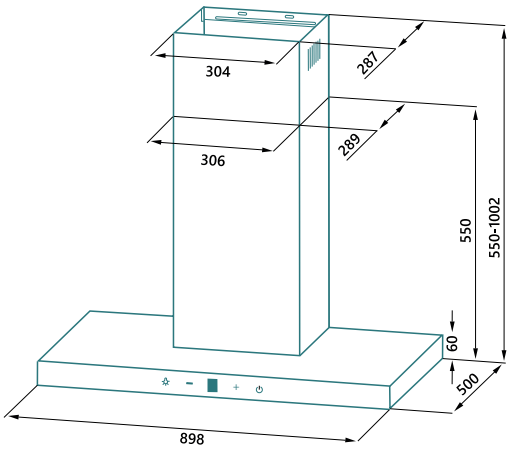

Medidas en mm

**Los productos, características e imágenes que se muestran son válidos salvo error de edición*

SIROCO608NX

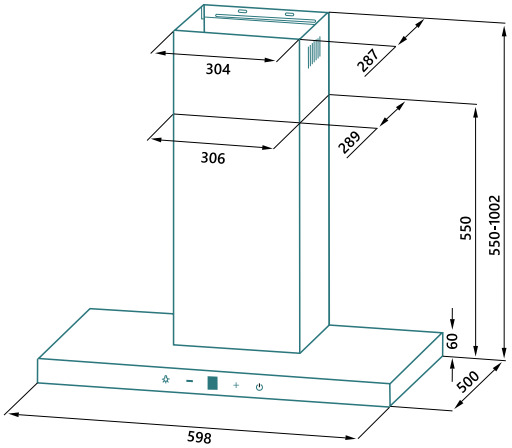

Medidas en mm

VENTI906X

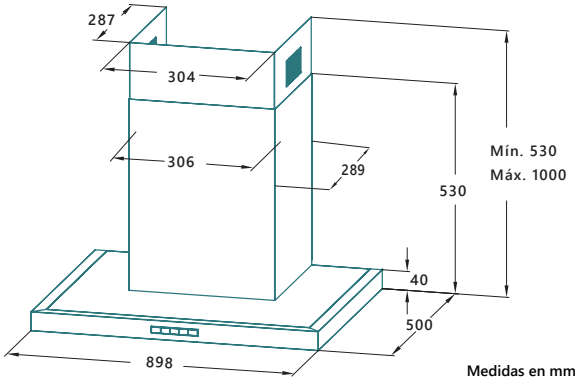

Medidas en mm

VENTI706X

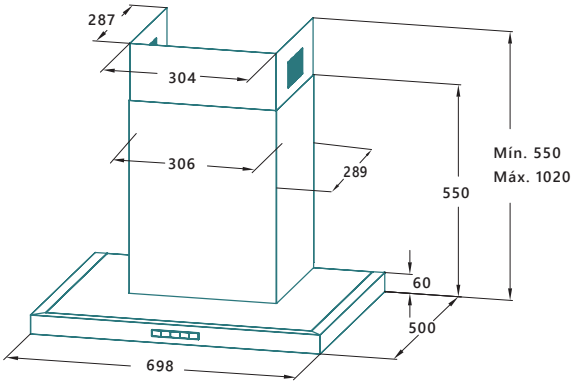

Medidas en mm

VENTI604X

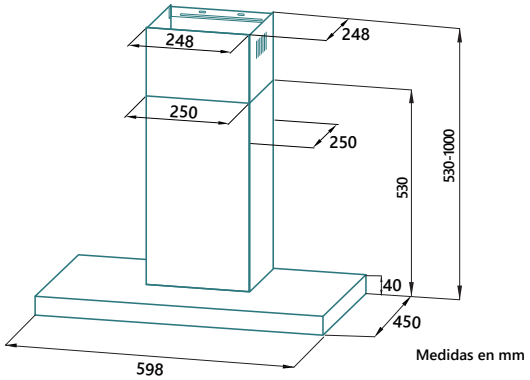

Medidas en mm

APICE90X

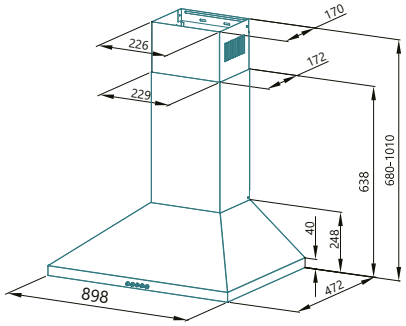

Medidas en mm

APICE60X

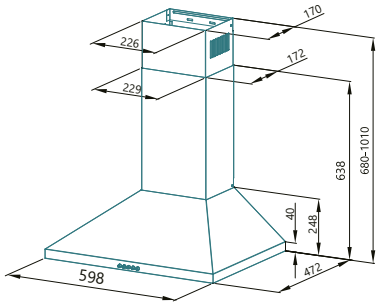

Medidas en mm

*Los productos, características e imágenes que se muestran son válidos salvo error de edición

LIBIS90RN

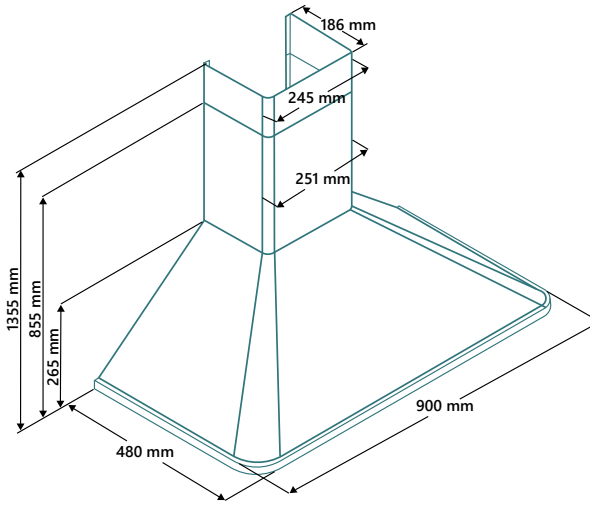

Medidas en mm

EOLO60X

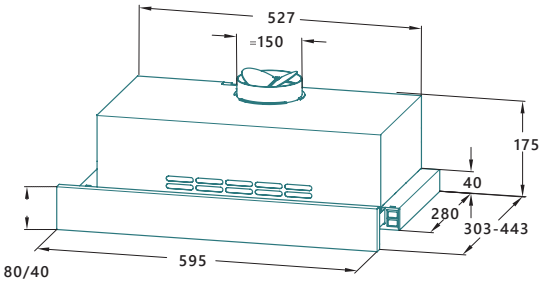

Medidas en mm

GALI60X - GALI60N - GALI60W

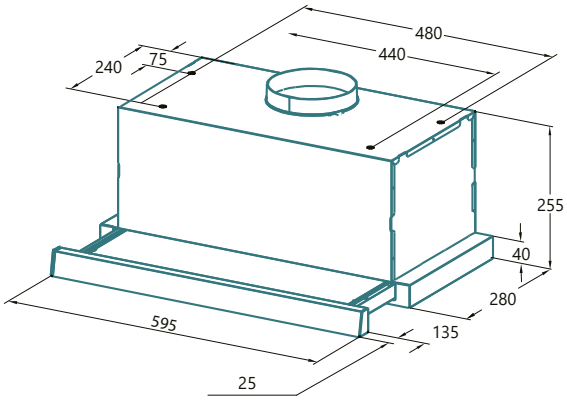

Medidas en mm

BOREA60X

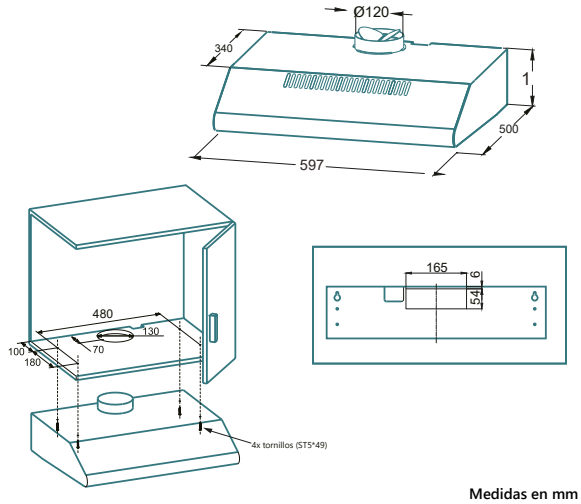

Medidas en mm

LAVAVAJILLAS

JWAS14BSINT - JWAS14BINT - JWAS14ESINT - JWAS14EINT - JWAS12ESINT- JWAS12EINT

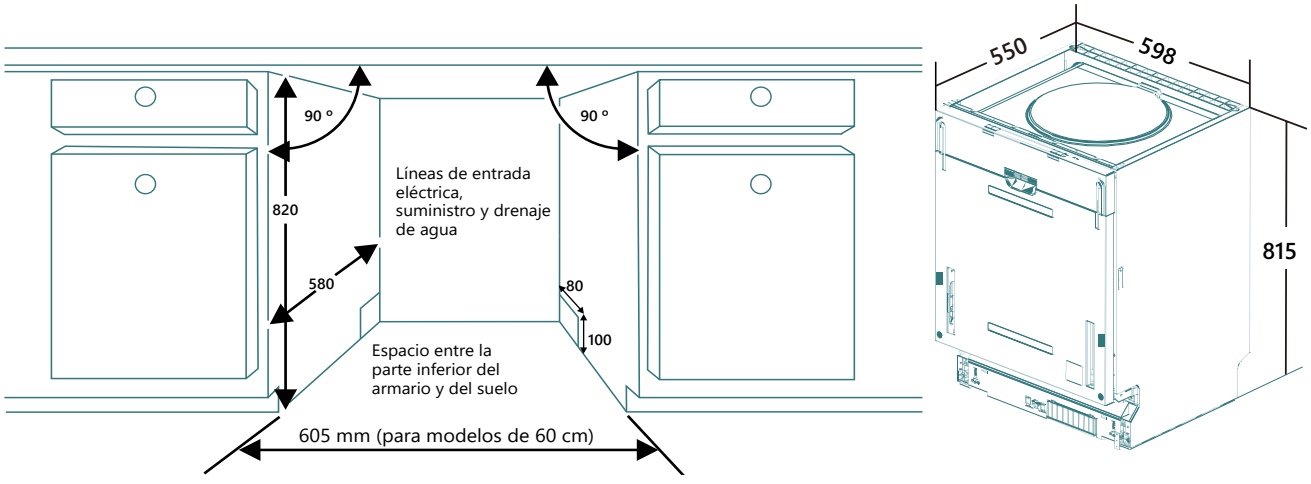

Los productos, características e imágenes que se muestran son válidos salvo error de edición

JWAS10ESINT – JWAS10EINT

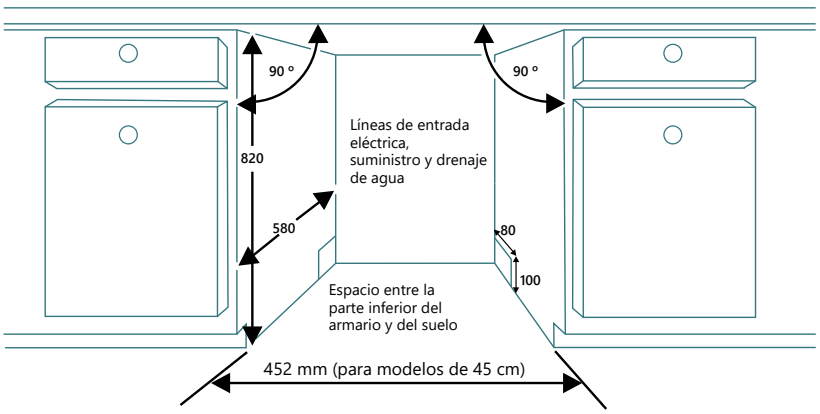

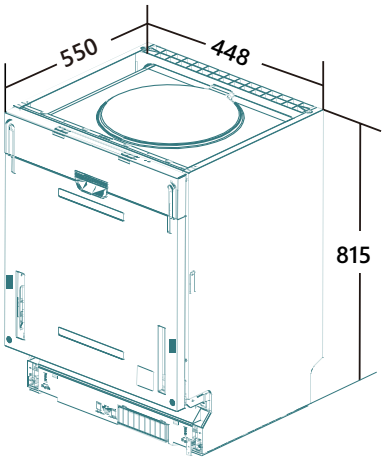

LAVADORAS Y LAVASECADORAS

GUADIANA80W

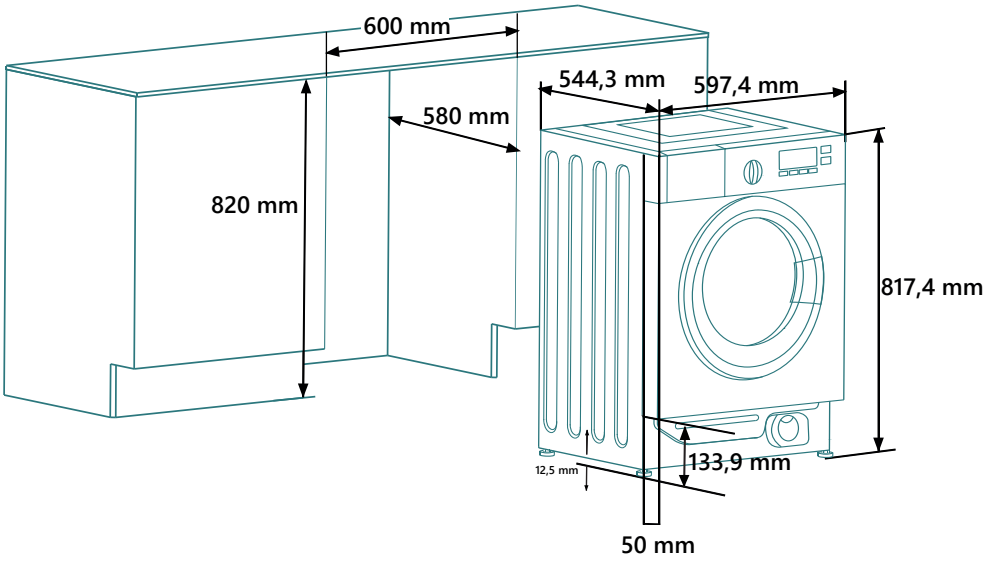

GUADIANA86DRY

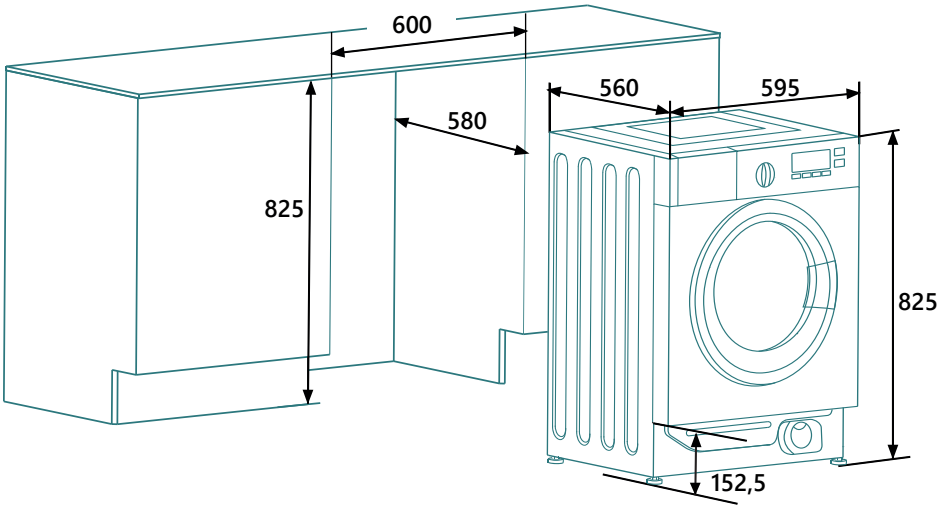

**Los productos, características e imágenes que se muestran son válidos salvo error de edición*

REFRIGERACIÓN

JRR177ET – JRZ177ENT

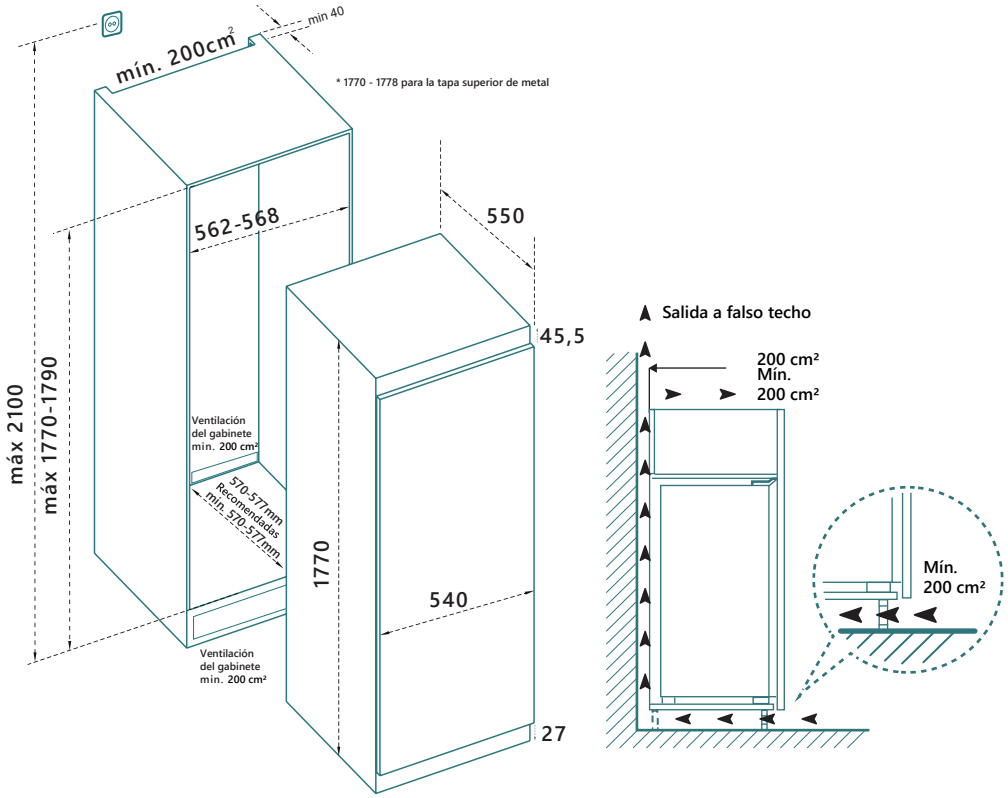

Medidas en mm

JRC197DNTS

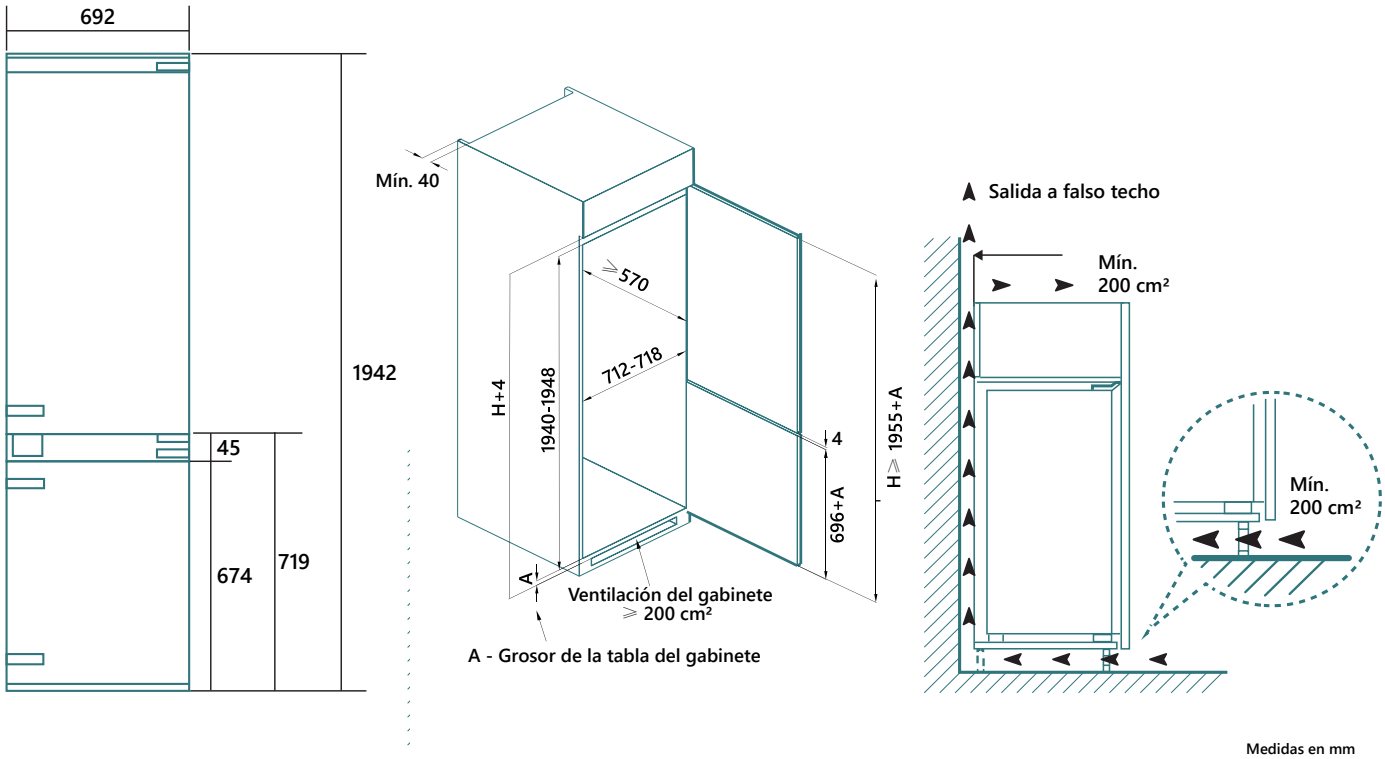

Medidas en mm

*Los productos, características e imágenes que se muestran son válidos salvo error de edición

JRC195ENTS

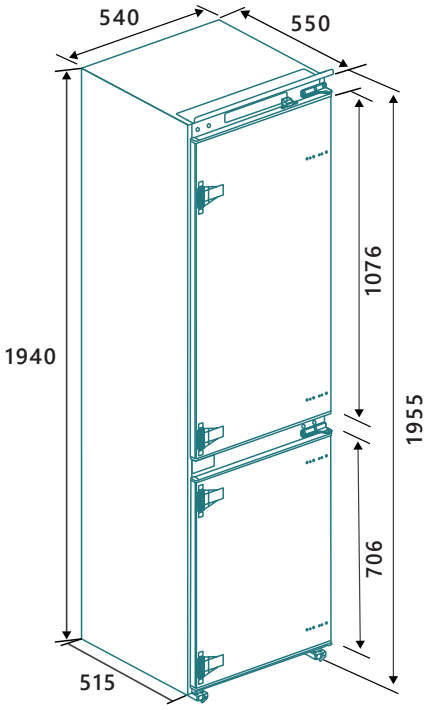

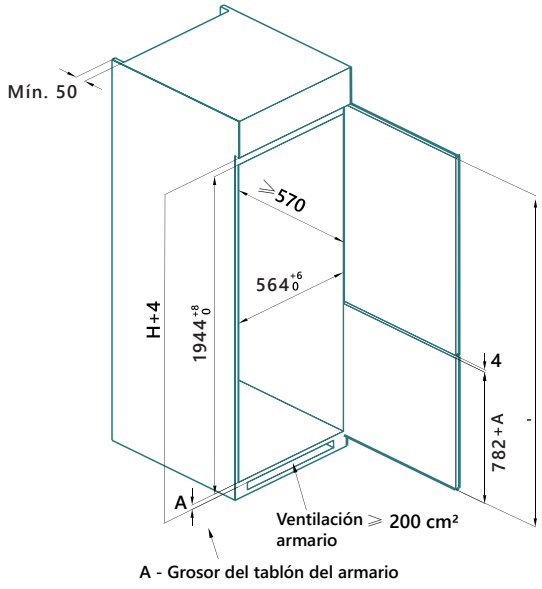

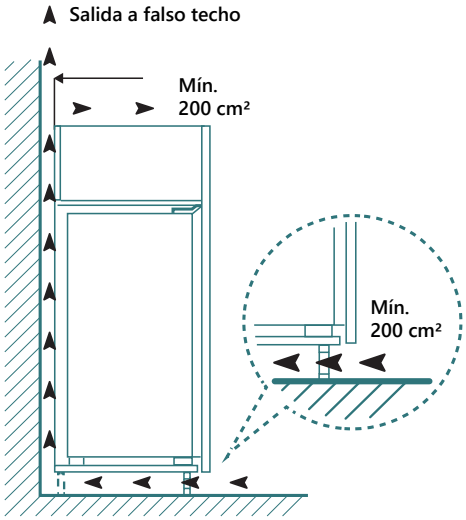

Medidas en mm

JRC177ENT

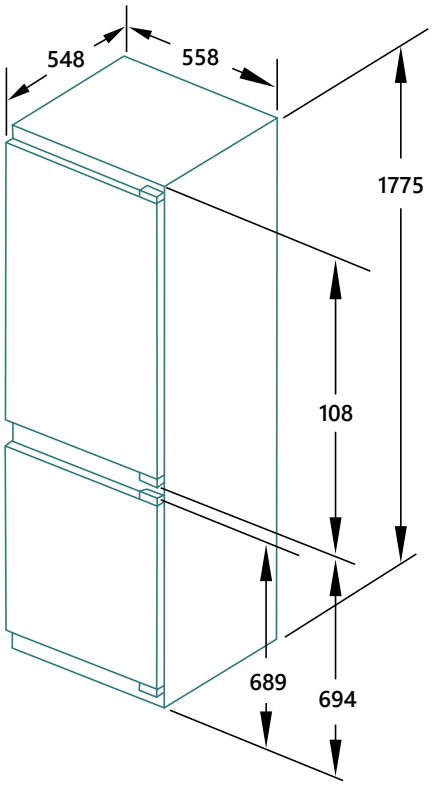

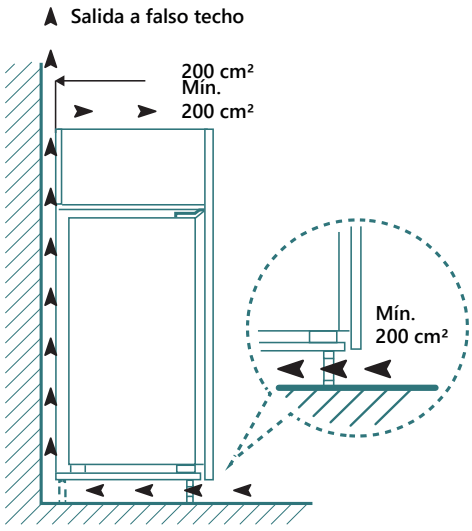

Medidas en mm

*Los productos, características e imágenes que se muestran son válidos salvo error de edición

JRC177DNTS

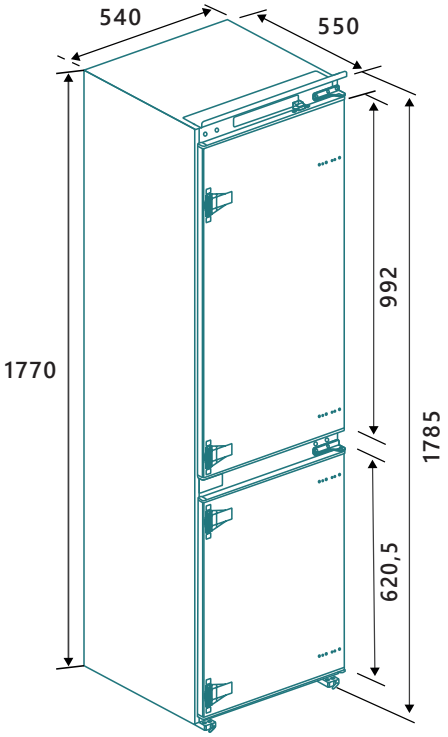

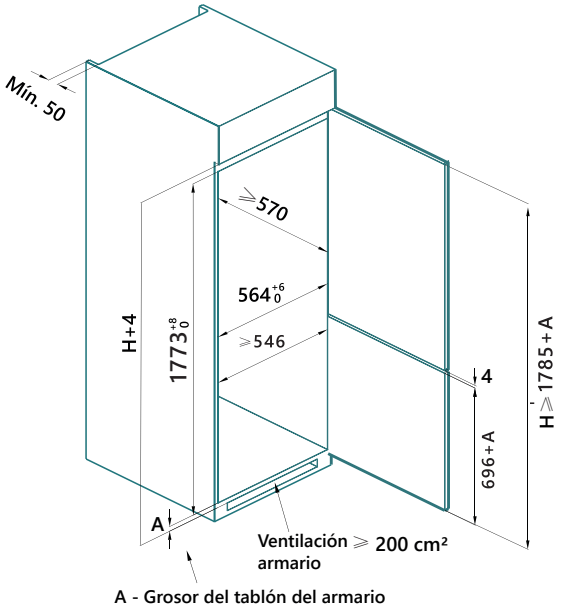

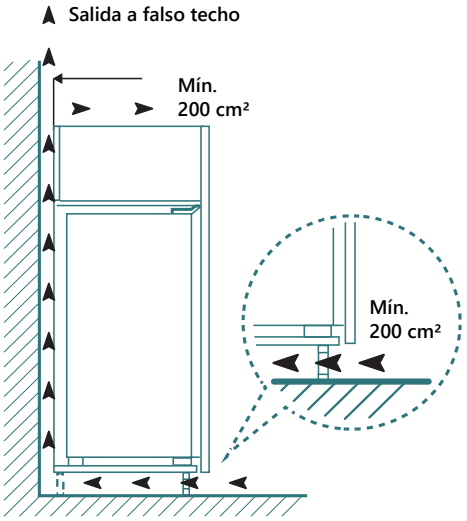

Medidas en mm

JRC177ENTS

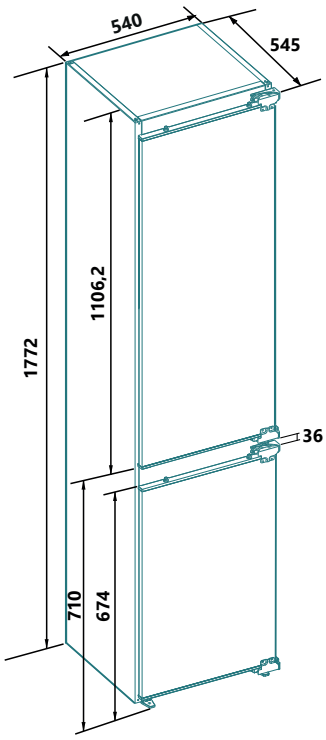

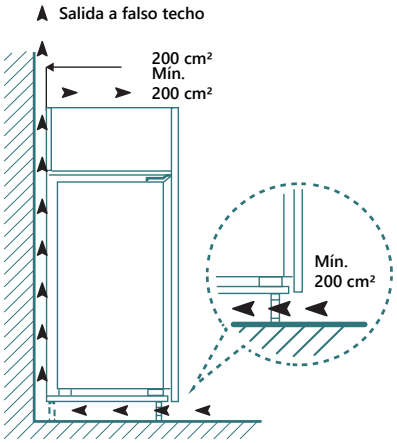

Medidas en mm

*Los productos, características e imágenes que se muestran son válidos salvo error de edición

JRC177EINT

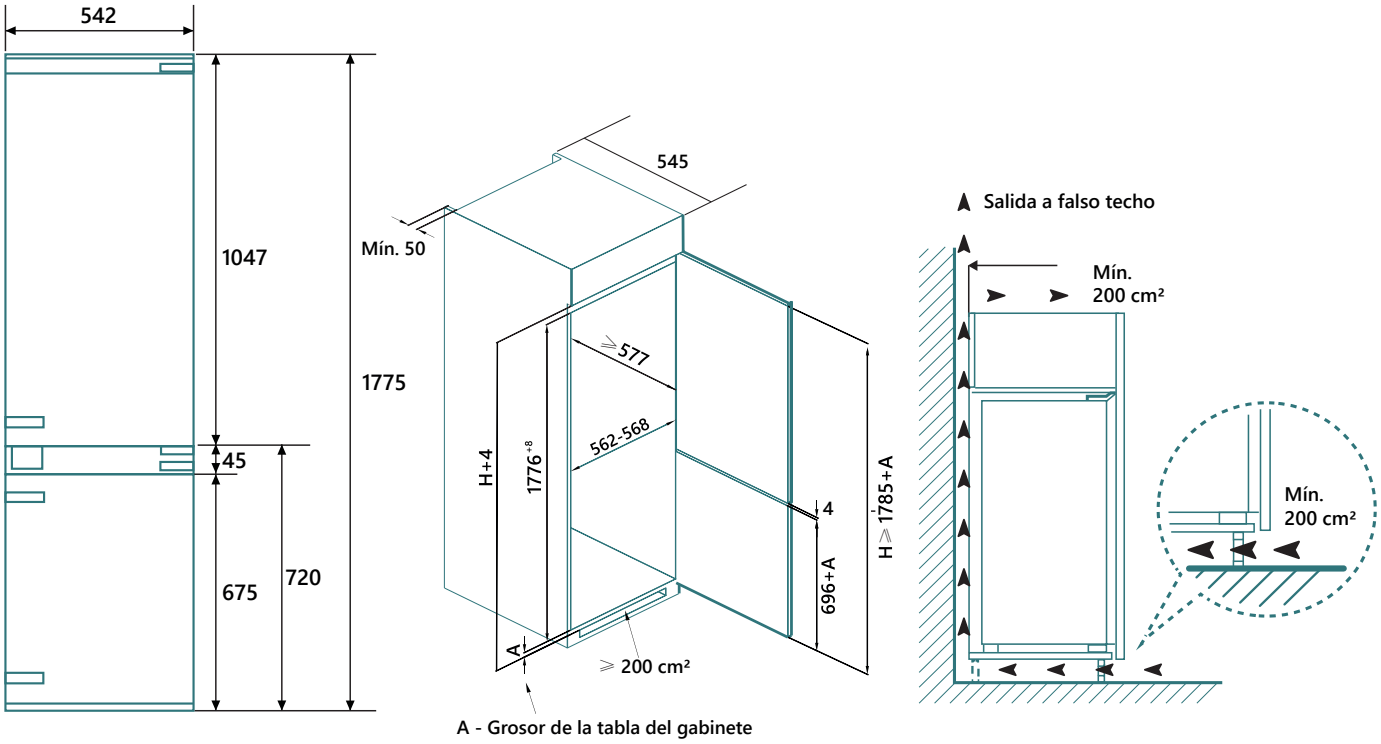

Medidas en mm

JRR82Z-INT

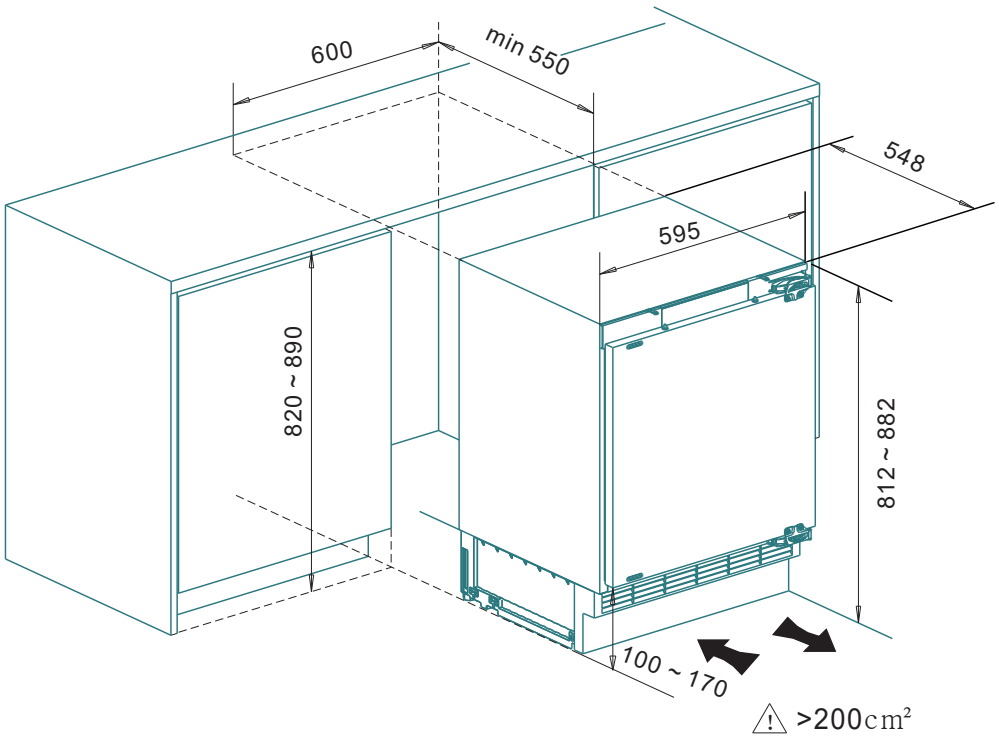

Medidas en mm

**Los productos, características e imágenes que se muestran son válidos salvo error de edición*

JRR81Z-INT - JRR81-INT - JRZ81-INT

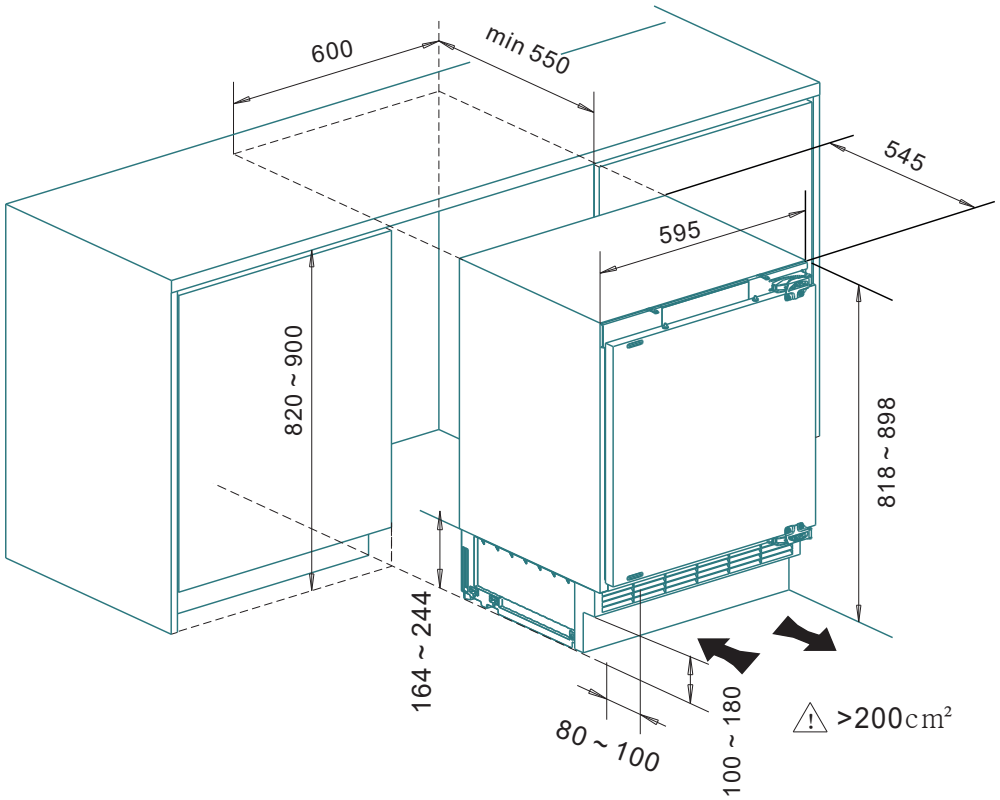

JRVN7SB87

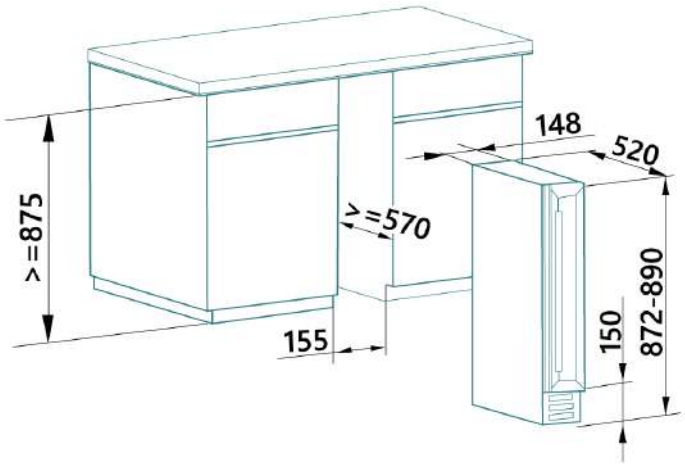

Medidas en mm
(Dimensiones con tirador, puerta y patas: 148 x 587 x 872/890)

JRVN20SB87

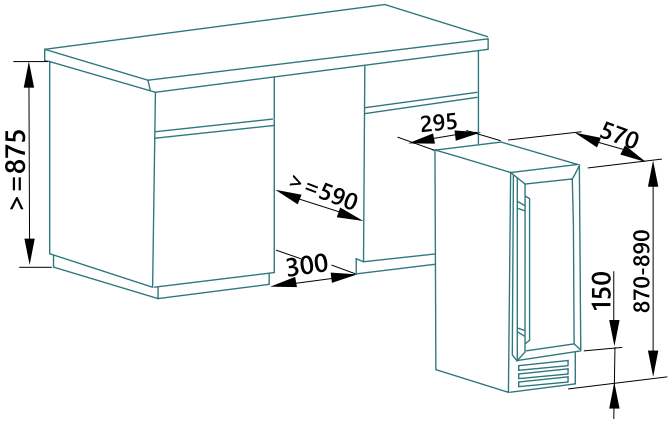

Medidas en mm
(Dimensiones con tirador, puerta y patas: 615 x 295 x 870/890)

**Los productos, características e imágenes que se muestran son válidos salvo error de edición*

JRVN46SB87D

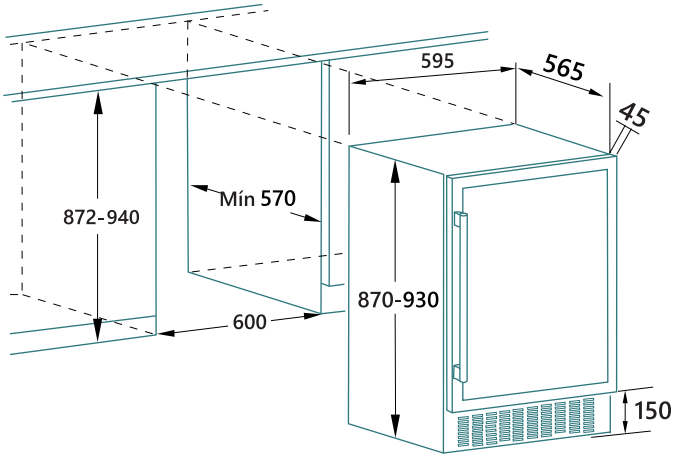

Medidas en mm
(Dimensiones con tirador, puerta y patas: 614 x 595 x 870/930)

JRVN24FB25

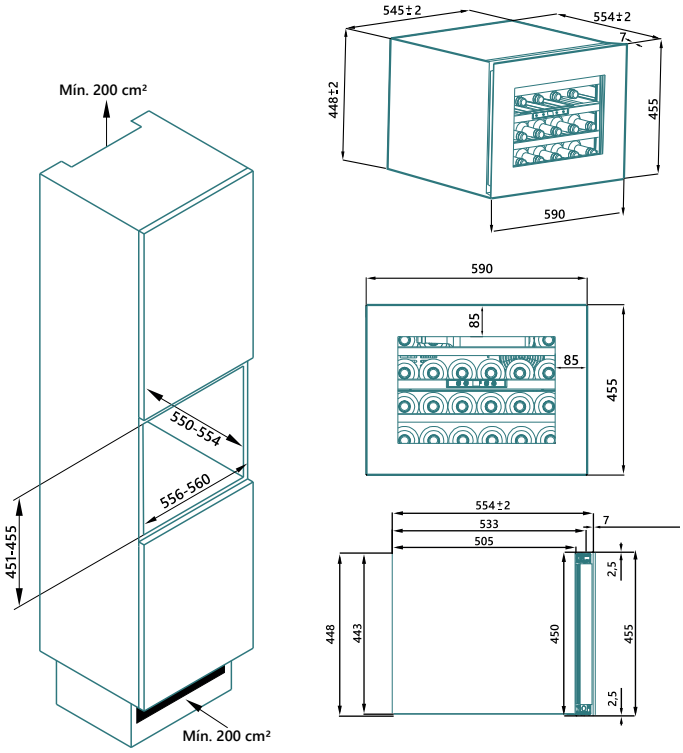

Medidas en mm

JRVN28FB60D

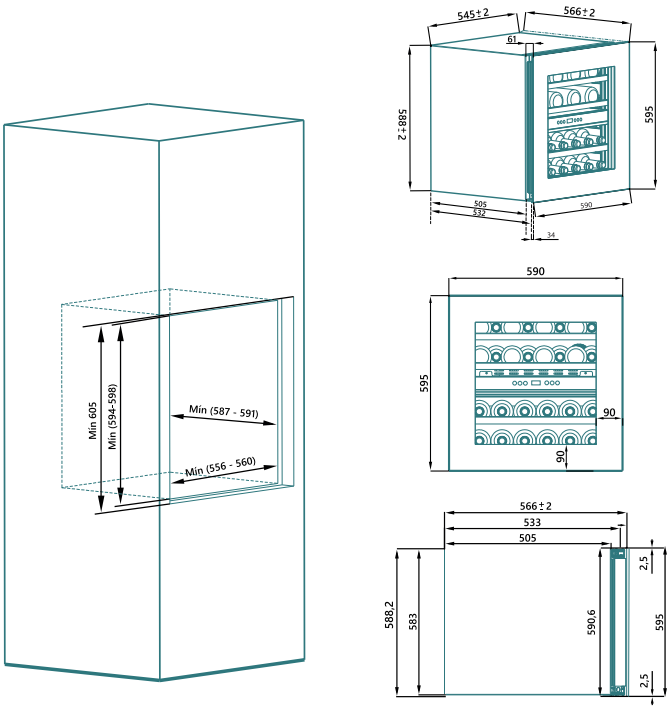

Medidas en mm

*Los productos, características e imágenes que se muestran son válidos salvo error de edición



Estamos Contigo

Visita nuestros productos de forma online

En nuestra web podrás visitar cada uno de los productos de este catálogo. Si tienes dudas sobre especificaciones o funcionalidades, consulta nuestro apartado de documentación técnica donde podrás encontrar todos los documentos relacionados con el producto. Además podrás ver este catálogo de forma online y descargártelo.

ponjohnsonentuvida.es

Atención al cliente

En Johnson queremos ofrecerte toda la atención que necesitas, por eso, tenemos un equipo de profesionales dispuesto a ayudarte a resolver todas tus dudas. Puedes contactar con nuestro servicio de atención al cliente a través de:

Teléfono: **865 672 736**. Puedes llamarnos lunes a jueves de 9.00 a 13.30 y de 15.30 a 17.30 horas. Viernes de 9.00 a 14.00 horas.

Correo: También puedes enviar tu consulta o contactar con nosotros a través de **atencioncliente@ponjohnsonentuvida.es**

Asistencia y Servicio Técnico

Nuestros productos están respaldados por una extensa red de servicios de asistencia técnica para atender y reparar cualquier avería. Puedes contactar con nosotros a través de:

Teléfono. Si tu consulta o avería está relacionada con electrodomésticos puedes llamarnos al **865 672 724**. Si está relacionada con equipos de climatización puedes encontrarnos a través del **966 181 888**. Nuestro horario de atención es de lunes a jueves de 9.00 a 13.30 y de 15.30 a 17.30 horas. Viernes de 9.00 a 14.00 horas.

Solicitud de reparación online: Puede solicitar también asistencia técnica las 24 horas del día y los 7 días de la semana con nuestro servicio online de tickets de soporte.

Solicitud de repuestos originales

Tenemos a tu disposición repuestos originales. Si en algún momento necesitas cambiar alguna pieza, nosotros te la facilitaremos. Podrás solicitarla accediendo a 'Solicitud de repuestos' en el apartado de 'Contacto y Asistencia' de nuestra web.

También puedes encontrarnos en:

info@ponjohnsonentuvida.es



Condiciones de Venta y Garantía

CONDICIONES DE VENTA Y GARANTÍA

1. CONDICIONES GENERALES

Las condiciones generales de venta descritas a continuación serán de aplicación para todas las ventas de producto realizadas por EAS ELECTRIC SMART TECHNOLOGY S.L de su marca JOHNSON y se considerarán conocidas y aceptadas por el comprador al realizar su pedido, siendo éstas de total aplicación, salvo acuerdo por escrito entre las partes o imperativo legal.

2. ACEPTACIÓN DE PEDIDOS

Cualquier oferta comercial, presupuesto o pedido preparado por EAS ELECTRIC SMART TECHNOLOGY S.L. estará estrictamente limitado a su destinatario y, en cualquier caso, estará sujeto a las presentes Condiciones Generales de Venta y Garantía. De la misma manera, la aceptación de cualquier pedido de producto estará sujeta al pago de cualquier cantidad debida, así como a los estándares de cumplimiento que EAS ELECTRIC SMART TECHNOLOGY S.L. establezca en cada momento.

3. PRECIOS Y ENVÍOS

Los precios de venta indicados en la tarifa vigente de cada momento, incluyen la entrega de los equipos desde nuestros centros logísticos a los almacenes del comprador, dirección de entrega indicada o a pie de obra sobre camión en toda la Península y Baleares, cumpliendo siempre con las condiciones de pedido mínimo establecidas en cada caso. Los envíos a Canarias, Ceuta y Melilla quedan excluidos de portes y corren a cargo del solicitante. EAS ELECTRIC SMART TECHNOLOGY S.L. se reserva el derecho de modificar los precios de sus tarifas, debiendo en estos casos notificárselo a los clientes.

En el caso de que los precios se reflejen en una oferta, serán válidos durante el período indicado en la misma y, si no se indica nada, durante 30 días. EAS ELECTRIC SMART TECHNOLOGY S.L. se reserva el derecho de variar los precios admitidos en el pedido en caso de cualquier factor no atribuible o fuera del control de EAS ELECTRIC SMART TECHNOLOGY S.L., como por ejemplo, el aumento de los costes en mano de obra, en materiales o en transporte.

4. RECEPCIÓN DE PEDIDO

El cliente dispone para examinar/revisar el producto de un plazo de 24 horas contadas desde la fecha de recepción indicada en el albarán de entrega de la compañía de transportes. Transcurrido este plazo se considera que el cliente recibe el producto en su plena conformidad y no tendrá derecho de reclamar cualquier daño. Ante cualquier daño o duda que presente en el embalaje de origen por pequeño que sea, es necesario indicarlo en el albarán de entrega, para que este pudiera ser repuesto.

5. ENVÍO DE PEDIDO

Los plazos de entrega son orientativos y ningún daño, interés, perjuicio, penalidad, multa o indemnización serán reconocidos al Comprador en caso de retraso, sea cual sea el motivo.

6. CONDICIONES DE PAGO

El pago del precio de los productos suministrados por EAS ELECTRIC SMART TECHNOLOGY S.L. se hará al contado, salvo que se conceda crédito al Comprador, en cuyo caso lo hará efectivo en la forma y en el plazo o plazos previstos en factura.

7. DEVOLUCIONES

EAS ELECTRIC SMART TECHNOLOGY S.L. no admitirá devoluciones de mercancía suministrada y entregada, excepto en casos justificados y autorizados por EAS ELECTRIC SMART TECHNOLOGY S.L., donde es necesario que se encuentren en perfecto estado de conservación, embalaje y funcionamiento.

Será imprescindible la autorización escrita y numerada para la recepción de la mercancía en nuestras dependencias y los portes originados por la citada devolución siempre serán por cargo del Comprador.

8. GARANTÍAS

EAS ELECTRIC SMART TECHNOLOGY S.L. ofrece una garantía en sus productos JOHNSON de reparación contra todo defecto de funcionamiento proveniente de la fabricación, incluyendo mano de obra y piezas de recambio, en los plazos y términos indicados a continuación:

3 años: Electrodomésticos, Pequeño Aparato Eléctrico, Ventiladores, Televisión, Gama Doméstica, Gama Comercial, VRV de uso doméstico, Aerotermia Monoblock y Biblock de uso doméstico, Fan Coils de uso doméstico, Depósitos de inercia J-INER RV y J-INER, Interacumuladores JINTEVI y J-INTEX RMS, Acumuladores aerotérmicos de ACS, Bombas de Calor para Piscinas, Minichillers de uso doméstico, Calentadores solares compactos, Calentadores de gas, Termos eléctricos, aparatos de tratamiento del aire, productos de refrigeración para hostelería solo en uso doméstico, cargador para vehículos eléctricos y herramientas de control y conexión de sistemas solares fotovoltaicos, Evaporativos y Recuperadores de calor de uso doméstico.
2 años: Conductos de alta presión, VRV de uso profesional y VRV centrífugos, Aerotermia Monoblock y Biblock de uso profesional, Minichillers de uso profesional, Modular Chillers, Fan Coils de uso profesional, Cortinas de aire, Evaporativos y Recuperadores de Calor de uso profesional.
5 años: Compresor (solo componente) para todos los aparatos, inversores trifásicos e híbridos, depósitos de inercia JBMC, termosifones e interacumuladores KROSS desde 750 a 2.500 litros.
7 años: Interacumuladores KROSS hasta 500 litros.
10 años: Compresor (solo componente) en gama doméstica (splits, multisplits) y comercial (conductos, cassettes, suelo-techo, columna de aire y consola suelo), inversores monofásicos e interacumuladores J-INTEX.
15 años: paneles fotovoltaicos.
1 año: Garantía comercial en los productos de refrigeración para hostelería cuando su uso sea profesional y lavadora de uso comercial TURIA180.
De acuerdo con lo anterior, EAS ELECTRIC SMART TECHNOLOGY S.L. reparará o sustituirá cualquier producto defectuoso debido a fallos en el diseño, a los materiales utilizados en su fabricación según las siguientes condiciones:

Cláusulas:
• Para hacer efectiva esta garantía deberá presentar la factura de compra el usuario final, junto con la información completa sobre el defecto, el cual deberá ser aprobado por el departamento de asistencia técnica de EAS ELECTRIC SMART TECHNOLOGY S.L.
• La garantía de los sistemas VRV está sujeta al estudio de esquema de principios por parte del departamento de prescripción de EAS ELECTRIC SMART TECHNOLOGY S.L.
• Para las unidades de aerotermia, modular chiller y sistemas VRV, será imprescindible realizar una puesta en marcha con el servicio técnico oficial tras la instalación para poder acogerse a la cobertura de la garantía.
• Para las máquinas que funcionen con circuito de agua, es importante tener en cuenta los siguientes requisitos: La calidad del agua debe cumplir los estándares de la Directiva Europea 98/83 CE y los criterios indicados en la Norma UNE 112.076. La calidad del agua se debe analizar antes de su uso; para evaluar criterios como el valor de pH, la conductividad, la concentración de iones de cloruro (Cl-), la concentración de iones de sulfuro (S2-), etc. Se indican algunos de los parámetros sobre los ingredientes químicos en la tabla siguiente:

Parámetro	Valor
Acrilamida	0.10 µgil
Antimonio	5.0µgll
Arsénico	10µgll
Benceno	1.0µgll
Benzopireno	0.010µgll
Boro	1.0 mgll
Bromato	10µgll
Cadmio	5.0µgll
Cromo	50µgll
Cobre	2.0 mgll
Cianuro	50µgll
1.2-dicloroetano	3.0µgll
Epiclorohidrina	0.10 µgil
Floruro	1.5 mgll
Plomo	10µgll
Mercurio	1.0µgll
Niquel	20µgll
Nitrato	50 mgll
Nitrito	0.50 mgll
Pesticidas	0.10µgll
Pesticidas - total	0.50µgll

**Los productos, características e imágenes que se muestran son válidos salvo error de edición*

Parámetro	Valor
Hidrocarburos aromáticos policíclicos	0.10µgll
Selenio	10µgll
Tetracloroetileno y Tricloroetileno	10µgll
Trihalometano - Total	100µgll
Cloruro de vinilo	0.50µgll

Valor del pH: entre 6,5 y 8,5
Dureza del agua: <50ppm.

Antes de conectar la unidad exterior:
En toda instalación, tanto nueva como ya existente, se debe realizar una limpieza a fondo de las tuberías utilizando un producto de limpieza químico adecuado, y después lavar las tuberías para limpiar dicho agente químico. Para evitar daños en las tuberías se han de añadir inhibidores de corrosión aniónicos, catiónicos, mezcla de ambos o productos filmógenos que bloqueen las micropilas existentes, evitando reacciones de corrosión y el desprendimiento de oxígeno. Cuando se utilicen inhibidores u otros productos químicos limpiadores, lea las instrucciones del fabricante y su compatibilidad con los materiales que componen la instalación.

Anticongelante:
En caso de que la instalación vaya a funcionar en refrigeración, será obligatorio emplear anticongelante. En instalaciones que no funcionen en refrigeración, este se deberá utilizar cuando haya riesgo de congelación durante un periodo de no funcionamiento o debido a las condiciones ambientales. Las soluciones anticongelantes deben utilizar glicol de propileno con un índice de toxicidad de Clase 1. Nunca se debe utilizar glicol de etileno en el circuito primario.

Problemas derivados:
Los problemas derivados de la mala calidad del agua o de no haber tratado la misma según lo aquí descrito no estarán cubiertos por la garantía del producto.
• El producto deberá haber sido debidamente instalado, mantenido y operado según las instrucciones de instalación y funcionamiento que acompañan el producto.
• El cliente no habrá, por sí o por un tercero, tratado de reparar el producto o sustituido piezas del mismo, salvo autorización expresa por parte de EAS ELECTRIC SMART TECHNOLOGY S.L.
• Cualquier anomalía o daño ajeno en el equipo por la que tenga que acudir el SAT autorizado de zona, la intervención tendrá que ser abonada en su totalidad por el usuario/instalador o distribuidor ya que, de no serlo, el equipo perderá la garantía comercial.
• Las reparaciones realizadas en garantía no darán derecho a una prolongación o renovación de la garantía original de la unidad.
• El período de garantía de cualquier recambio es de 6 meses, menos el compresor de los aparatos de aire acondicionado pedido como recambio, que tendrá 1 año de garantía.

Quedan excluidos los siguientes casos (electrodomésticos):
• Mandos a distancia, gomas de admisión de desagüe, atranques y juntas de puertas, burletes.
• Daños en esmaltes, pinturas, niquelados, cromados, oxidaciones u otro tipo de piezas o componentes estéticos que no afecten al funcionamiento interno del aparato.
• Daños en piezas de desgaste por uso, corrosión u oxidación, ya sea causada por el uso normal del aparato o deterioro acelerado por circunstancias ambientales o climáticas no propicias. No aptos para uso en exterior.
• Daños en piezas frágiles de cristal, cristal vitrocerámico, plásticos, manetas, cestillos, puertas o bombillas cuando su fallo o rotura no sea atribuible a un defecto de fabricación.
• Averías producidas por causas fortuitas o siniestros de fuerza mayor, o como consecuencia de un uso anormal, negligente o inadecuado del aparato.
• Responsabilidades civiles de cualquier naturaleza.
• Daños consecuenciales al aparato siempre que estos no hayan sido provocados por una avería interna de funcionamiento.
• Mantenimientos o conservación del aparato: revisiones periódicas, ajustes y engrases.
• Las averías que pueden sufrir los accesorios y complementos, adaptadores, cables externos, bolsas, recambios sueltos de todo tipo, lámparas, así como cualquier pieza considerada consumible por el fabricante.
• Averías causadas por una instalación incorrecta o no legal, ventilación inadecuada, falta de toma de tierra en la vivienda, alteraciones de corriente, modificaciones inapropiadas o utilización de piezas de recambio no originales.
• Electrodomésticos que se utilicen en aplicaciones industriales o para fines comerciales.
• Electrodomésticos con número de serie ilegible o alterado.
• Defectos o averías producidas como consecuencia de arreglos, reparaciones, modificaciones, o desarme de la instalación del aparato por el usuario o por un técnico no autorizado por el fabricante, o como resultado del incumplimiento manifiesto de las instrucciones de uso y mantenimiento del fabricante.
• Durante el periodo de garantía es imprescindible conservar todos los manuales junto con el equipo. Si el equipo se vende, dona o regala, se debe entregar el manual y todos los documentos relacionados al nuevo usuario. Si alguno de estos se perdiera, no podrá ser reclamada su reposición.
• Las averías que tengan su origen o sean consecuencia directa o indirecta de: contacto con líquidos, productos químicos y otras sustancias, así como de condiciones derivadas del clima o el entorno: terremotos, incendios, inundaciones, calor excesivo o cualquier otra fuerza externa, como insectos, roedores y otros animales que puedan tener acceso al interior de la máquina o sus puntos de conexión.
• Daños derivados de terrorismo, motín, alboroto o tumulto popular, manifestaciones y huelgas legales o ilegales; hechos de actuaciones de las Fuerzas Armadas o de los Cuerpos de Seguridad del Estado en tiempos de paz; conflictos armados y actos de guerra (declarada o no); reacción o radiación nuclear o contaminación radiactiva; vicio o defecto propio de los bienes; hechos calificados por el Gobierno de la Nación como de "catástrofe o calamidad nacional".

Exclusiones especiales de garantía en Microondas:

• Roturas causadas por la caída de las tapas de vidrio, daños a las ollas por el mal uso y maltratos, accidentes o alteraciones en los productos debido al sobrecalentamiento, uso de aerosoles para cocinar, limpieza inadecuada, uso de sosa cáustica, uso de metales u otros productos de limpieza no aprobados.
• Las partes estéticas de metal, silicona, madera, plástico, cristal o cualquier daño que no afecte a la funcionalidad del aparato.
• Microondas que se utilicen en aplicaciones industriales o para entornos comerciales.
• Mandos a distancia, juntas de puertas, daños sufridos por introducir metales o daños sufridos en tarjeta mica.

Exclusiones especiales de garantía en Televisiones:

• Golpes en la pantalla.
• Los paneles de nuestros televisores son de Clase I y la política de píxeles muertos se rige por la norma UNE-EN ISO-13406-2. Quedan excluidos de la garantía aquellos dispositivos cuyo uso supere las 10.000 horas durante los tres años de garantía. La política de píxeles muertos o dañados aplica durante el período de garantía legal (tres años).

Exclusiones especiales de garantía en Calentadores:

• Cuando el aparato no haya sido instalado por un técnico cualificado de conformidad con la normativa vigente de instalación.
• Las instalaciones incorrectas (presión de agua o gas inadecuadas) y los componentes de plástico, pilotos, esmaltes y pinturas que hayan sido dañadas por golpes o caídas.
• Calentadores que se utilicen en aplicaciones industriales o para entornos comerciales.
• Cuando la caldera haya sido desmontada o manipulada durante el periodo de garantía por personal ajeno a la red de Servicios Técnicos Oficiales.
• Los aparatos utilizados indebidamente, de manera no conforme a las instrucciones de uso y la omisión de las recomendaciones para la obtención del máximo rendimiento del mismo.
• Averías producidas por causas externas o de fuerza mayor (fenómenos atmosféricos, geológicos, o de la naturaleza y el entorno, utilización abusiva, etc....).
• Sobrecarga de cualquier índole: agua, electricidad, gas, etc.
• Los aparatos en los que no se hayan seguido las recomendaciones de mantenimiento.
• Los materiales rotos o deteriorados por desgaste o uso normal del aparato.
• Las operaciones de mantenimiento y de sustitución de elementos consumibles del aparato.
• Cualquier defecto provocado por la no observación de las instrucciones de protección contra las heladas.
• Este aparato está garantizado contra cualquier defecto de funcionamiento,

**Los productos, características e imágenes que se muestran son válidos salvo error de edición*

siempre que se destine a uso doméstico, procediéndose a su reparación dentro del plazo de garantía y sólo por la red de SAT Autorizados.

Exclusiones especiales de garantía para Termos Eléctricos:

• Los aparatos utilizados indebidamente, de manera no conforme a las instrucciones de uso.
• Los aparatos desmontados o manipulados por personas ajenas a los Servicios Técnicos autorizados.
• Las averías producidas por causas fortuitas, siniestros de fuerza mayor, cualquier tipo de agente externo, del clima o del entorno, o derivados de una instalación incorrecta.
• Los aparatos en los que no se hayan seguido las recomendaciones de mantenimiento.
• Las intervenciones en las que el ánodo presente una reducción de tamaño superior a 2/3 del tamaño original o esté cubierto de cal en su totalidad.
• Los materiales rotos o deteriorados por desgaste o uso normal del aparato.
• Las operaciones de mantenimiento y de sustitución de elementos consumibles del aparato.
• Para poder cumplir la garantía de 5 años del depósito, EAS ELECTRIC SMART TECHNOLOGY S.L. obliga al cambio del ánodo anualmente. La sustitución del ánodo debe llevarla a cabo el Servicio Técnico Oficial.

Exclusiones especiales de garantía en equipos de climatización:

• Los aparatos utilizados indebidamente, de manera no conforme a las instrucciones de uso.
• Mantenimiento o conservación del aparato: cargas de gas, revisiones periódicas ajustes, engrases.
• Los aparatos desmontados o manipulados por el usuario o personas ajenas a los servicios técnicos autorizados.
• Los materiales rotos o deteriorados por desgaste o uso normal del aparato: mandos a distancia, juntas, plásticos, filtros, etc.
• Los aparatos que no lleven identificado el número de serie de fábrica o en los que éste haya sido alterado o borrado.
• Las averías producidas por causas fortuitas o siniestros de fuerza mayor, o como consecuencia de un uso anormal, negligente o inadecuado del aparato.
• Responsabilidades civiles de cualquier naturaleza.
• Pérdidas o daños en el software o soportes de información.
• Averías producidas por factores externos como alteraciones de corriente, sobrecargas eléctricas, suministro de voltaje excesivo o incorrecto, radiación y descargas electrostáticas incluyendo rayos.
• Los defectos de instalación, tales como falta de conexión de toma de tierra entre unidades interior y exterior, falta de toma de tierra en la vivienda, falta de manguitos antielectrólisis, alteración del orden de las fases y el neutro, abocardados en mal estado o conexionado con tuberías frigoríficas de distinto diámetro.
• Cuando exista preinstalación, los daños ocasionados por no realizar una adecuada limpieza previa de la instalación con nitrógeno y comprobación de estanqueidad.
• Las vinculaciones de dispositivos externos (tales como conexiones Wi-Fi). Esto nunca podrá derivar en cambio de unidad.
• Las sustituciones y/o reparaciones de equipos, aparatos o dispositivos instalados o localizados en (i) lugares de difícil o imposible acceso; (ii) en lugares que impliquen peligrosidad para el técnico que deba llevar a cabo la sustitución o reparación; (iii) en lugares o de formas que incumplan la legislación o la normativa técnica aplicable, el manual de instrucciones o la ficha técnica del producto; (iv) en lugares o de formas no coherentes con la naturaleza y finalidad del producto; o (v) en lugares a los que para proceder a su desinstalación, re-instalación, sustitución o reparación los pies del técnico deban quedar a una altura equivalente o superior a 2 metros con respecto del suelo. En estos casos, para poder llevar a cabo la puesta en conformidad del producto en atención a la garantía legal o contractual del mismo que resulte aplicable, el cliente deberá desinstalar previamente el producto para ponerlo a disposición del técnico correspondiente. Asimismo, el cliente será el responsable de re-instalar el producto una vez haya sido puesto en conformidad. EAS ELECTRIC SMART TECHNOLOGY S.L. no asumirá en ningún caso con los costes de desinstalación ni re-instalación de equipos, aparatos o dispositivos que se encuentren en alguna de las situaciones (i) a (v) anteriormente descritas, coste que será asumido por el cliente.
• Daños por congelación en intercambiadores de placas y/o de tubo, y en condensadoras y enfriadoras de agua.
• Daños en fusibles, lamas, focos, flujostato de caudal, filtros y otros elementos derivados del desgaste normal debido a la operación del equipo.
• Las averías que tengan su origen o sean consecuencia directa o indirecta de: contacto con líquidos, productos químicos y otras sustancias, así como de condiciones derivadas del clima o el entorno: terremotos, incendios, inundaciones, calor excesivo o cualquier otra fuerza externa, como insectos, roedores y otros animales que puedan tener acceso al interior de la máquina o sus puntos de conexión.
• Daños derivados de terrorismo, motín, alboroto o tumulto popular, manifestaciones y huelgas legales o ilegales; hechos de actuaciones de la
• Fuerzas Armadas o de los Cuerpos de Seguridad del Estado en tiempos de paz; conflictos armados y actos de guerra (declarada o no); reacción o radiación nuclear o contaminación radiactiva; vicio o defecto propio de los bienes; hechos calificados por el Gobierno de la Nación como de "catástrofe o calamidad nacional".

EAS ELECTRIC SMART TECHNOLOGY S.L. también garantiza mínimos de producción de sus paneles fotovoltaicos en los siguientes términos:
• En caso de que la potencia de salida, durante los primeros 12 años desde la venta del panel, sea inferior al 90% de la potencia pico mínima EAS ELECTRIC SMART TECHNOLOGY S.L suplirá la potencia perdida aportando nuevos paneles fotovoltaicos adicionales para alcanzar el 90% de la producción garantizada.
• En caso de que la potencia de salida, de los 12 a los 25 años de uso, sea inferior al 80% de la potencia pico mínima, EAS ELECTRIC SMART TECHNOLOGY S.L. suplirá la potencia perdida aportando nuevos paneles fotovoltaicos adicionales para alcanzar el 80% de la producción garantizada.
• La producción de los paneles solares siempre será verificada por EAS ELECTRIC SMART TECHNOLOGY S.L.

9. PERMISOS E IMPUESTOS

El Comprador deberá gestionar y obtener a su cargo todos los permisos de cualquier clase que pudieran ser necesarios para la comercialización de los productos en cualquier territorio, la ejecución o uso de cualquier instalación o la modalidad de venta pactada. Una vez transferida la titularidad del Producto, los tributos, tasas, precios públicos, gravámenes o cánones correrán a cargo de la parte compradora.

10. MARCAS REGISTRADAS

El Comprador no llevará a cabo (ni autorizará a un tercero) acto alguno que dañe, pueda dañar o fuera perjudicial en relación a las marcas u otros derechos de propiedad industrial e intelectual propiedad de, licenciadas a favor de o utilizadas por EAS ELECTRIC SMART TECHNOLOGY S.L. y en especial, no usará ni llevará a cabo ni permitirá alteración, eliminación, ocultación o registro alguno de las marcas incorporadas (totalmente o en parte) en los productos.

11. LEY APLICABLE Y JURISDICCIÓN

Las condiciones generales de venta se entenderán aceptadas por el comprador al realizar el pedido.

EAS ELECTRIC SMART TECHNOLOGY S.L. y el comprador acuerdan que todo litigio cualquiera que sea su naturaleza, será sometido expresa e inequívocamente a la jurisdicción exclusiva de los tribunales de Orihuela (Alicante-ESPAÑA), si bien EAS ELECTRIC SMART TECHNOLOGY S.L. podrá proceder judicialmente contra el comprador ante los tribunales de cualquier jurisdicción en la que este resida o desarrolle su negocio.

12. GESTIÓN DE LOS RESIDUOS DE ENVASES

Los productos suministrados por EAS ELECTRIC SMART TECHNOLOGY S.L. incluyen sus envases, que se acogen a las excepciones contempladas en la disposición adicional primera de la Ley 11/1997, de envases y residuos de envases. El Comprador, como poseedor final de los residuos de envases o envases usados, es el responsable de la adecuada gestión ambiental de los mismos.

13. PROTECCIÓN DE DATOS

En cumplimiento del Reglamento general de protección de datos de la UE (Reglamento (UE) 2016/679, del Parlamento Europeo y del Consejo, de 27 de abril de 2016), los datos personales y/o profesionales, así como los de los profesionales o asalariados obtenidos en el marco de las operaciones llevadas a cabo con EAS ELECTRIC SMART TECHNOLOGY S.L., podrán ser tratados en el marco de la prestación del servicio titularidad de EAS ELECTRIC SMART TECHNOLOGY S.L. a efectos puramente comerciales. El Comprador nos ha autorizado con anterioridad y de manera expresa al tratamiento de sus datos personales. El interesado podrá ejercitar los derechos de acceso, rectificación, supresión, limitación, portabilidad de los datos y oposición previstos en la RGPD.

14. CUMPLIMIENTO DE LA NORMATIVA VIGENTE

El Comprador deberá cumplir con la normativa vigente en relación con los Productos en la medida en que ésta le resulte aplicable.

**Los productos, características e imágenes que se muestran son válidos salvo error de edición*



Tu vida, con Johnson.

ponjohnsonentuvida.es

JOHNSON ELECTRODOMÉSTICOS
Catálogo general 2026
Queda prohibida la reproducción total o parcial sin el permiso expreso de la marca.
Johnson se reserva el derecho de modificar las características de estos aparatos, disponibilidad o precios sin previo aviso.

Pol. Industrial San Carlos,
Camino de la Sierra S/N, Parcela 11
03370 - Redován (Alicante)